MORI



1/6



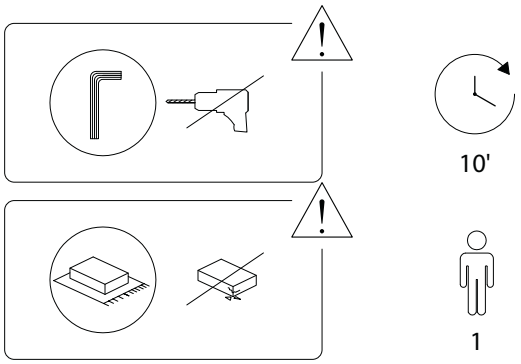

2/6

1	2	3	4
			 M6 x 40
x 1	x 1	x 1	x 4

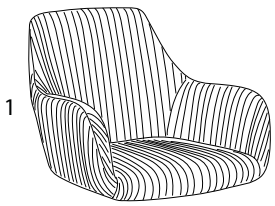

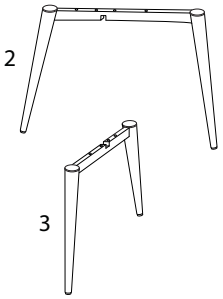

5	6	7	8	9
 M6 x 45				
x 4	x 1	x 8	x 1	x 1

3/6

1

2	3
	
x 1	x 1

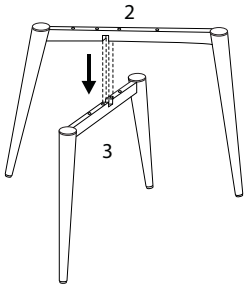

2

4	6	7	8	9
 M6 x 40				
x 4	x 1	x 4	x 1	x 1

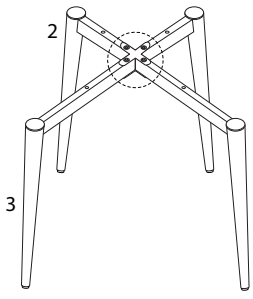

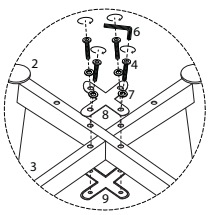

4/6

3

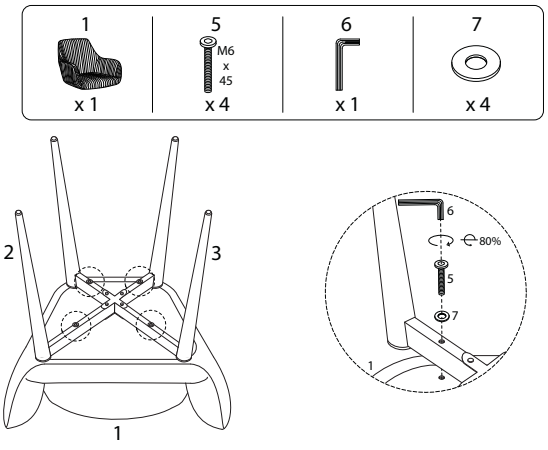

4

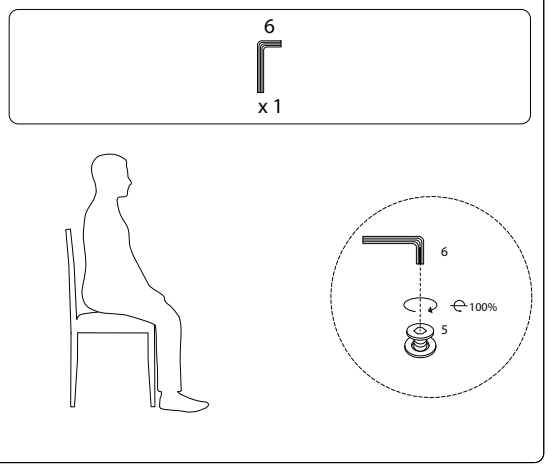

!

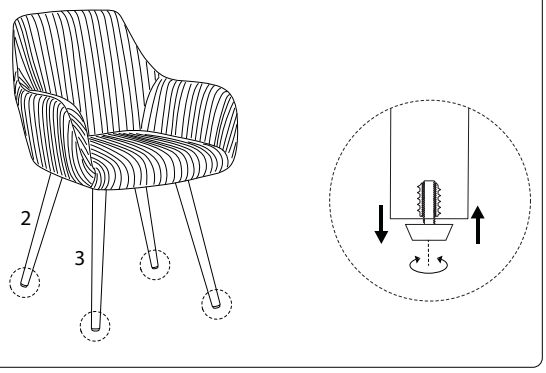

2583/MORI/130326/

2583/MORI/130326/