VINLIDEN

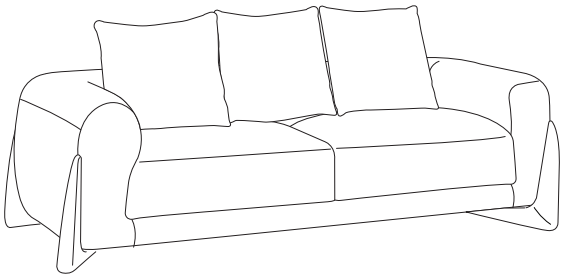

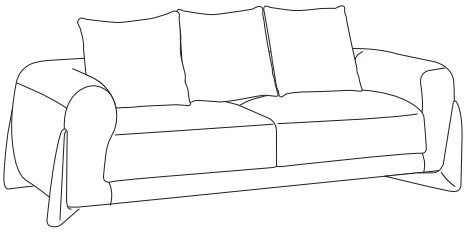

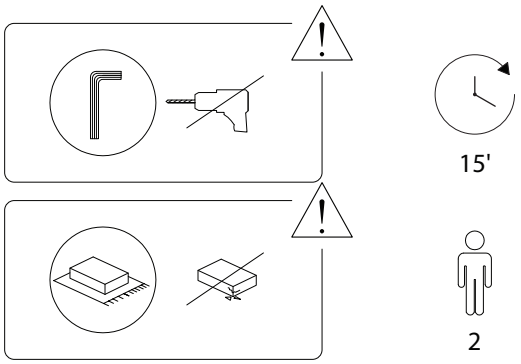

590/VINLIDEN/030326/

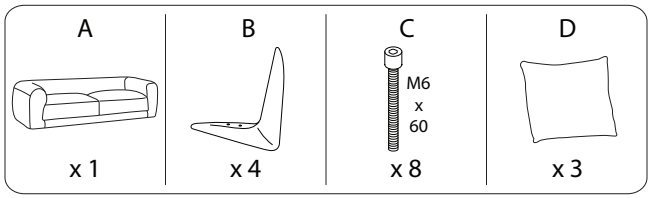

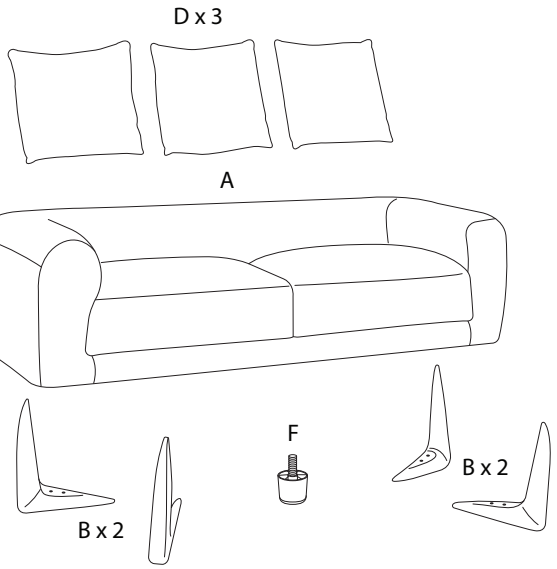

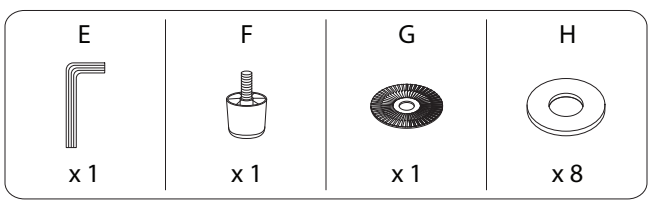

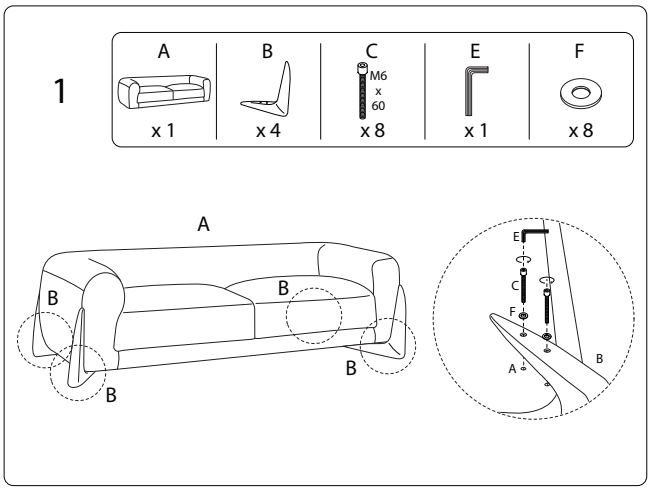

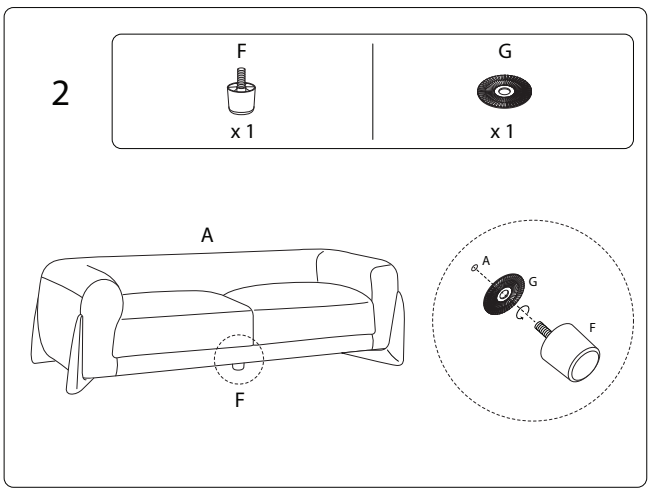

590/VINLIDEN/030326/

590/VINLIDEN/030326/