TAURIAC

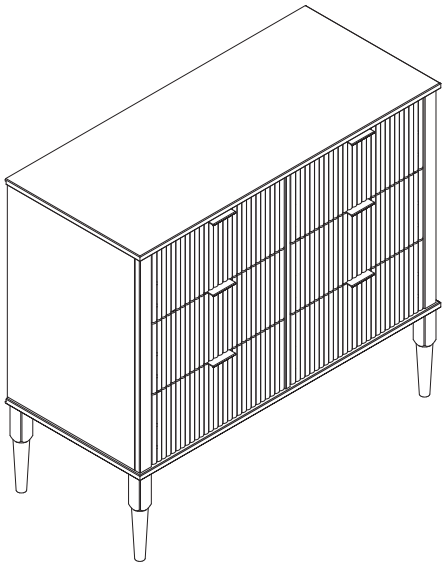

1/16

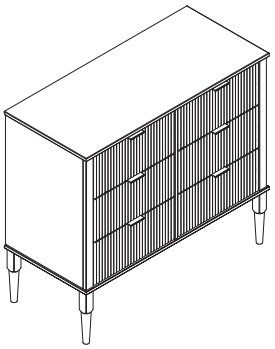

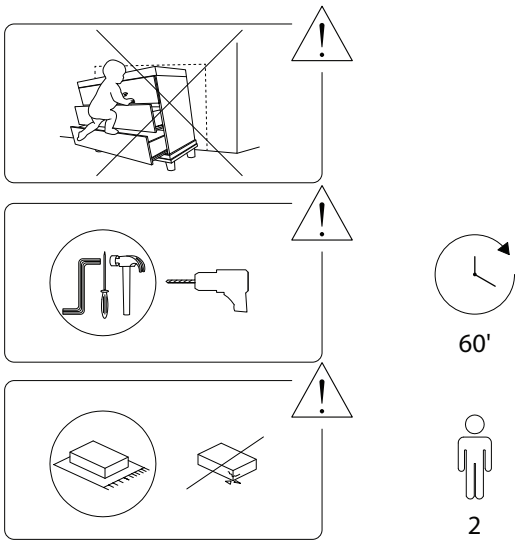

2/16

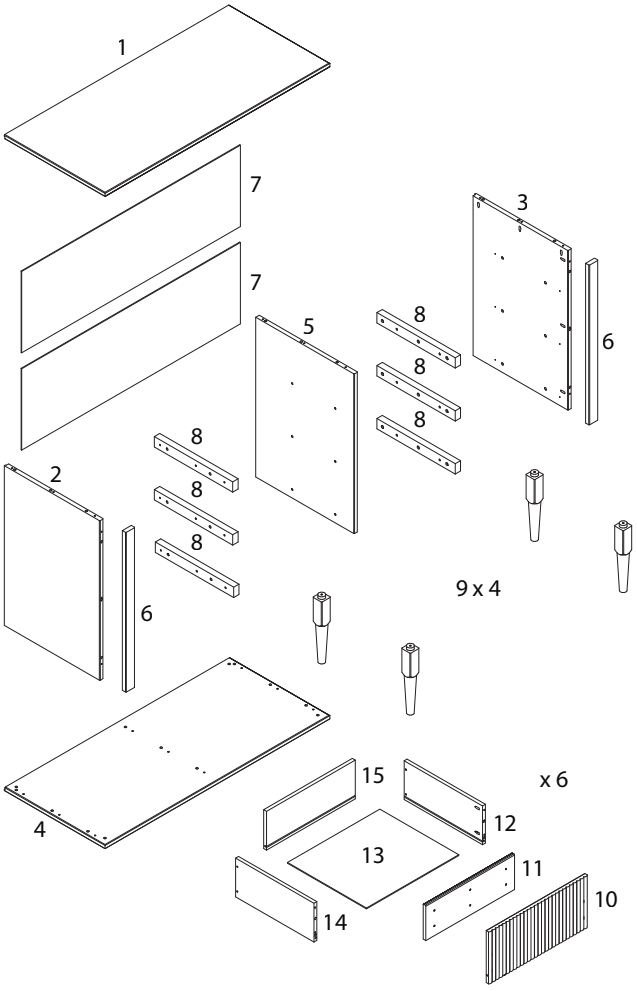

3/16

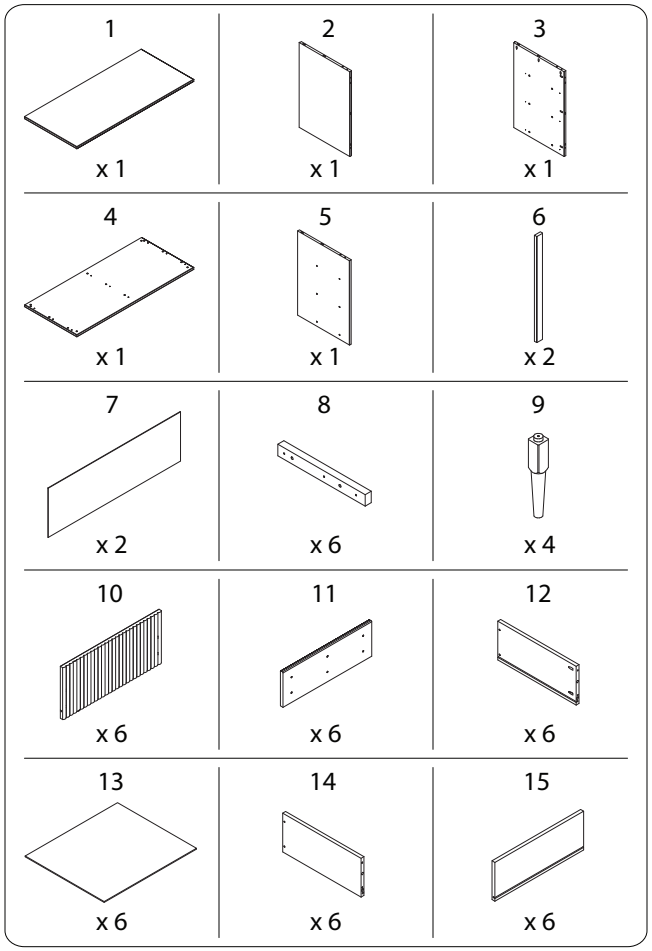

4/16

2701/TAURIAC/080926/

A	B	C	D
x 48	M4 x 30 x 81	M3 x 12 x 60	M4 x 16 x 1
E	**F**	**G**	**H**
M4 x 40 x 9	x 1	M7 x 50 x 4	M4 x 25 x 36
I	**J**	**K**	**L**
M6 x 10 x 24	x 6	x 28	x 1
M	**N_1**	**N_2**	**O_1**
x 2	x 6	x 6	x 6
O_2	**P**		
x 6	x 1		

2701/TAURIAC/080926/

1

2 x 1 | 3 x 1 | 5 x 1 | 8 x 6 | A x 36

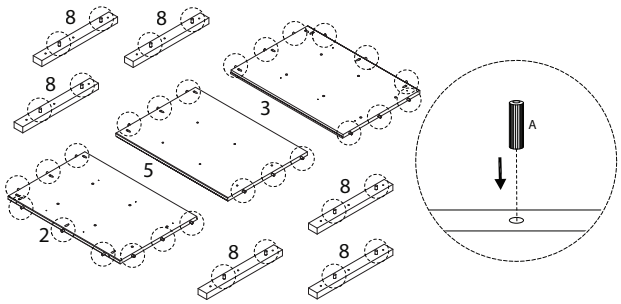

2 x 6

12 x 1 | 14 x 1 | A x 4

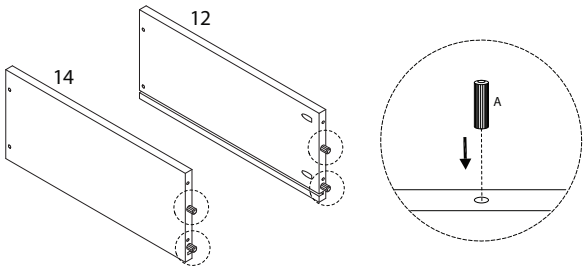

2701/TAURIAC/080926/

3

6 x 2 | B M4 x 30 x 6

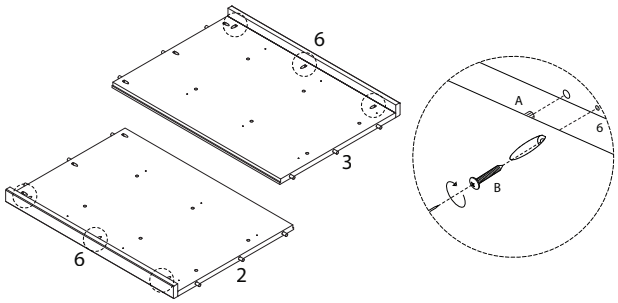

4

A x 6 | B M4 x 30 x 18

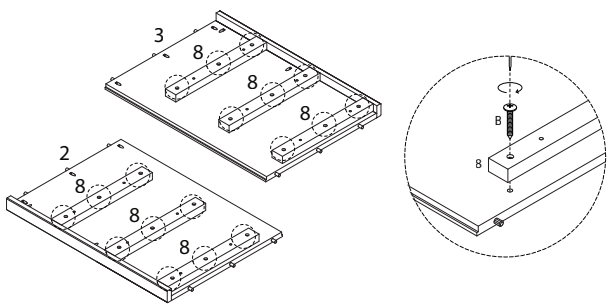

2701/TAURIAC/080926/

5

N_1 x 3 | O_1 x 3 | I M6 x 10 x 12

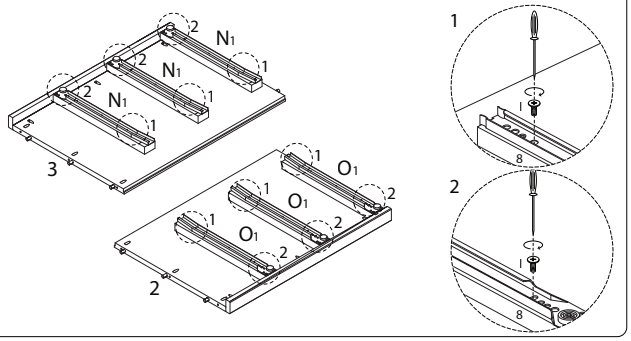

6

N_1 x 3 | O_1 x 3 | I M6 x 10 x 12

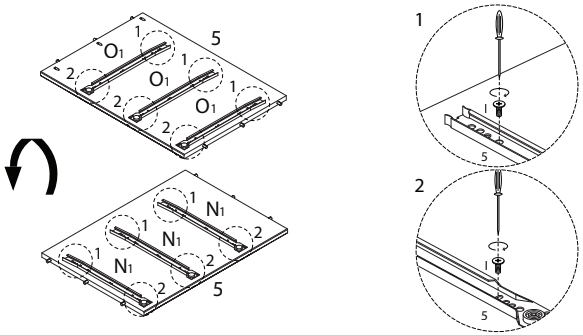

2701/TAURIAC/080926/

7

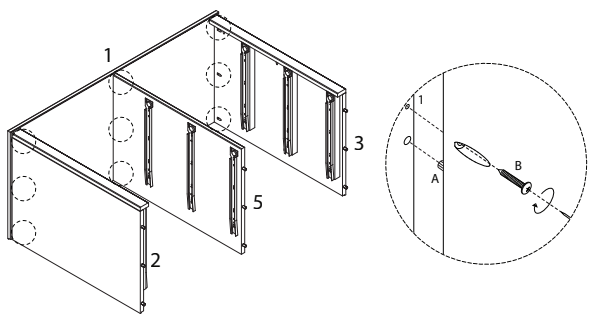

8

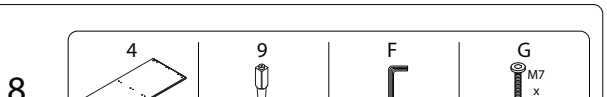

2701/TAURIAC/080926/

9

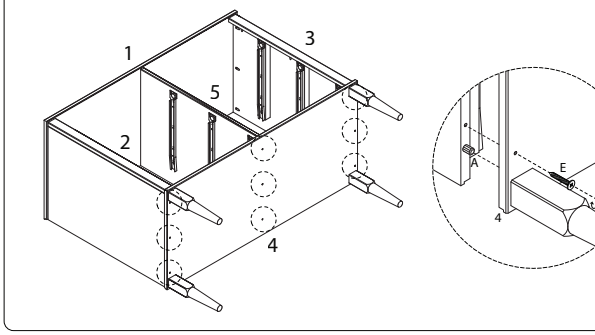

10

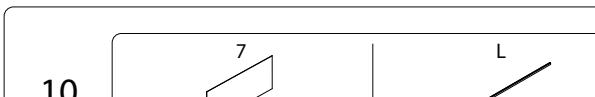

2701/TAURIAC/080926/

11

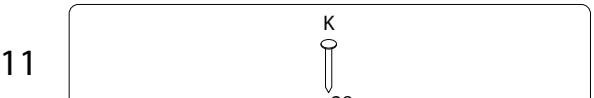

13 x 6

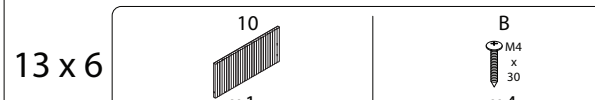

12

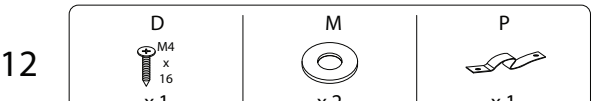

2701/TAURIAC/080926/

14 x 6

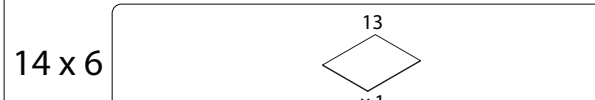

2701/TAURIAC/080926/

15 x 6

11
x 1

H
M4 x 25
x 6

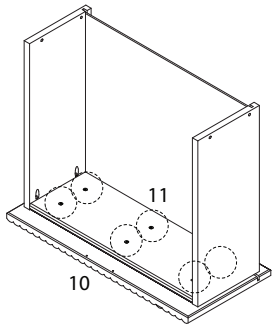

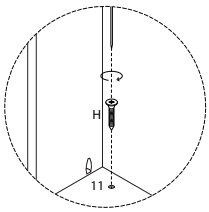

16 x 6

15
x 1

B
M4 x 30
x 4

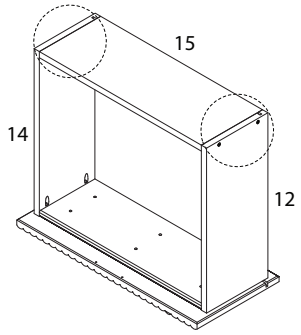

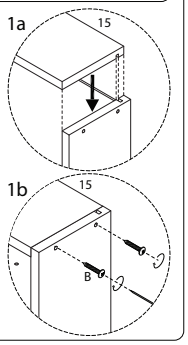

17 x 6

N_2
x 1

O_2
x 1

C
M3 x 12
x 4

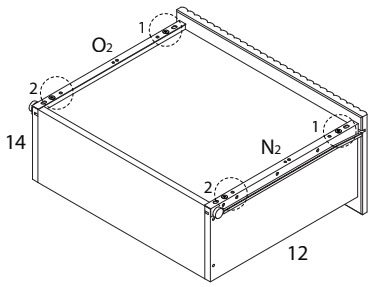

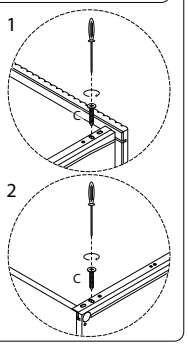

18 x 6

C
M3 x 12
x 2

J
x 6

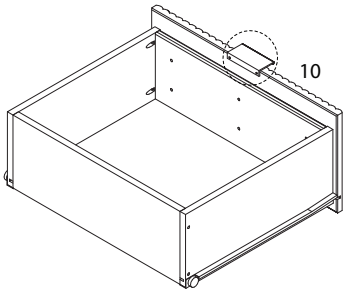

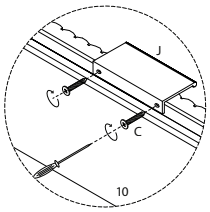

19

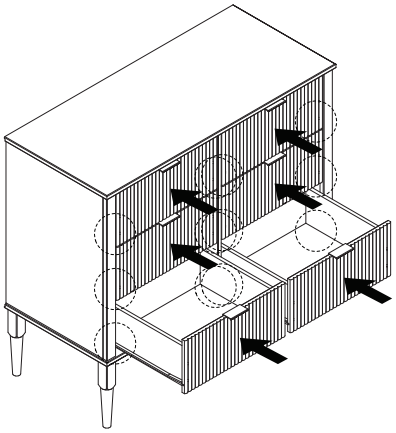

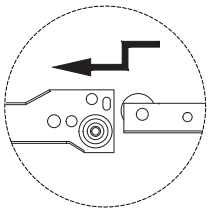

20

C
M3 x 12
x 24

