CORNER SOFA
ECKSOFA
SOFA NAROŻNA

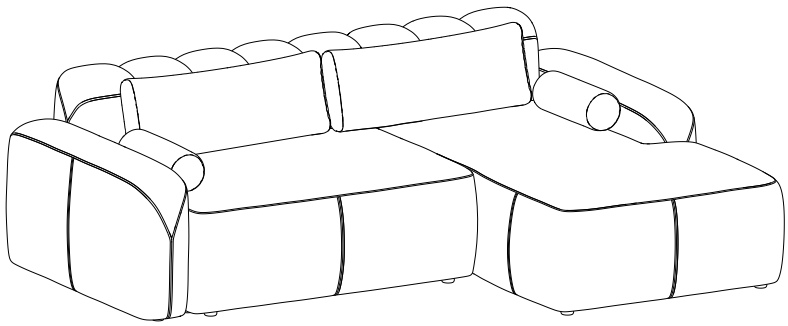



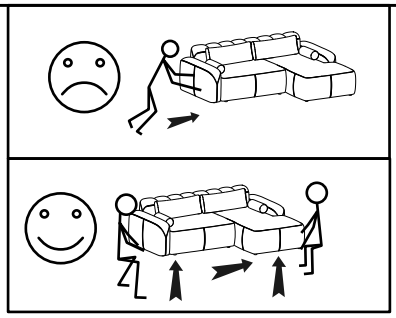

#	QUANTITY MENGE ILOŚĆ
1	1
2	1
3	2
4	1
5	1
6	2
7	2

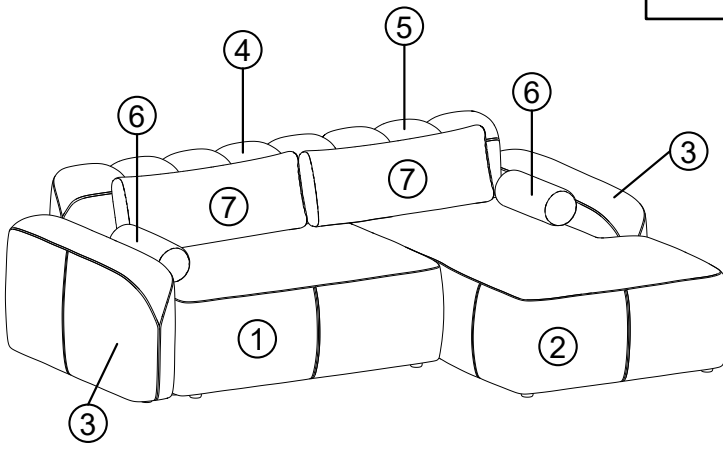

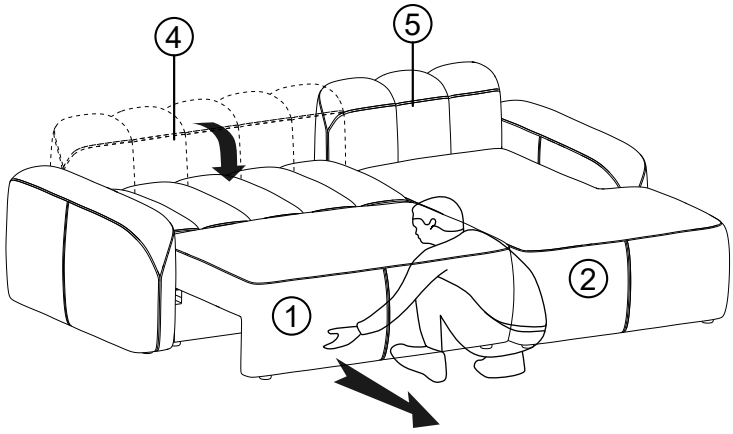

1

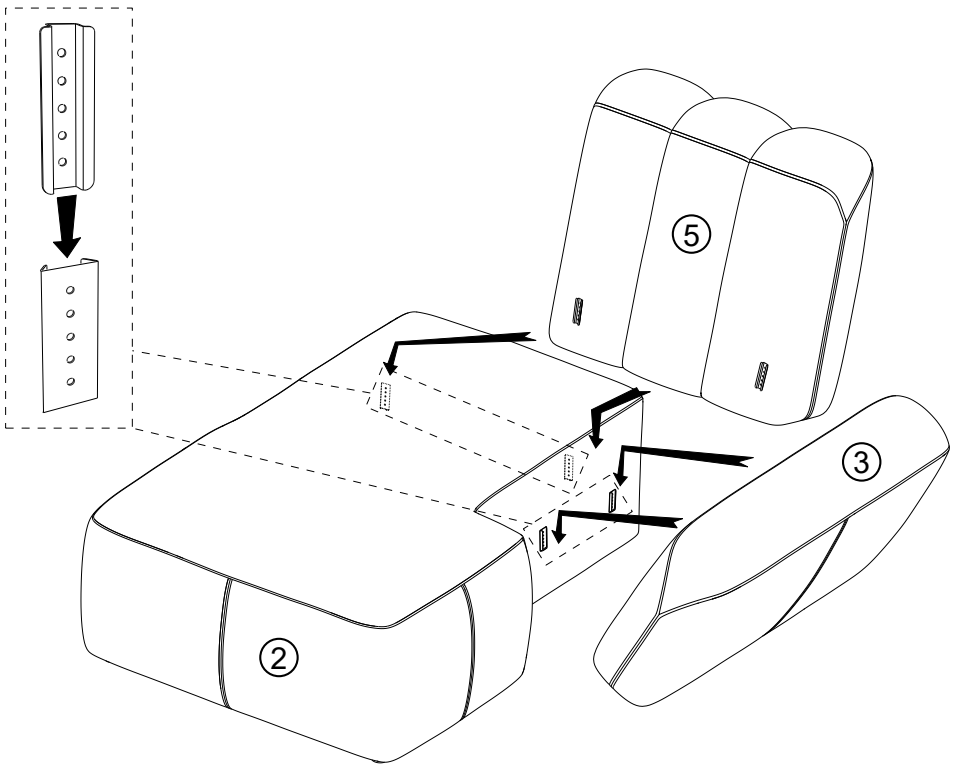

2

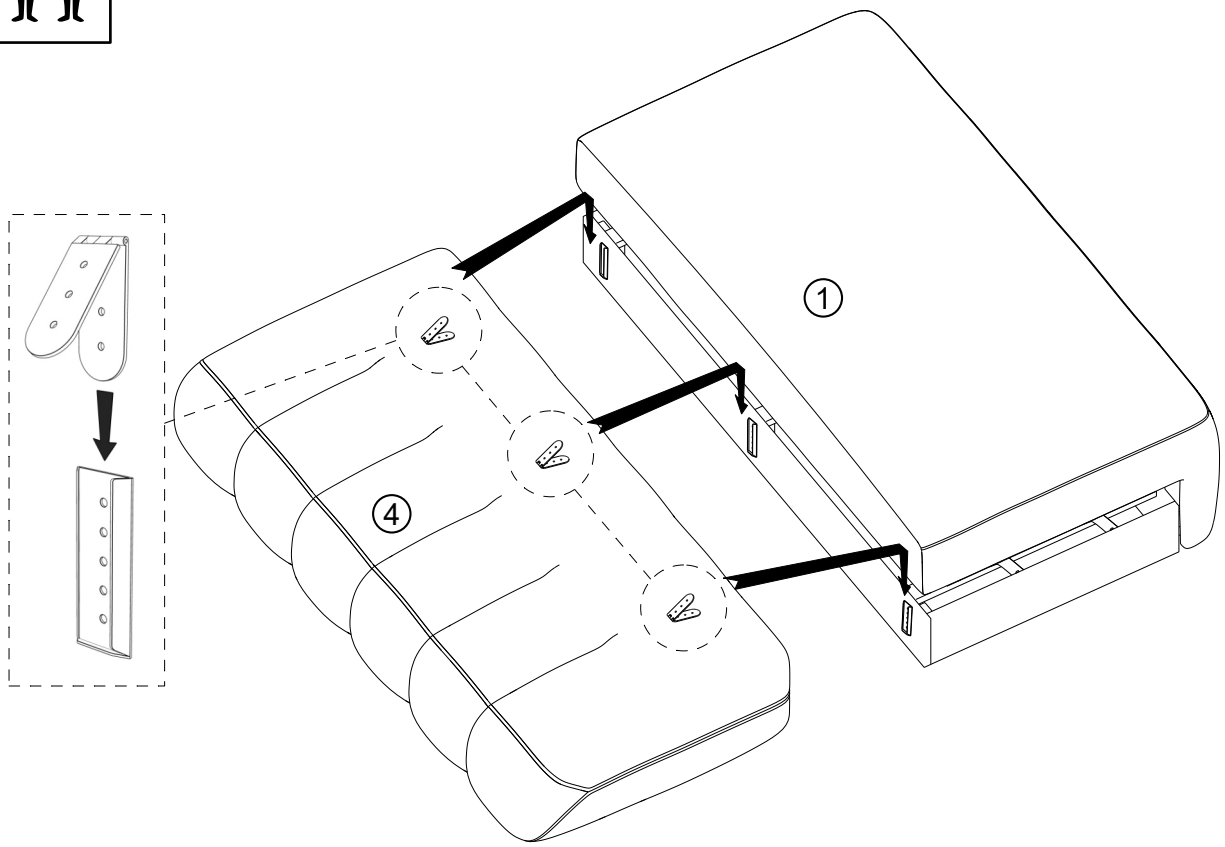

3

