[EN] Product manual
[DE] Benutzerhandbuch
[FR] Manuel de l'utilisateur
[ES] Manual de instrucciones
[IT] Manuale d'uso

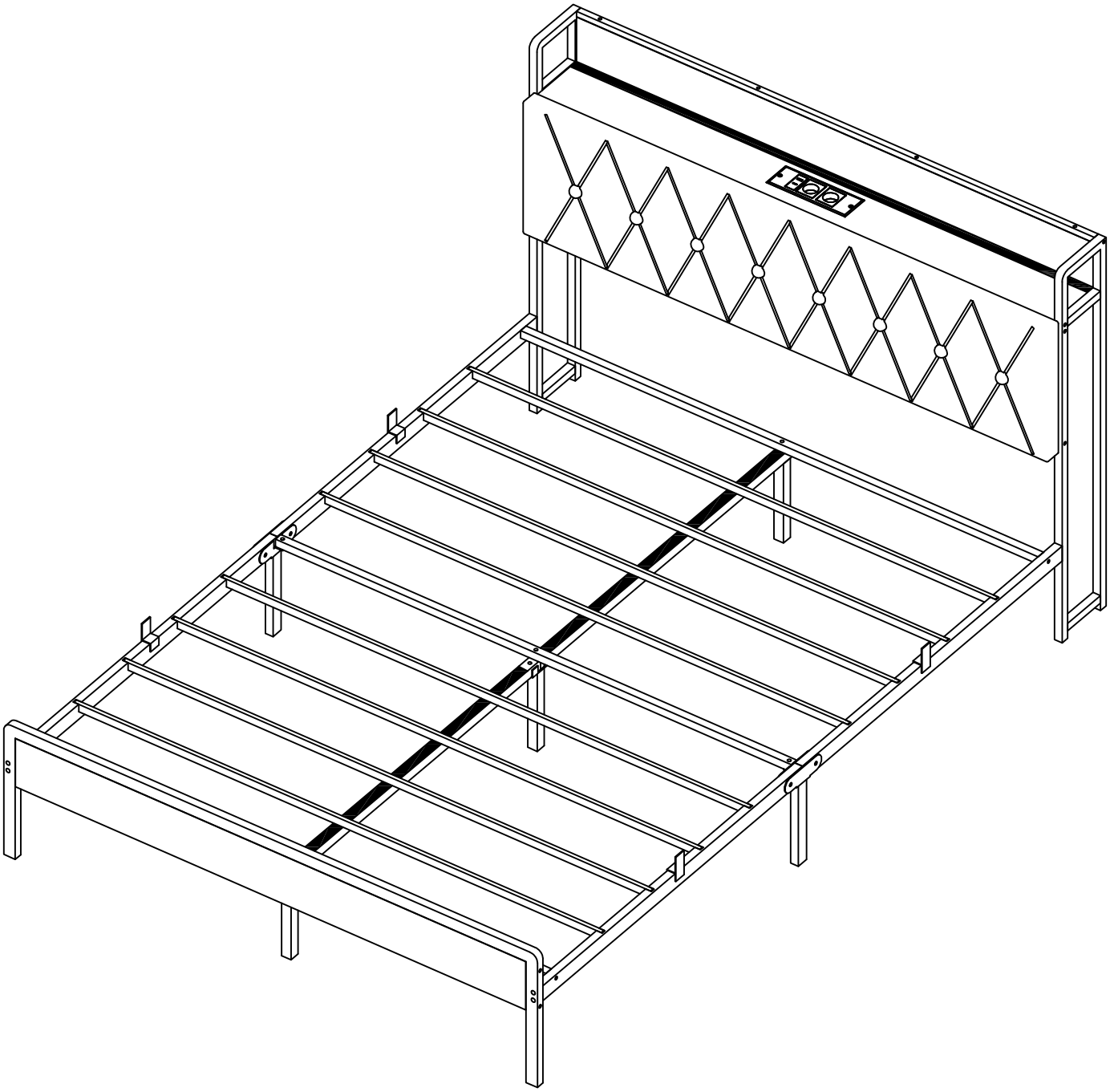

DE

Allgemeine Leitlinien

- Bitte lesen Sie die folgenden Anweisungen sorgfältig durch und verwenden Sie das Produkt entsprechend
- Bitte bewahren Sie dieses Handbuch auf und geben Sie es bei der Weitergabe des Produkts weiter.
- Diese Zusammenfassung kann nicht alle Varianten und die in Betracht gezogenen Schritte in allen Einzelheiten aufzeigen. Bitte kontaktieren Sie uns, wenn Sie weitere Informationen und Hilfe benötigen.

Notizen

- Dieses produkt ist nur für den ausschließlichen gebrauch. Das produkt muß nach der beschreibung zusammengebaut und verwendet werden. Eine schädigung der person und/Oder eine beschädigung des produkts können eintreten, wenn das produkt nicht zum erwarteten zweck genutzt und/Oder vom ursprünglichen design verändert/verändert wird.
- Der Verkäufer übernimmt keine Verantwortung oder Haftung für Verletzungen/Schäden, die durch unsachgemäßen Zusammenbau oder
- unsachgemäßen Gebrauch verursacht werden.
- Hinterlassen sie keine heißen objekte auf der oberfläche.
- Wenn die verpackung entfernt wird und mängel Oder mängel festgestellt werden, hören sie bitte sofort auf, zusammenzubauen und uns zu kontaktieren.
- Bauen sie die produkte bitte auf einer geräuberen oberfläche zusammen. Vermeiden sie, dass ausgeschniffene produkte unbeschädigt auf den boden gelegt werden.
- Trage beim zusammenziehen und/Oder zerlegen handschuhe, um einen scharfen rand zu vermeiden.
- Bitte die seriennummer der komponenten in der anleitung anpassen.
- Wenn ein ersatzteil nicht passt, überprüfen sie die in diesem handbuch beschriebenen regeln.
- Bei einem speziellen bau werden zunächst alle schrauben angebracht, damit die schrauben gespannt sind.
- Die verwendung des geräts wird regelmäßig nach schraube kontrolliert. Gegebenenfalls strafft, um die strukturelle integrität zu gewährleisten.
- Vermeiden sie scharfes objekte und ätzende stoffe.
- Verwenden sie das gerät immer auf ebenem und festem boden.

Warnung

- Bei der montage jedes einzelne element so einsetzen, dass es für kinder unerreichbar ist. Wenn sie einsteigen, könnte sie tödlich sein.
- Vermeiden sie säuglinge und kinder mit allen bestandteilen (film, plastiktüten, schaum usw.) und der verpackung (film -, plastik -, kunststofffolie usw.).
- Artikel mit spitzen gegenständen und ätzenden eigenschaften, die vermeiden, dass sie beschädigt Oder beschädigt werden.

EN

General Guidelines

- Please read the following instructions carefully and use the product accordingly
- Please keep this manual and hand it over when you transfer the product.
- This summary may not indude every detail of all variations and considered steps. Please contact us when further information and help are needed.

Notes

- The product is intended for indoor use only. The product must be assembled and used in accordance with the provisions of the manual. Personal injury and/or damage to product may occur if it used outside of its intended purposes and/or if it has been changed/modifed from its original design.
- The seller does not assume any responsibility or liability for any injury/damage caused by incorrect assembly or improper use.
- Keep the product away from fire sources and high temperatures.
- Do not place any hot objects on the surface of the product.
- If there are any defective or missing parts after unpacking, please cease assembly immediately and contact us.
- Please assemble the item on a spacious suface and do not place the unwrapped product directly on the ground to avoid product damage.
- Please wear gloves during the assembly and/or disassembly process to avoid scratches from any sharp edges.
- Please match the corresponding part and fitting based on the part number in the manual.
- If the part does not match with the fitting, please check the piece as specified in this manual.
- During assembly, first loosely align all screws with the corresponding pre-drilled holes and then tighten the screws one by one.
- Periodically inspect screw tightness while the product is in use. if necessary, retighten to ensure structural integrity.
- Please keep the product away from sharp, pointed objects and corrosive substances to prevent product damage.
- Please place this item on level, solid ground during use.

Warnings

- During assembly, keep all small parts out of the reach of children. it may be fatal if swallowed or inhaled.
- To avoid the potential dangers of suffocation, please keep all parts and packaging (fim, plastic bags, foam, etc.) away from babies and children.
- Keep sharp objects and corrosive items away from the prduct to avoid any damage or injury.

FR

Lignes directrices générales

- Lisez attentivement les instructions suivantes et utilisez le produit en conséquence.
- Gardez le manuel prêt pour le transfert.
- Le résumé peut ne pas inclure toutes les modifications ou les phases à l'étude. Pour de plus amples informations et de l'aide, veuillez contacter:

Notes

- Le produit est réservé à un usage personnel. Les produits doivent être assemblés et utilisés conformément au mode d'emploi. Des dommages corporels et/ou des dommages au produit peuvent survenir si le produit n'a pas été utilisé aux fins prévues et/ou a été modifié/modifié par la conception originale.
- Le vendeur n'est pas responsable des blessures ou des dommages causés par un montage incorrect ou une mauvaise utilisation.
- Tenir à l'écart du feu et de la chaleur.
- Orienter pour éviter de laisser des objets chauds à la surface.
- Si l'emballage est enlevé et qu'il y a des défauts ou des défauts, arrêtez immédiatement l'assemblage et contactez-nous.
- Opt veuillez assembler le produit sur une surface propre. Évitez de mettre les produits non coupés sur le sol intacts.
- Peler et/ou enlever les gants pour éviter les arêtes tranchantes.
- Changez le numéro de série de la pièce dans le manuel.
- Vérifiez les règles décrites dans ce manuel si les pièces remplacées ne conviennent pas.
- Vissez les vis pour les visser.
- Vissez régulièrement pour vérifier l'utilisation de l'appareil. Le cas échéant, l'armature est nécessaire pour assurer l'intégrité structurale.
- Renforcer pour éviter les objets pointus et les substances corrosives.
- L'essai doit être effectué sur une surface plane et dure.

Avertissement

- Pendant le montage, gardez toutes les petites pièces hors de portée des enfants. elles peuvent être mortelles si elles sont avalées ou inhalées.Afin d'
- éviter les risques potentiels de suffocation, veuillez tenir toutes les pièces et l'emballage (film, sacs en plastique, mousse, etc.) hors de portée des bébés et des enfants.
- Tenir les objets tranchants et corrosifs à l'écart du produit afin d'éviter tout dommage ou blessure.

IT

Linee guida generali

- Leggere attentamente le istruzioni che seguono e utilizzare il prodotto di conseguenza.
- Tenere il manuale pronto per il trasferimento.
- Questa sintesi potrebbe non includere tutti i dettagli di tutti i cambiamenti e le fasi da considerare. Per ulteriori informazioni e assistenza, contattateci.

Appunti

- Il prodotto è destinato esclusivamente ad uso personale. I prodotti devono essere assemblati e utilizzati conformemente alle istruzioni per l'uso. Possono verificarsi danni alle persone e/o danni al prodotto se il prodotto non è stato utilizzato per lo scopo previsto e/o se è stato modificato/modificato dal progetto originario.
- Il venditore non è responsabile di eventuali lesioni o danni causati da un montaggio errato o da un uso improprio.
- Tenere lontano dal fuoco e dal calore.
- Sterzare per non lasciare oggetti caldi sulla superficie.
- Se l'imballaggio viene smontato e si riscontrano difetti o difetti, interrompere immediatamente il montaggio e mettersi in contatto con noi.
- Per favore assemblare il prodotto su una superficie pulita. Evitare di mettere i prodotti non tagliati sul pavimento intatti.
- Sterzare e/o togliere guanti per evitare che i bordi siano affilati.
- Cambiare il numero di serie del pezzo nel manuale.
- Verificare le regole descritte in questo manuale se le parti sostituite non sono adatte.
- Avvitare le viti per avvitarle.
- Avvitare regolarmente per verificare l'uso dell'apparecchio. Se necessario, il rafforzamento è necessario per garantire l'integrità strutturale.
- Sterzare per evitare oggetti appuntiti e sostanze corrosive.
- La prova deve essere effettuata su una superficie piana e dura.

Avvertimento

- Utilizzare ogni singolo elemento nel processo di assemblaggio, in modo che i bambini non possano accedervi. Potrebbe essere fatale se entrassero.
- Evitare che i bambini e i bambini entrino in contatto con tutti i materiali (pellicola, borsa di plastica, schiuma, ecc.) e con gli imballaggi (pellicola, plastica, pellicola di plastica, ecc.).
- Oggetti appuntiti e corrosivi da evitare di essere danneggiati o danneggiati.

Criterios generales

- **Lea las siguientes instrucciones cuidadosamente y utilice el producto en consecuencia.**
- **Tener el manual listo para la transferencia.**
- **Es posible que este resumen no incluya todos los detalles de todos los cambios y pasos a tener en cuenta. Para más información y ayuda, póngase en contacto con nosotros.**

Instrucciones

- **Este producto es solo para uso personal. El producto debe ser montado y utilizado de acuerdo con las instrucciones. Lesiones personales y/o daños al producto pueden ocurrir si el producto no se utiliza para el propósito previsto y/o ha sido modificado/modificado por el diseño original.**
- **El vendedor no se hace responsable de las lesiones o daños causados por un montaje incorrecto o un uso inadecuado.**
- **Mantener alejado del fuego y el calor.**
- **Posicionamiento para evitar dejar objetos calientes en la superficie.**
- **Si el paquete se retira y es defectuoso o defectuoso, detenga el montaje de inmediato y póngase en contacto con nosotros.**
- **Opción de ensamblar el producto en una superficie limpia. Evite dejar productos sin cortar en el suelo intactos.**
- **Pelar y/o quitarse los guantes para evitar los bordes afilados.**
- **Cambiar el número de serie de la pieza en el manual.**
- **Si la pieza de repuesto no es adecuada, revise las reglas descritas en este manual.**
- **Fijación de tornillos con tornillos.**
- **Compruebe regularmente el uso del equipo. Cuando proceda, se requiere un marco para garantizar la integridad estructural.**
- **Reforzado para evitar objetos puntiagudos y sustancias corrosivas.**
- **La prueba debe realizarse en una superficie dura y plana.**

Advertencia

- **Utilice cada elemento individual durante el montaje para que los niños no puedan acceder a ellos. Si entran, pueden ser mortales.**
- **Evitar el contacto de bebés y bebés con todos los materiales (cortex, bolsas de plástico, caucho, etc.) y materiales de embalaje (cortex, plástico, plástico, etc.).**
- **● piezas punzantes y corrosivas para evitar ser dañadas o dañadas.**

Hersteller	Huizhou Dapingju Home Products Co., Ltd
Adresse	Qiuchang street office,Gaoling village? jiangtian group, Huiyang District, Huizhou
Email / URL	CJY18329668919@163.com
EC REP	Unternehmen: Apex CE Specialists GmbH Gebiet: Deutsch Düsseldorf Adresse: Grafenberger Allee 277,40237 Düsseldorf DE Postleitzahl: 40237 Zahlen: +49 21186392011 E-Mail: info@apex-ce.com

Produkt: Bettgestell

Modell: GEO101T-050210

Nennspannung: 230-250V~, Max 16A

Nennfrequenz: 50/60Hz

Leistung: 10.5W Max

Part list

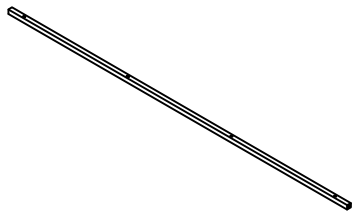 ①X1	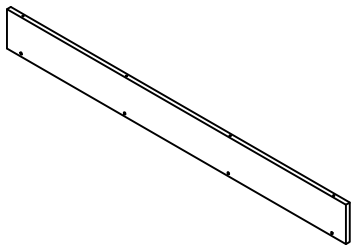 ②X1	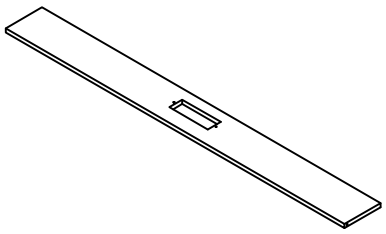 ③X1
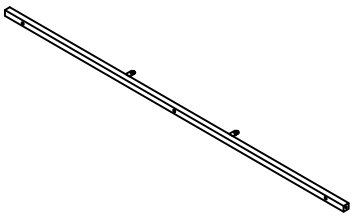 ④X1	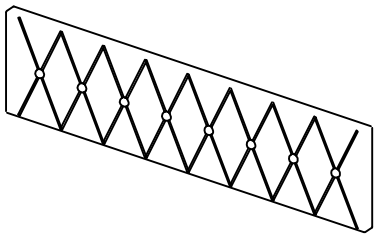 ⑤X1	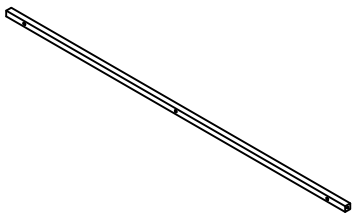 ⑥X1
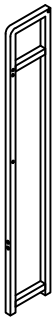 ⑦X2	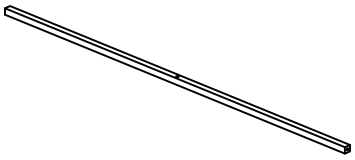 ⑧X2	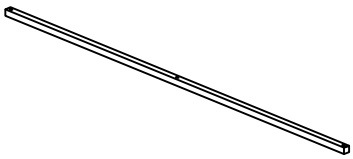 ⑨X1
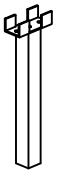 ⑩X1	⑪X2	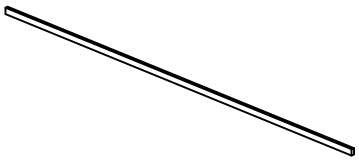 ⑫X8

Part list

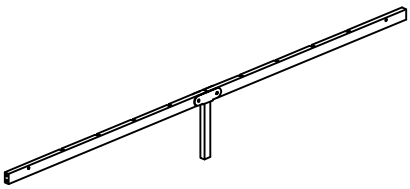	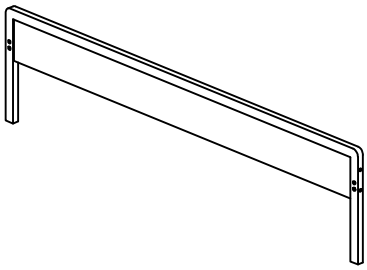	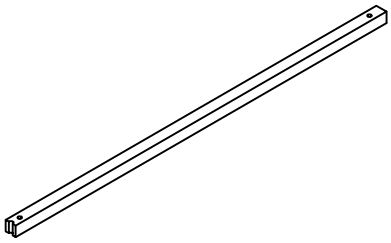
13X2	14X1	15X2

Hardware list

Ⓐ X2

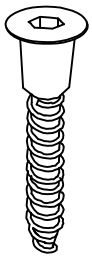

Ⓑ X10+1

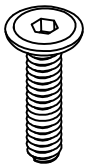

Ⓒ X8+1

Ⓓ X2+1

Ⓔ X20+1

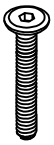

Ⓕ X3+1

Ⓖ X2

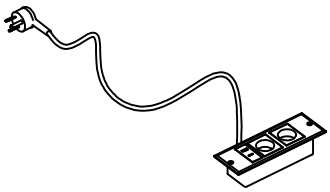

Ⓗ X1

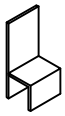

Ⓘ X4

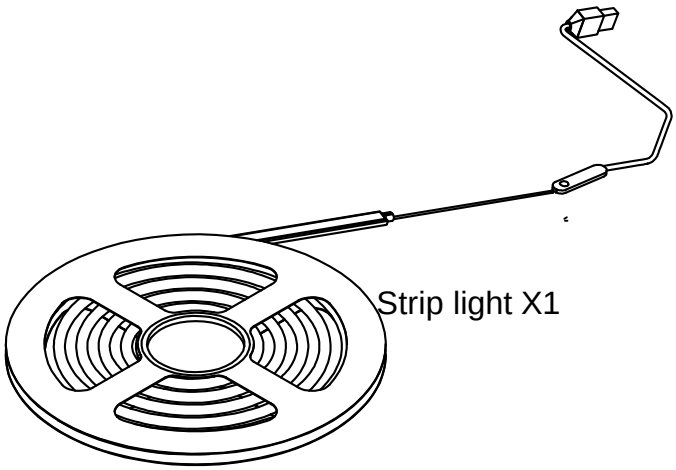

Strip light X1

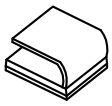

Snap fastening X4

Ⓙ X1

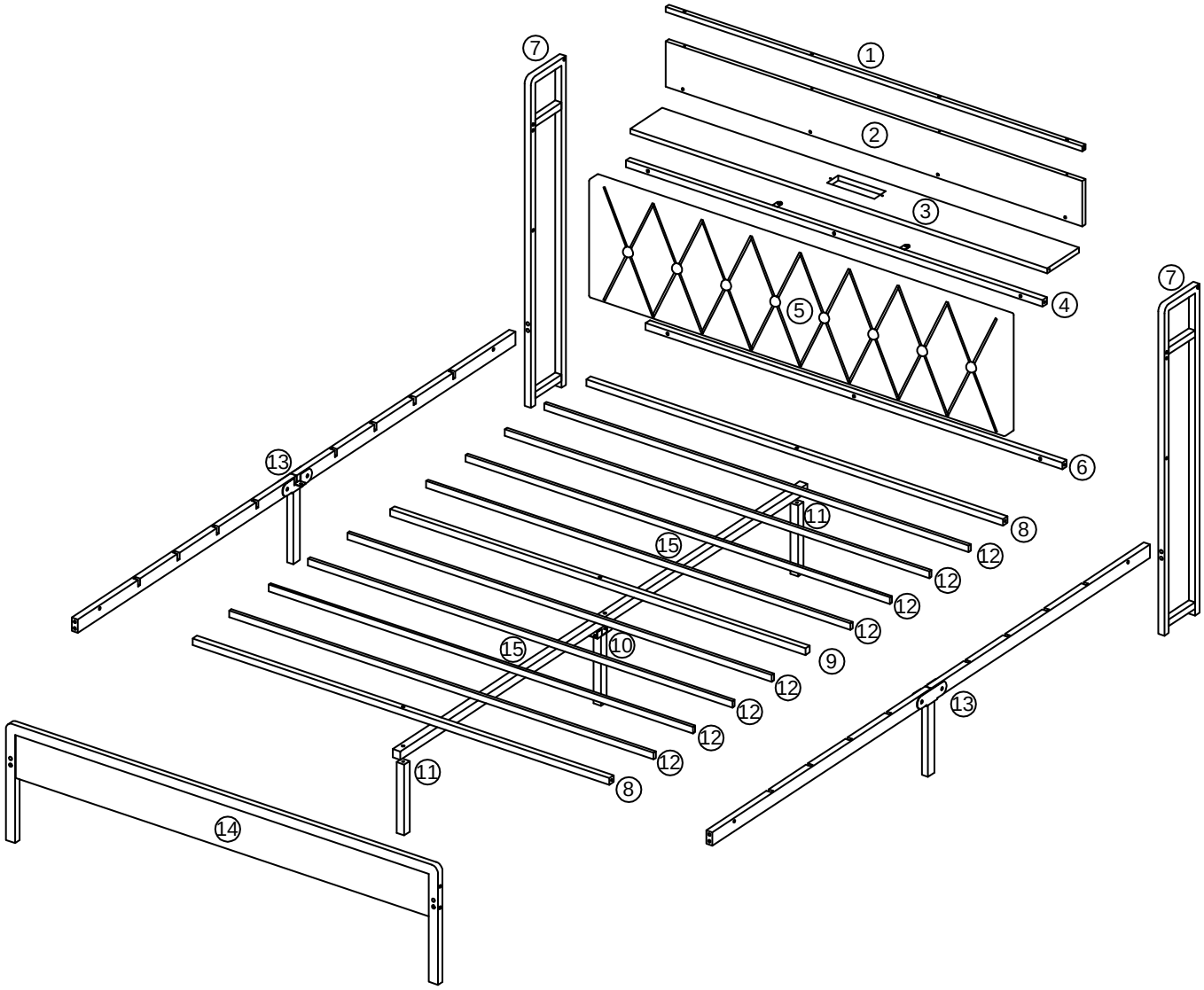

[EN] This product requires at least two people to install it.

[DE] Für die Installation dieses Produkts sind mindestens zwei Personen erforderlich.

[FR] Ce produit nécessite au moins deux personnes pour son installation.

1

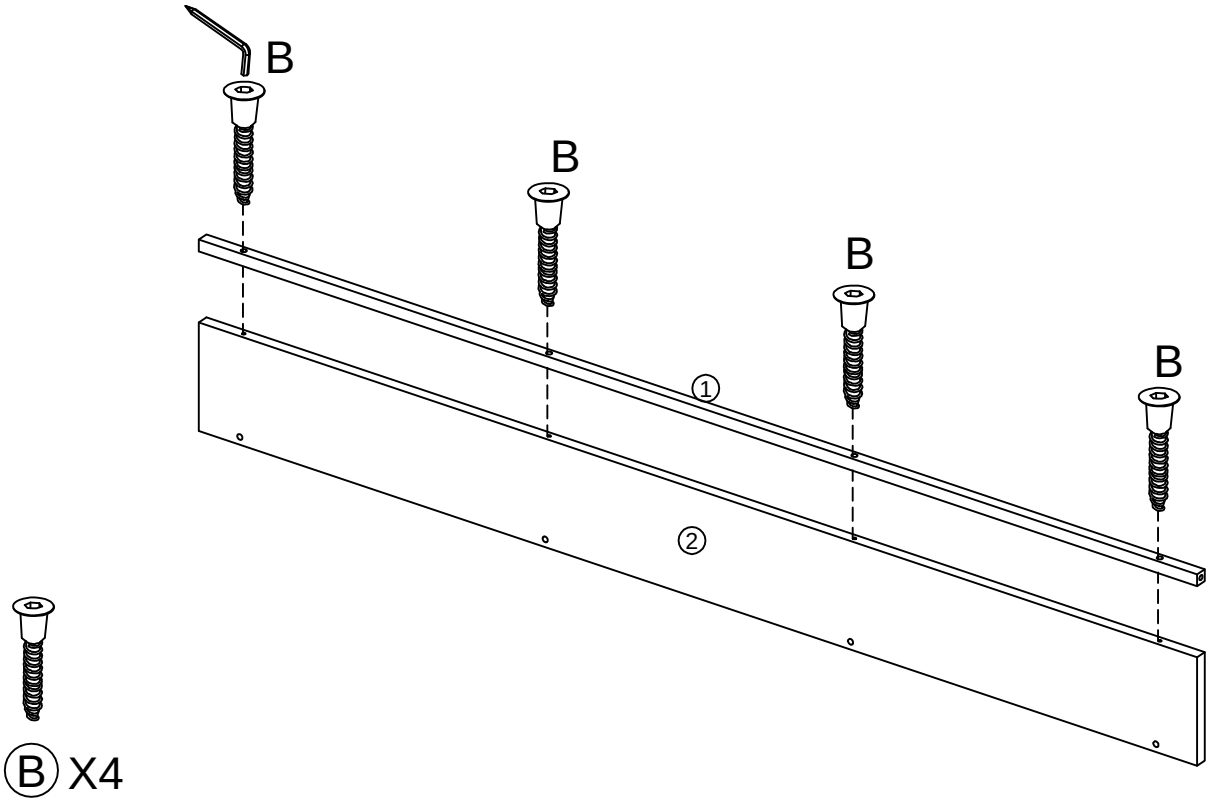

2

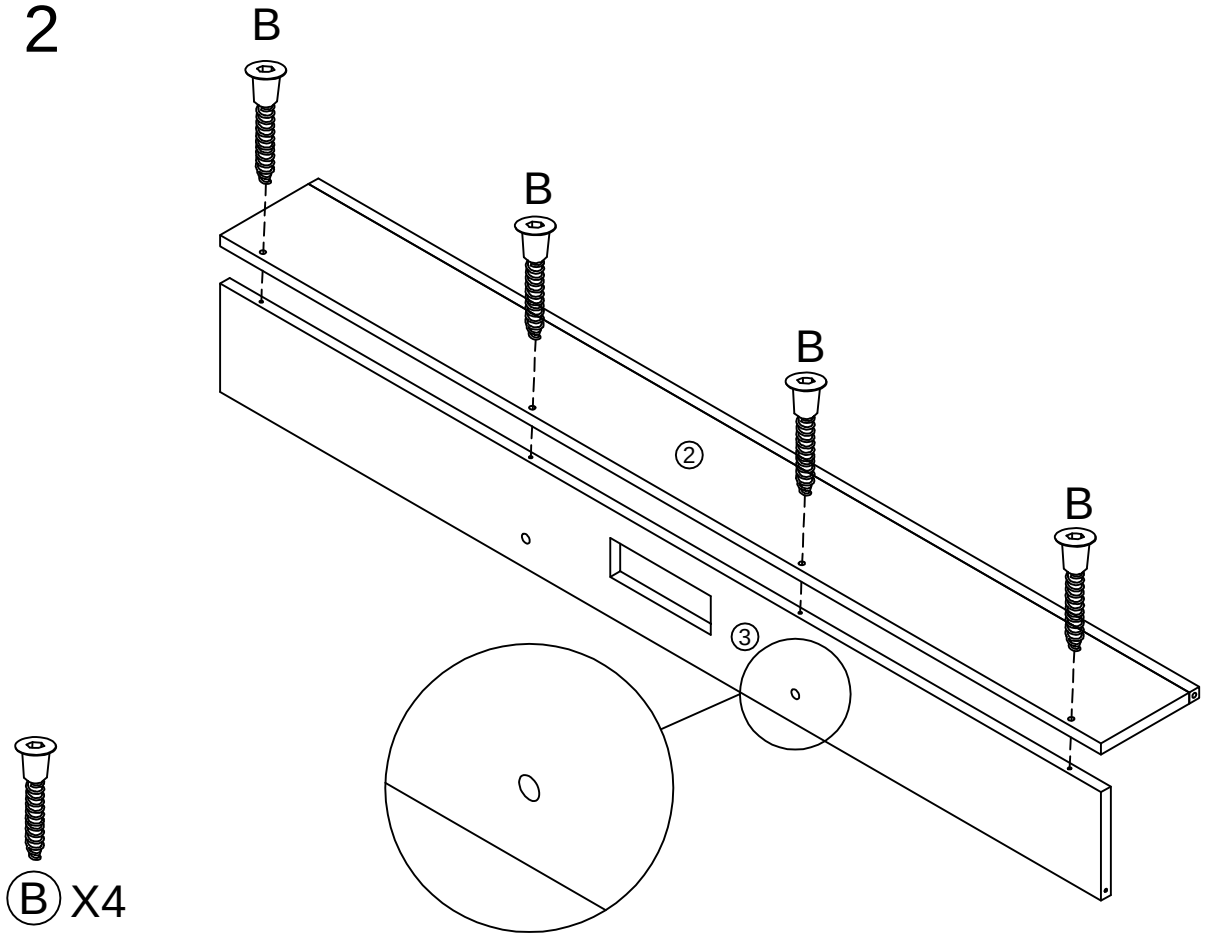

3

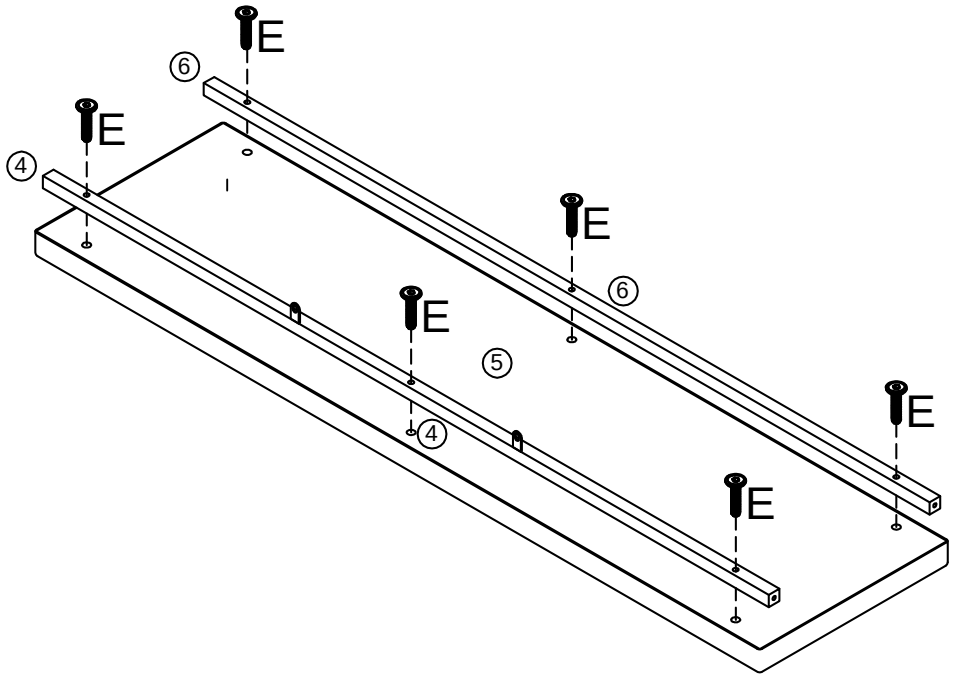

(E) X6

4

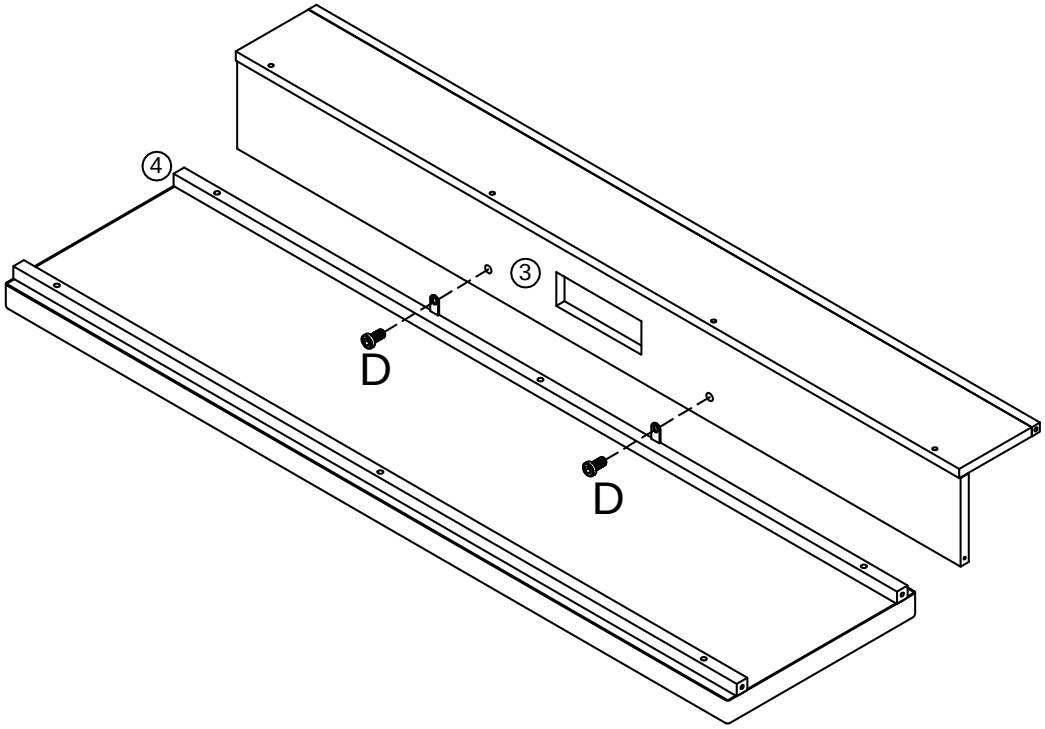

(D) X2

5

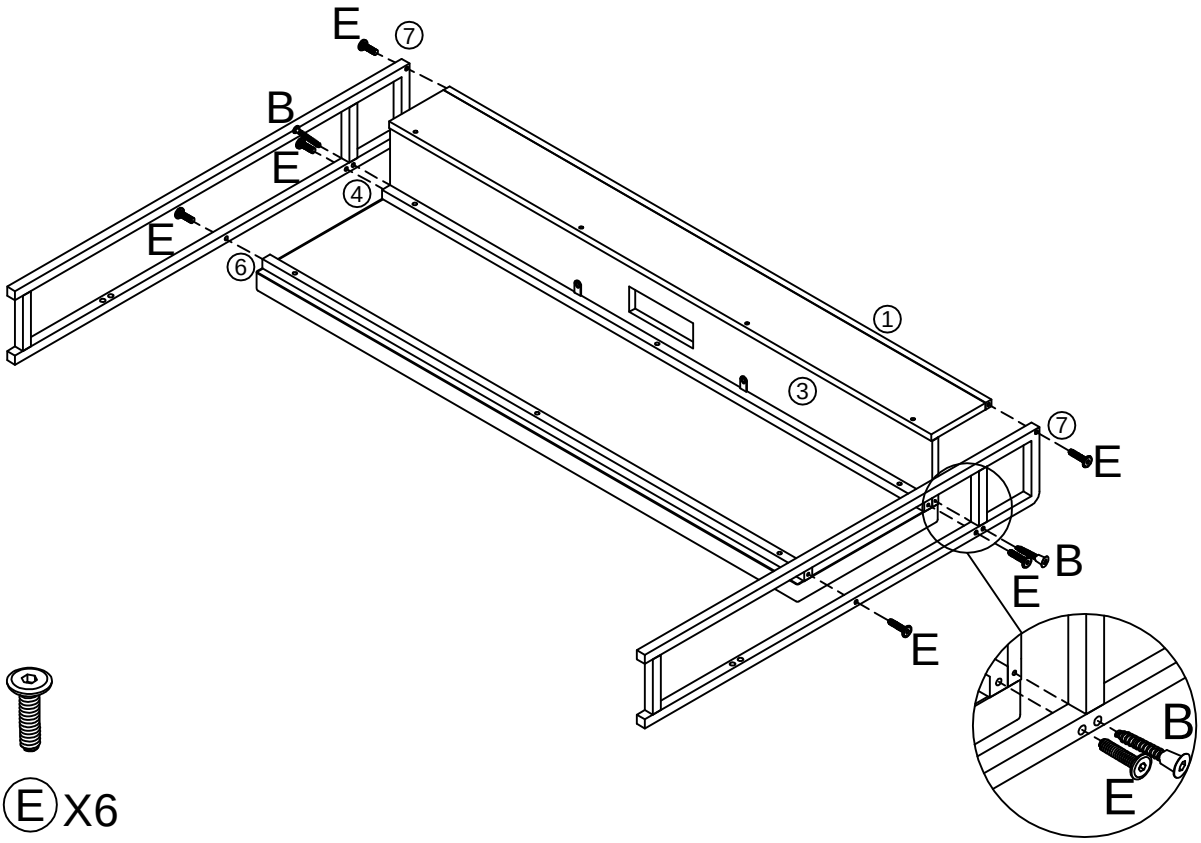

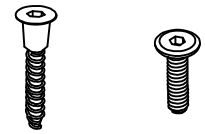

Ⓑ X2 Ⓔ X6

6

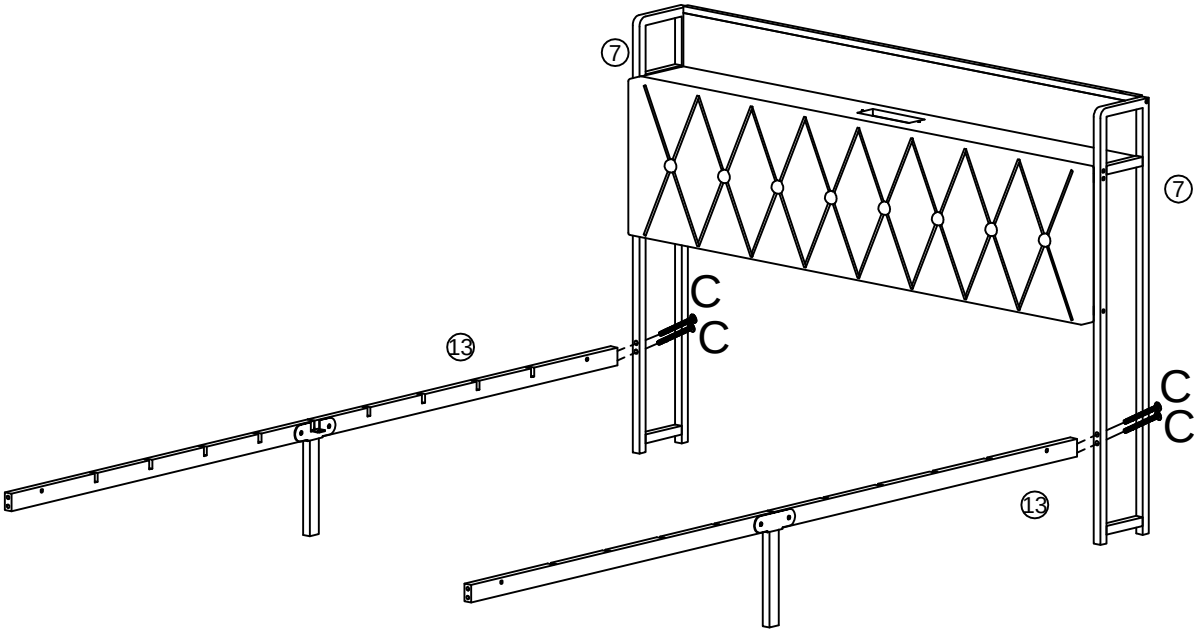

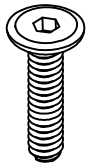

Ⓒ X4

7

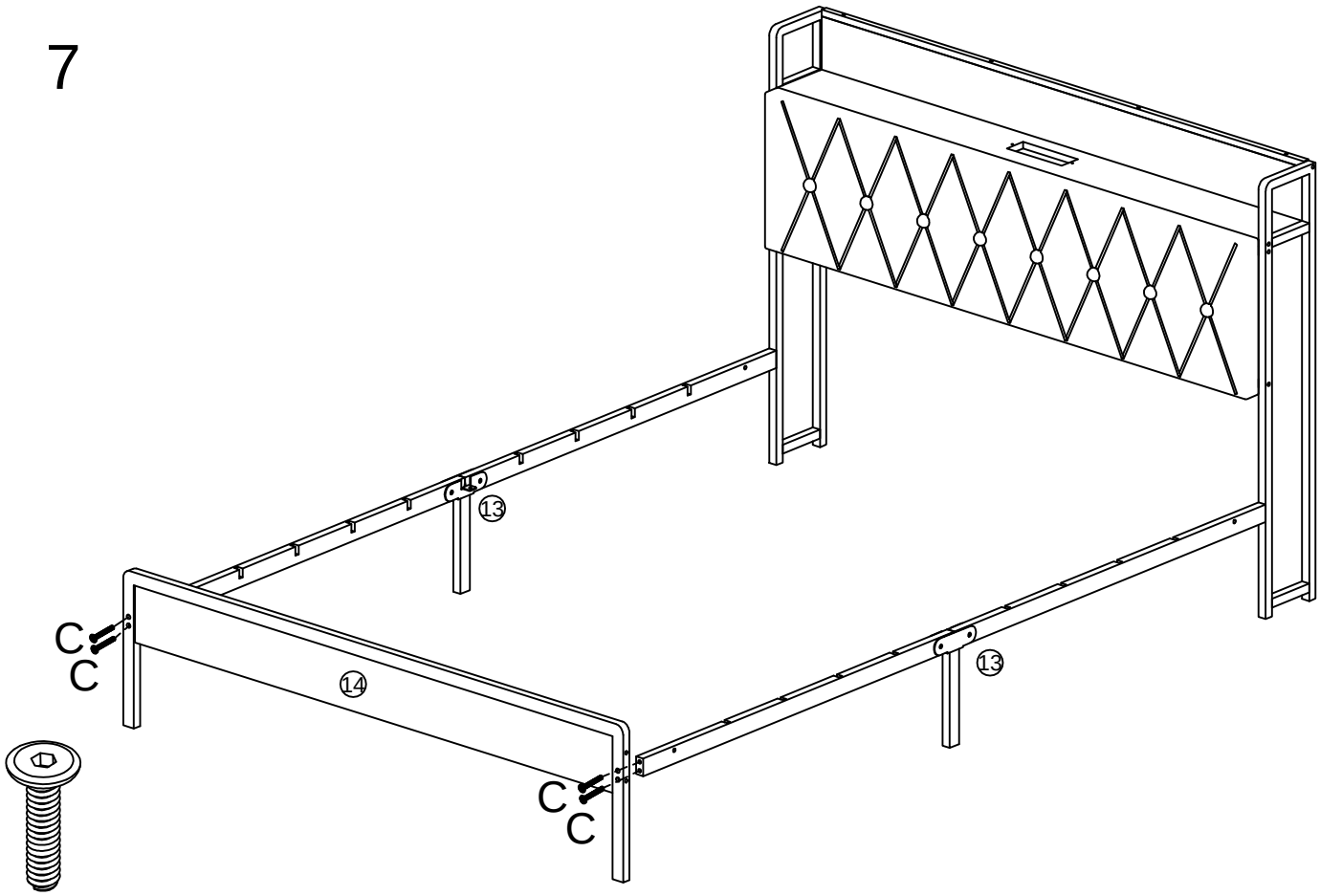

Ⓒ X4

8

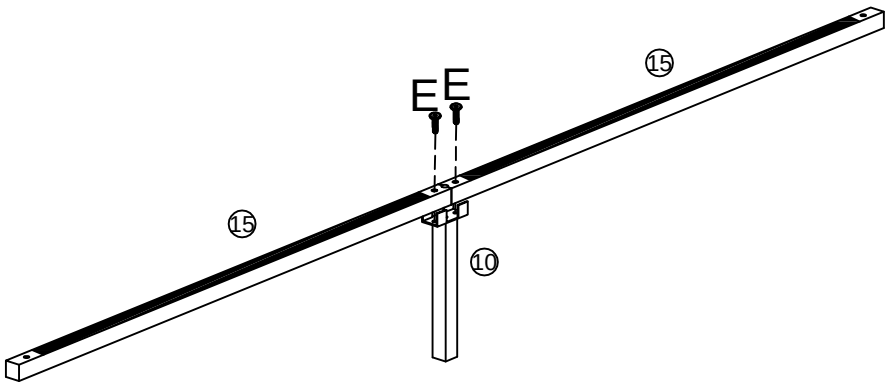

[EN]Silentlayerfacing up
[DE]Geräuschdämpfende Schicht nach oben.
[FR]Couche silencieuse vers le haut

Ⓔ X2

9

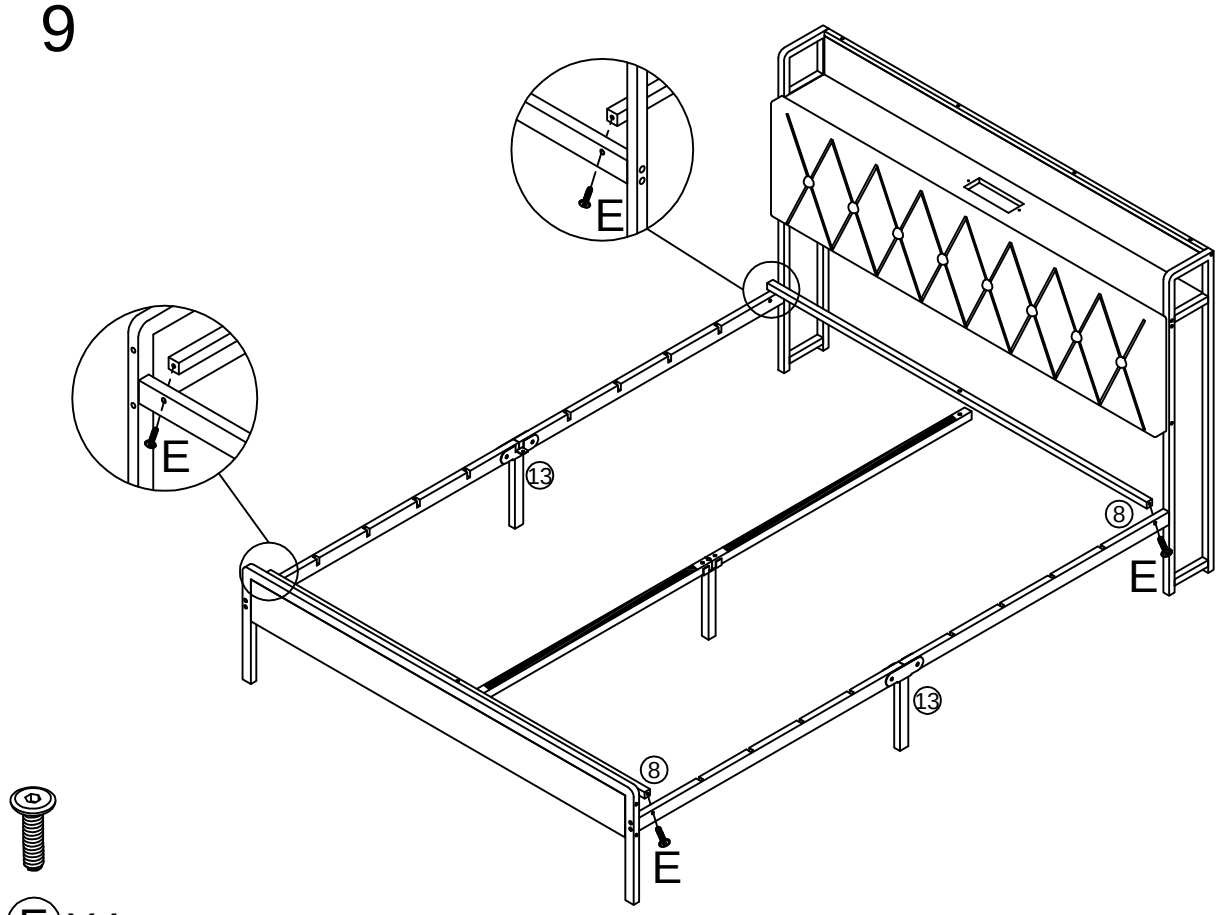

E X4

10

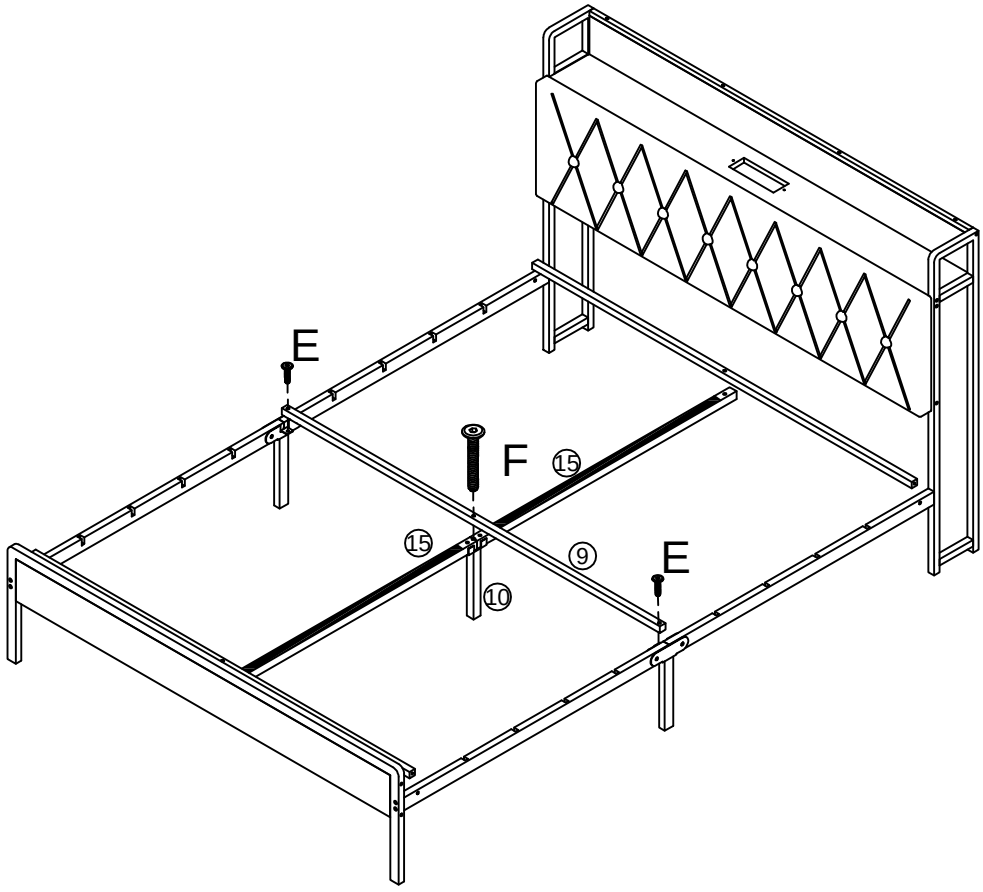

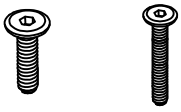

E X2 F X1

11

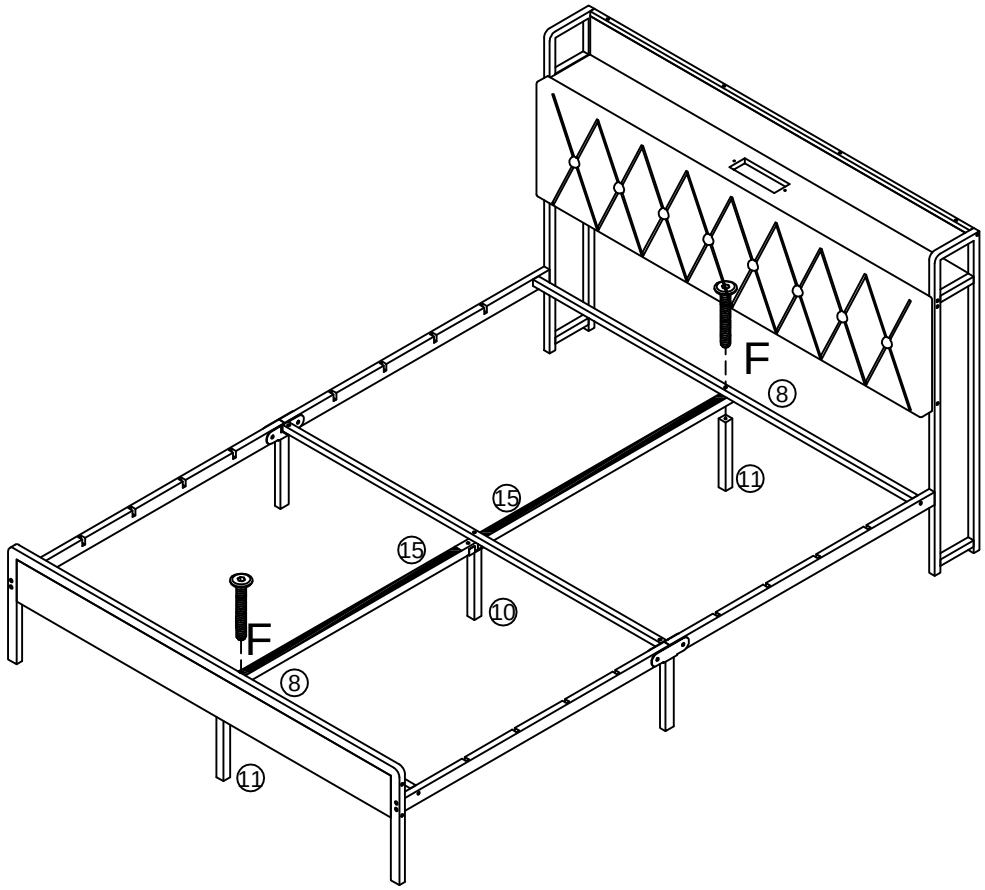

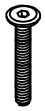

F X2

12

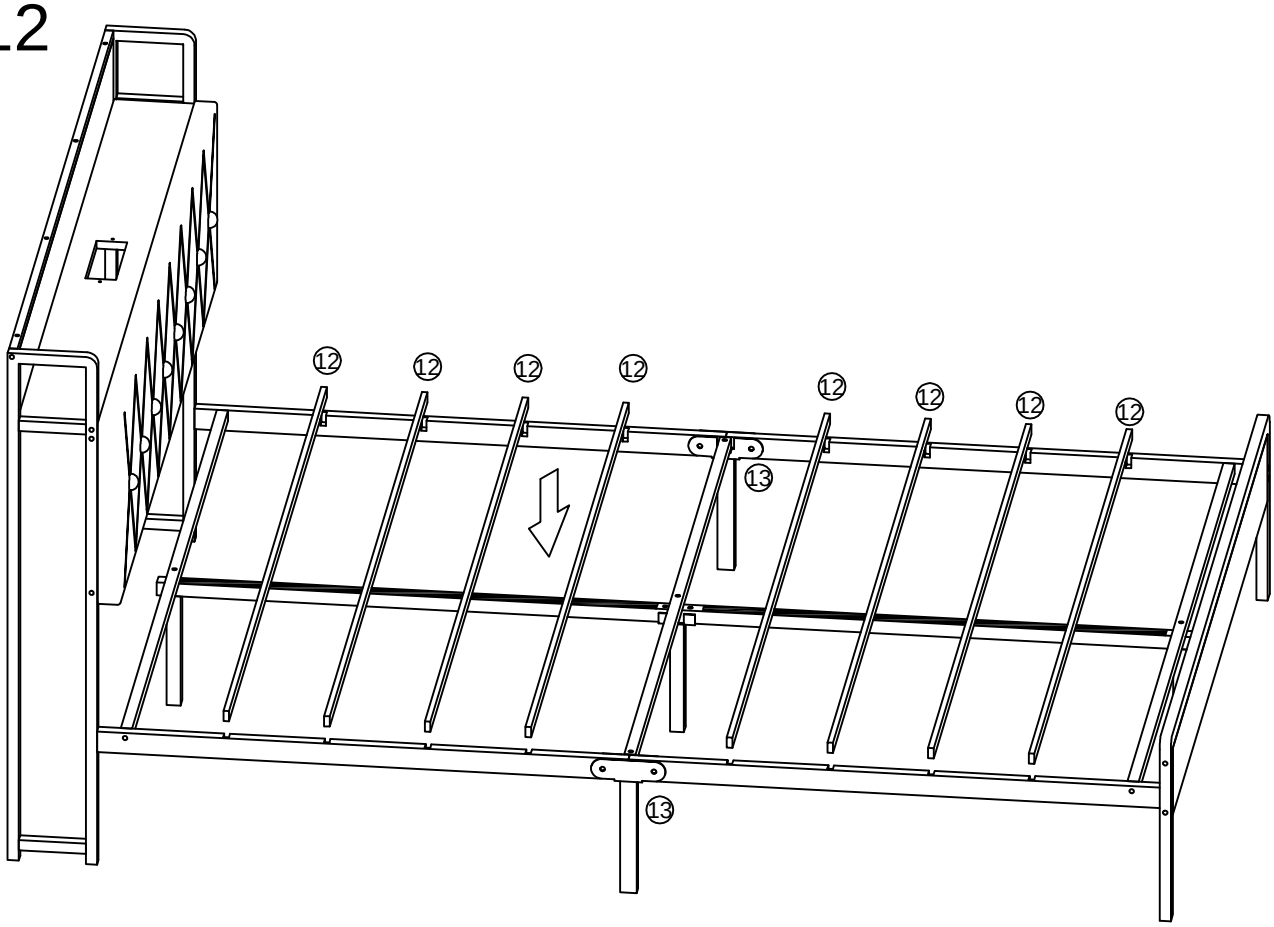

13

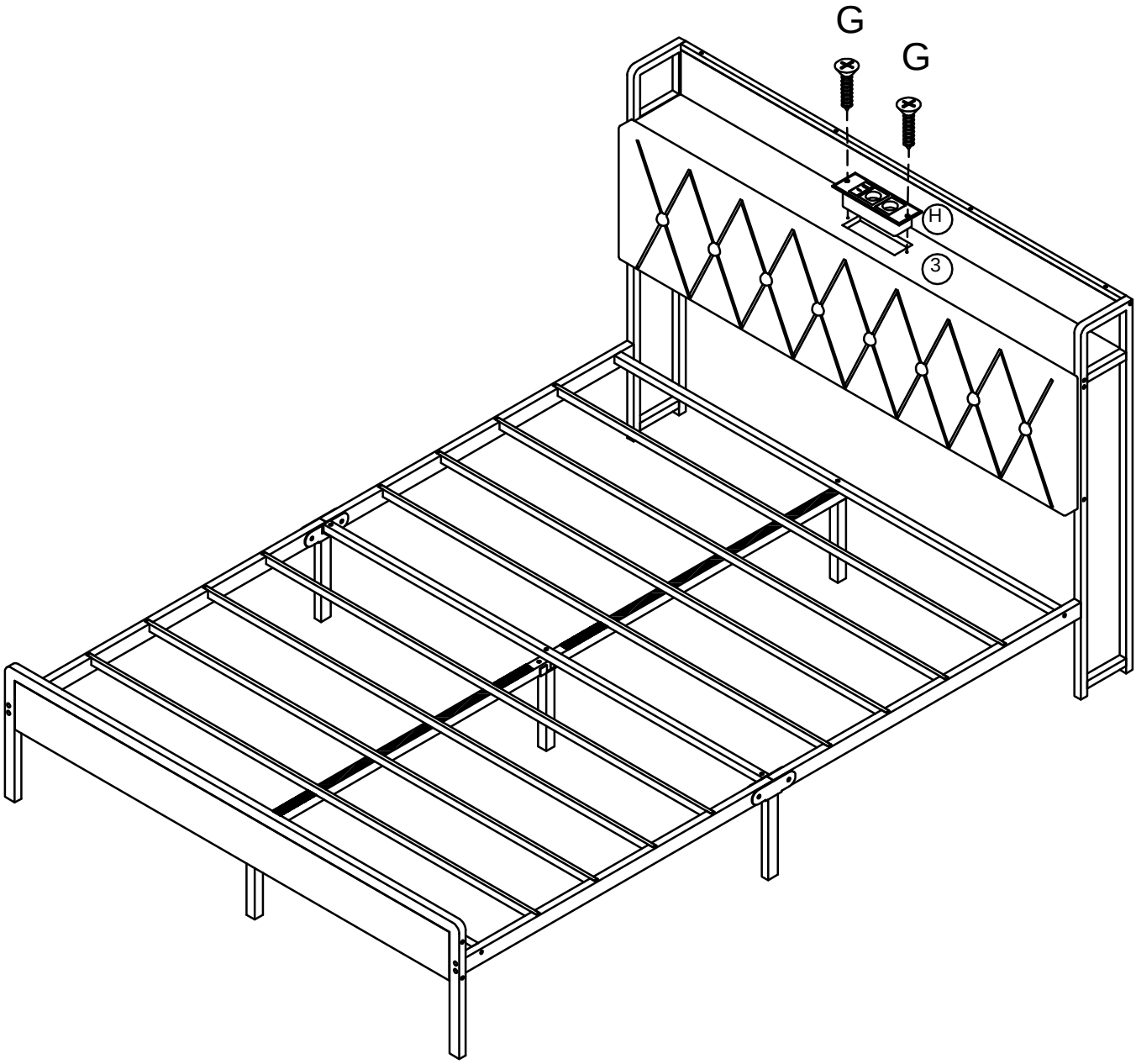

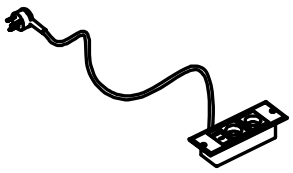

GX2 HX1

14

[EN] Tear off the tape and apply it to the bottom plate, then press it firmly with your hand.
[DE] Klebeband abziehen, auf die Bodenplatte aufkleben und dann fest mit der Hand andrücken.
[FR] Décollez le ruban adhésif, appliquez-le sur la plaque inférieure, puis appuyez fermement avec la main.

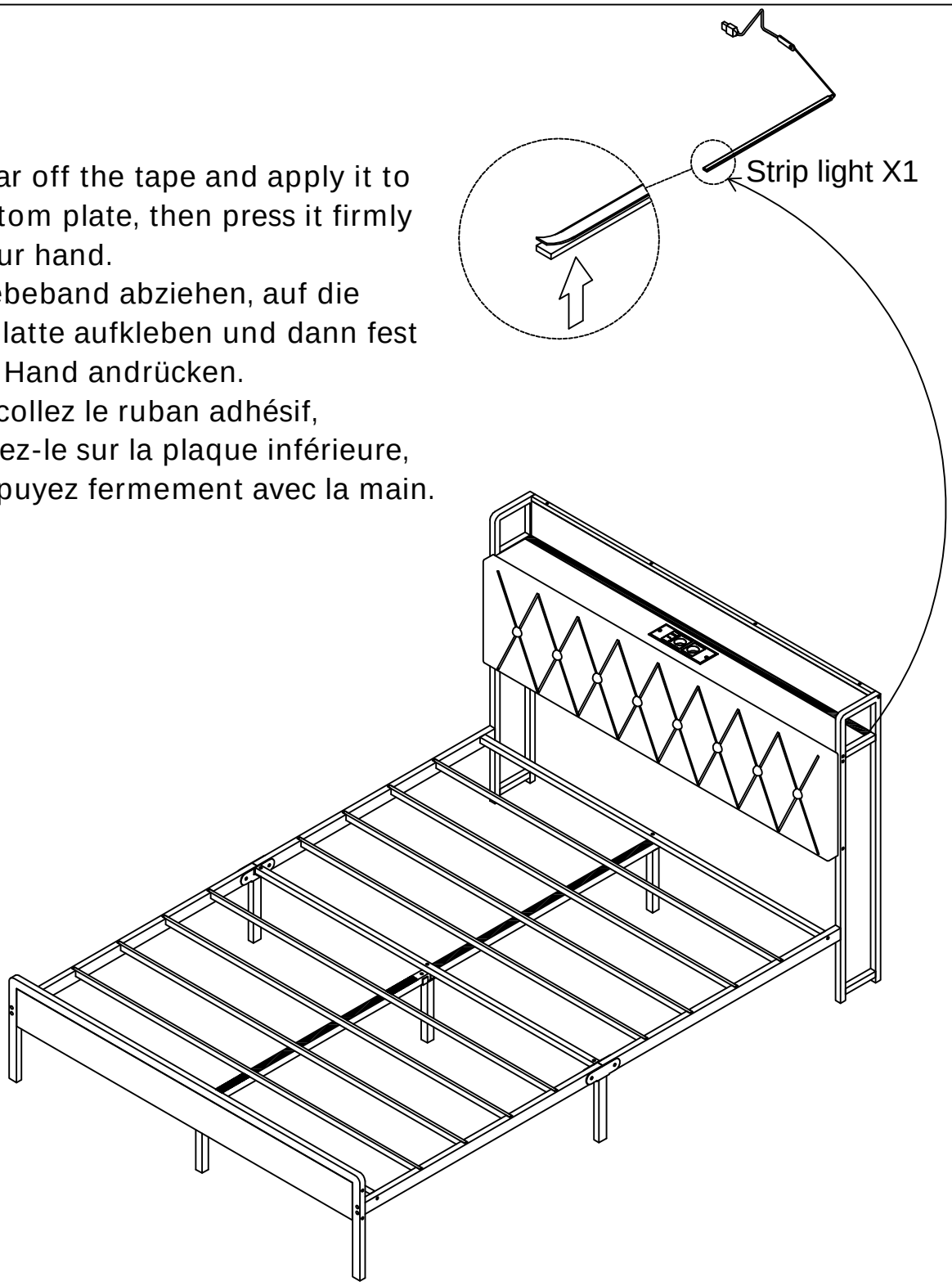

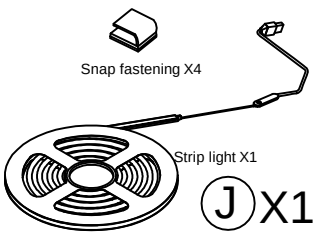

J X1

15

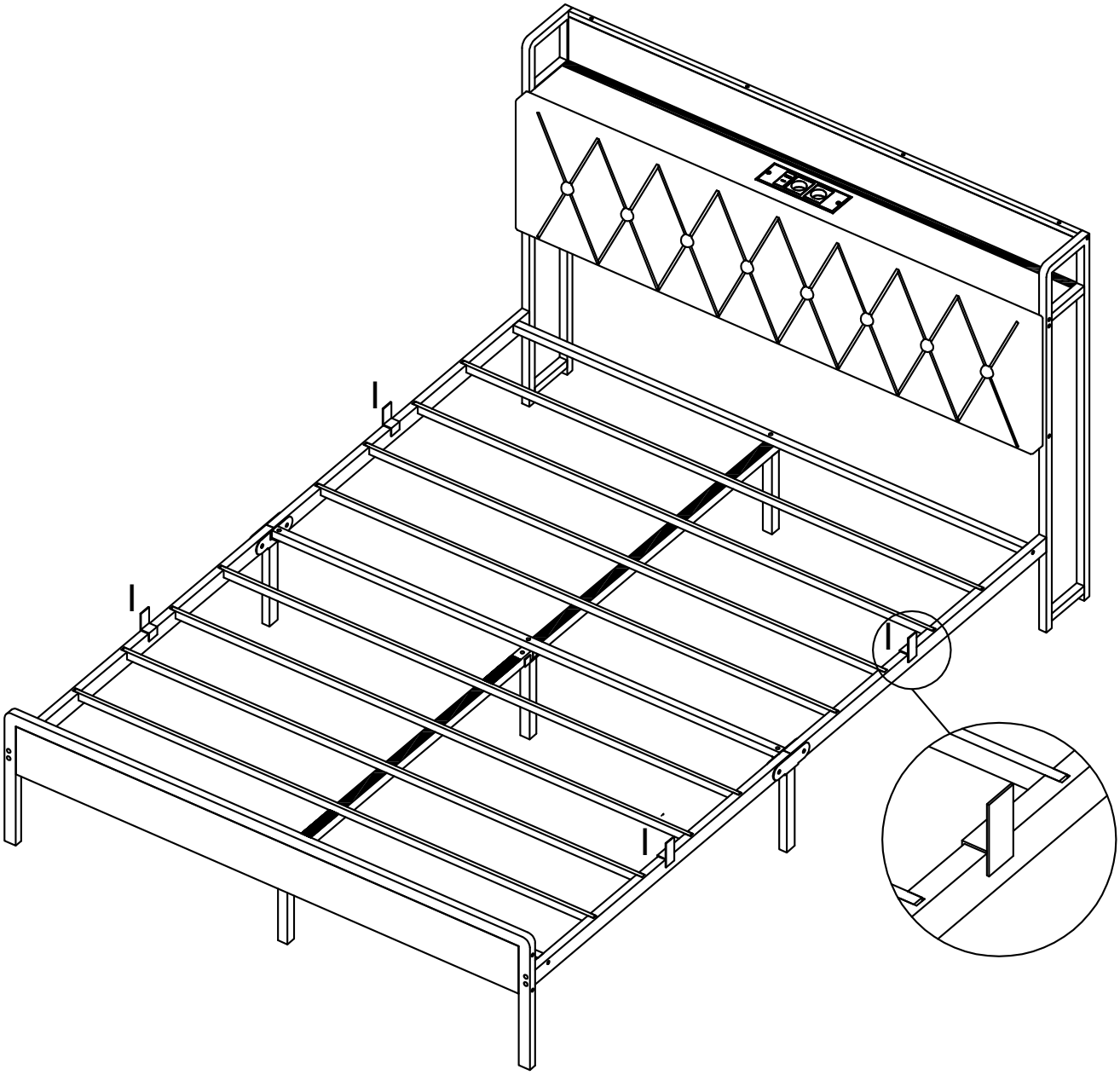

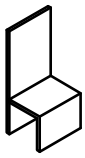

Ⓘ X4