INSTRUKCJA MONTAŻU

łóżka ze stelażem podnoszonym. Rama o podbudowie metalowej z podnośnikami i sprężynami gazowymi.

ASSEMBLY INSTRUCTIONS

for a bed with a lifting frame. The frame has a metal base with lifters and gas springs.

MONTAGEANLEITUNG

für ein Bett mit hochklappbarem Lattenrost. Rahmen mit Metallunterbau, Hebevorrichtungen und Gasdruckfedern.

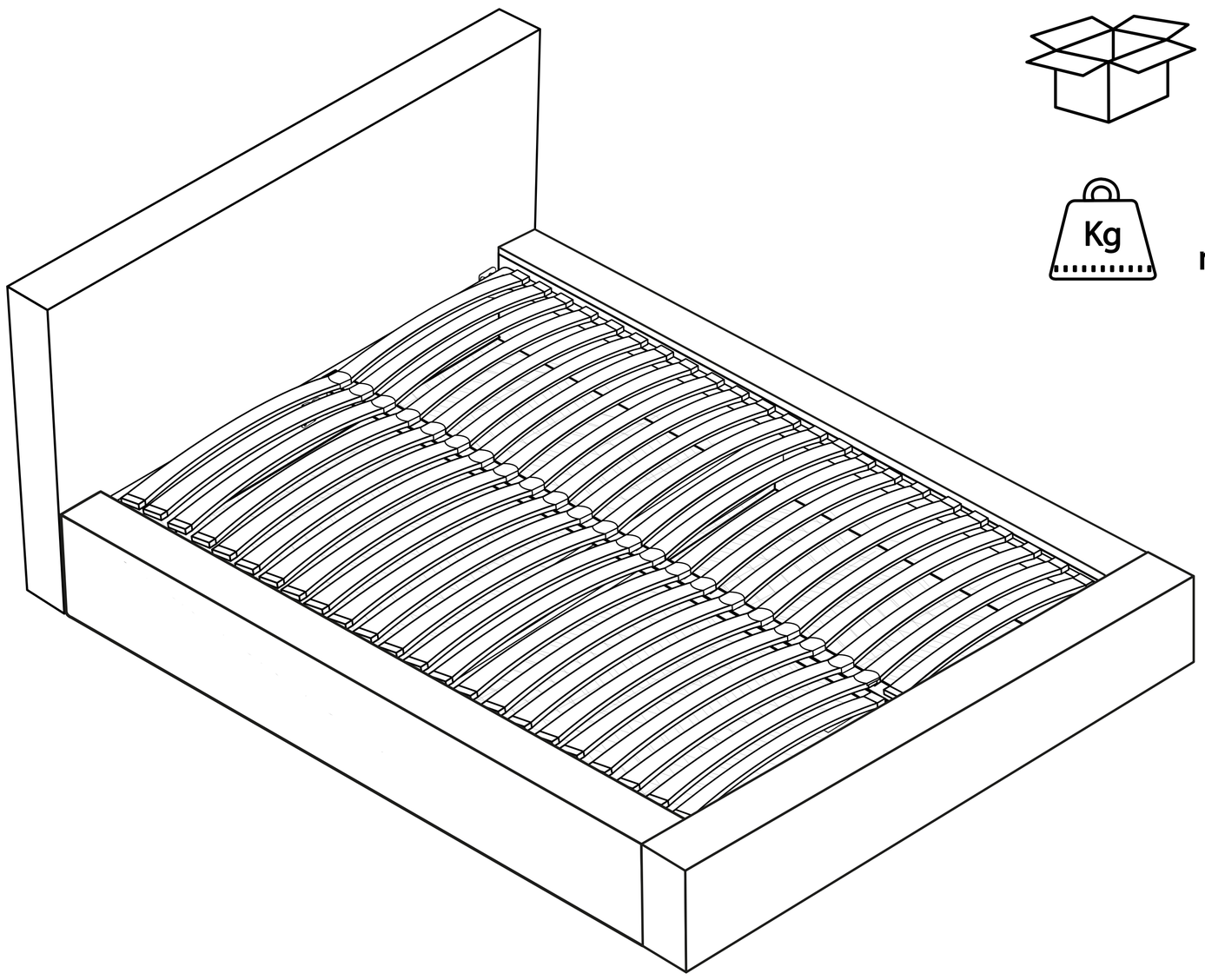

x4

max 250

PL Ważne informacje dotyczące okuć

Zestawy okuć dołączone do produktu są uniwersalne i pozwalają na prawidłowy montaż w różnych wariantach zastosowania.
Podczas montażu należy korzystać wyłącznie z elementów wskazanych w niniejszej instrukcji.

ENG Important information regarding fittings

The fittings sets supplied with the product are universal and allow for correct assembly in various applications.
During assembly, only the components indicated in this manual should be used.

DE Wichtige Informationen zu den Beschlägen

Die dem Produkt beigefügten Beschlagsätze sind universell und ermöglichen eine fachgerechte Montage in verschiedenen Anwendungsbereichen.

Bei der Montage dürfen nur die in dieser Anleitung aufgeführten Komponenten verwendet werden."

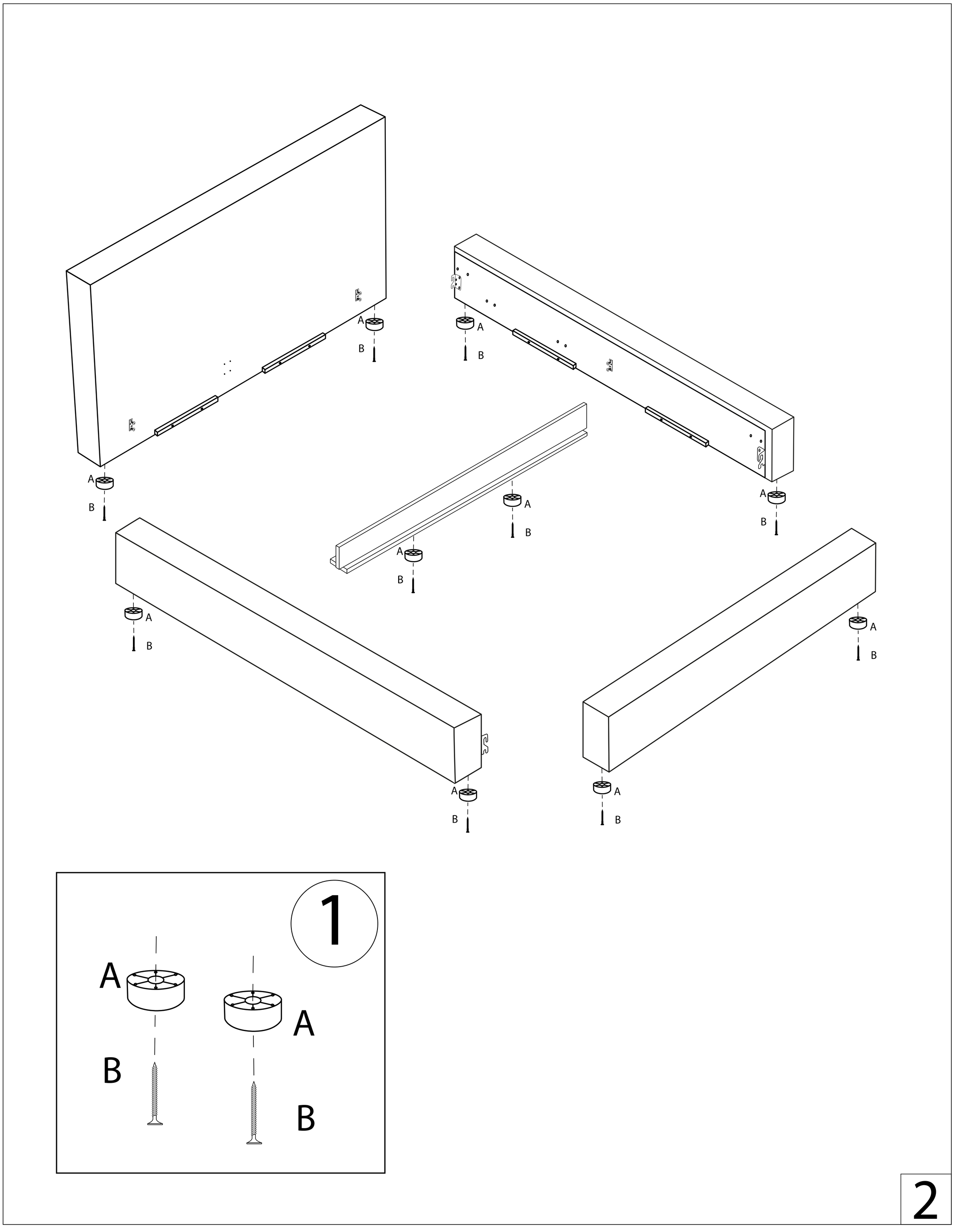
A
B
1
A
B
2

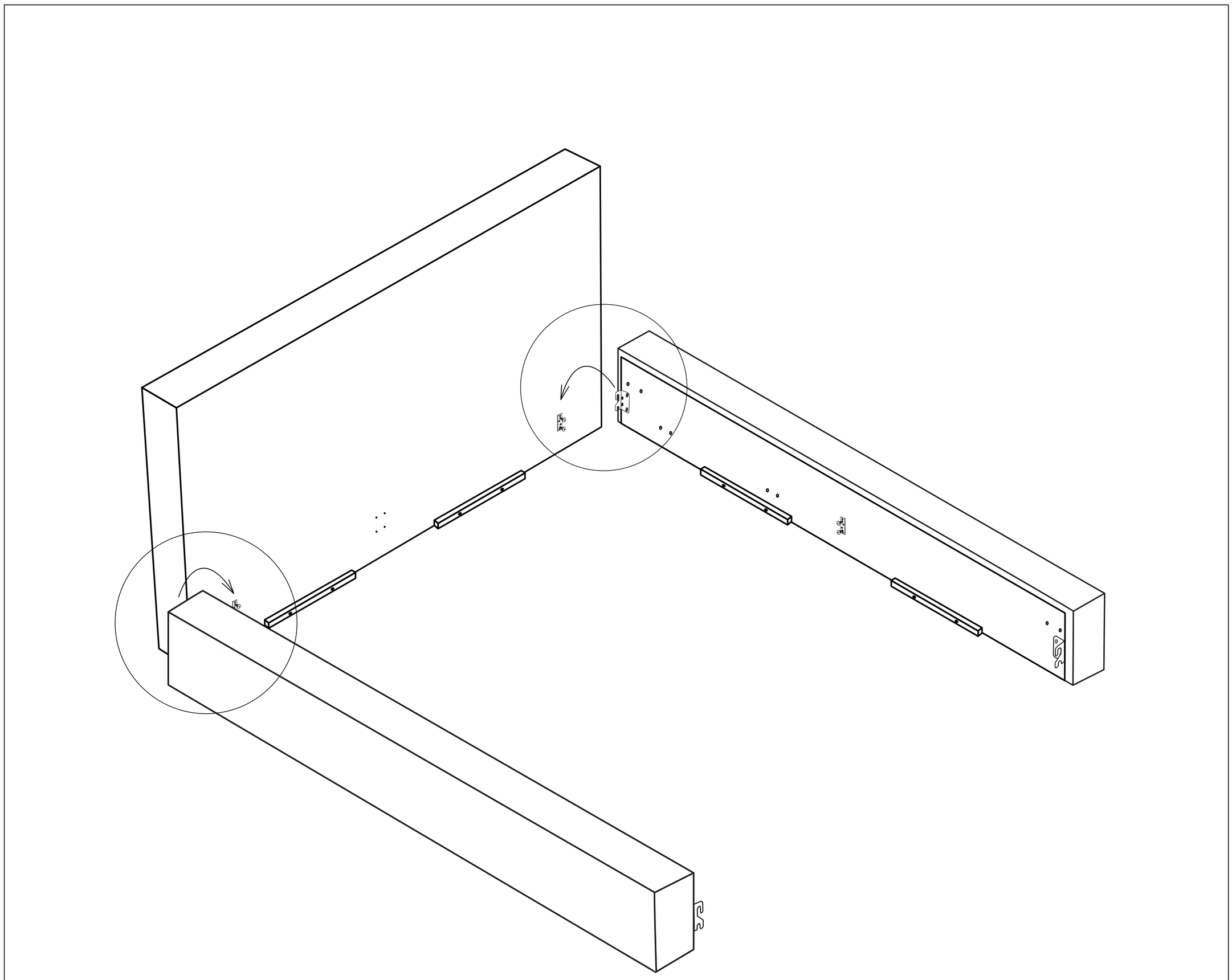

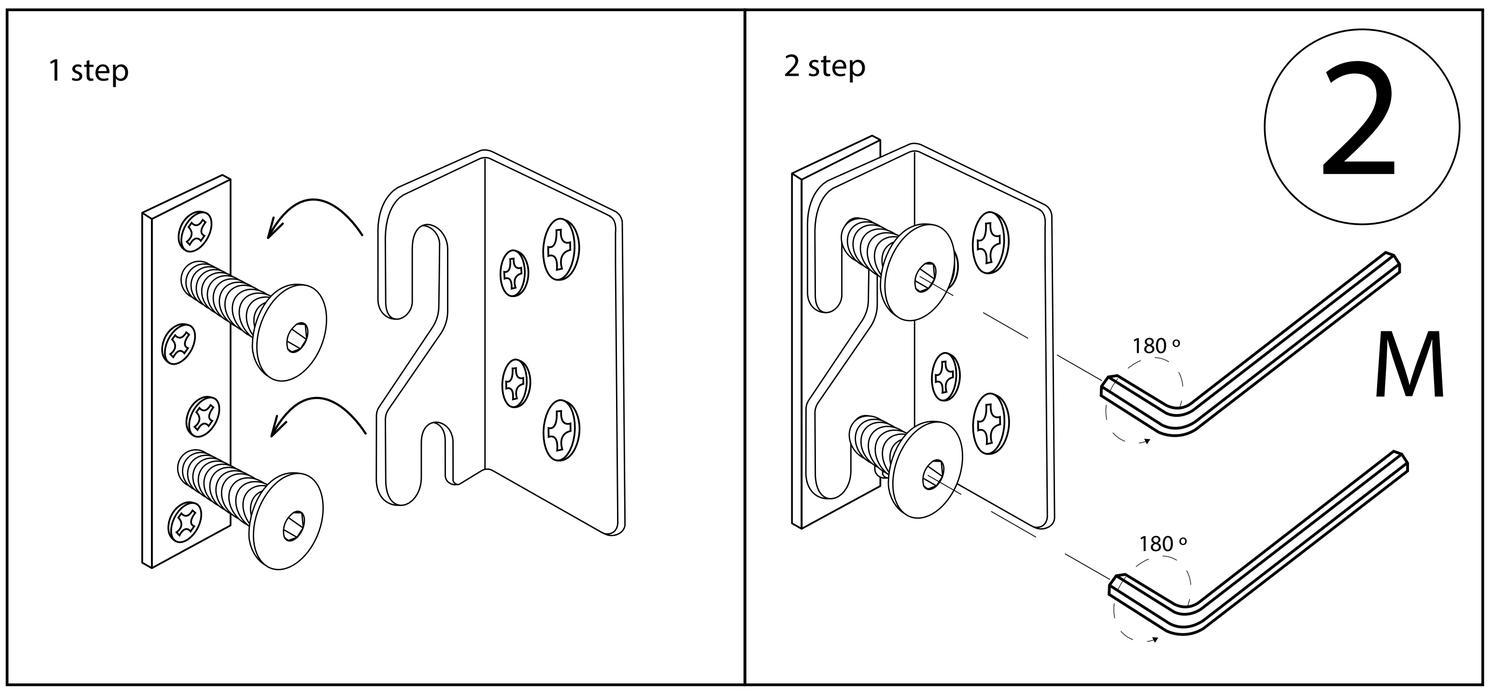

3

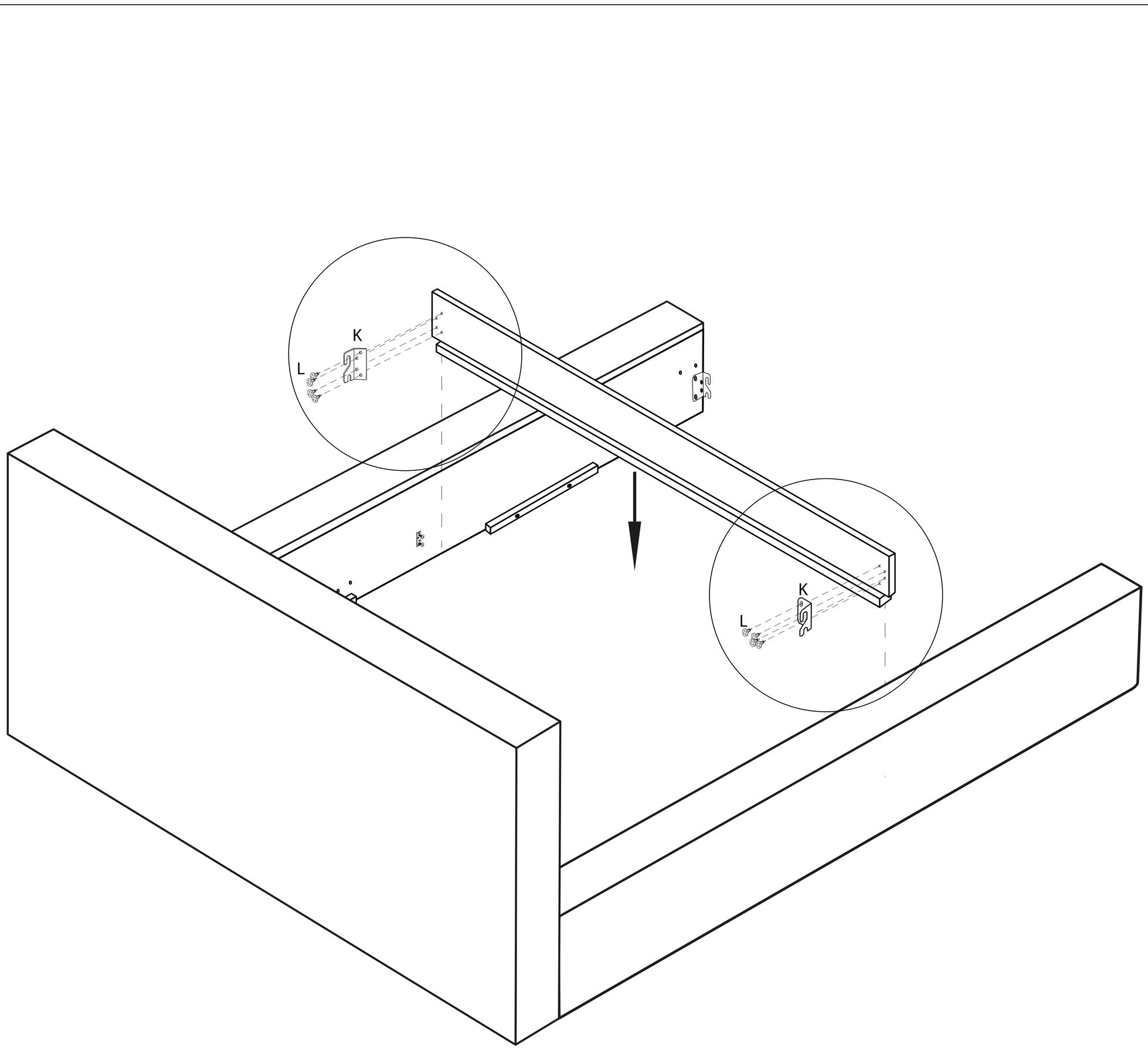

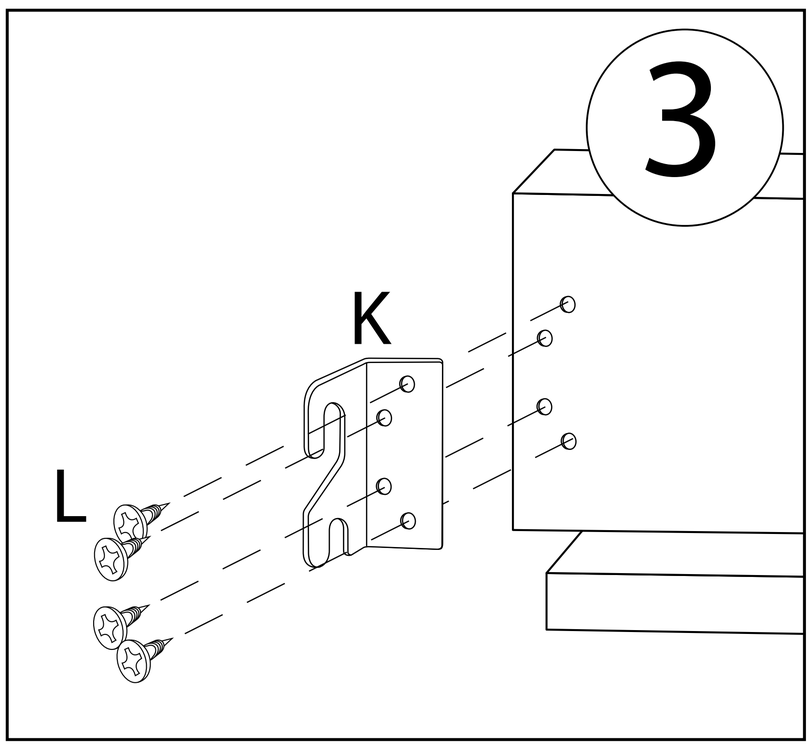

4

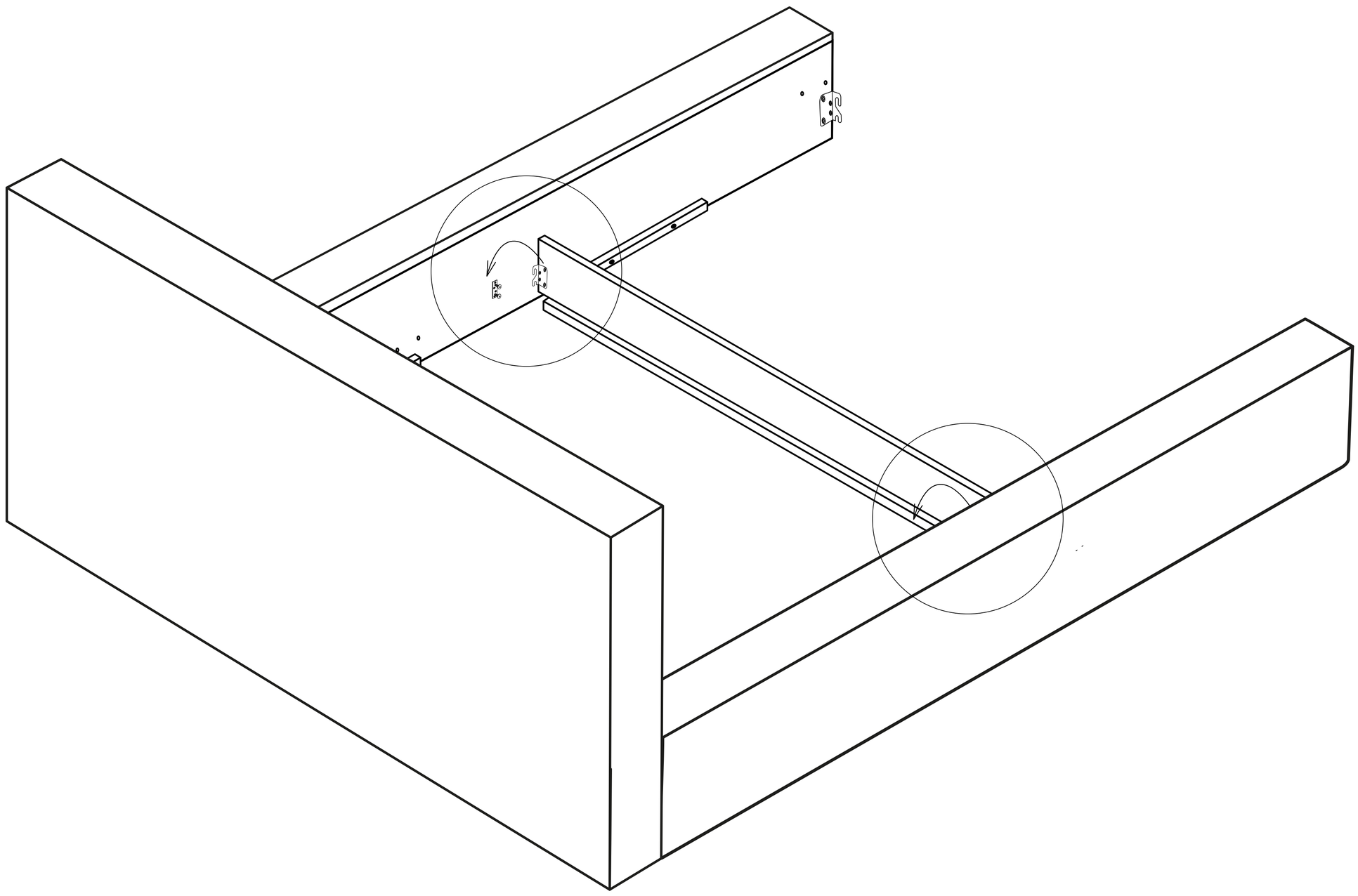

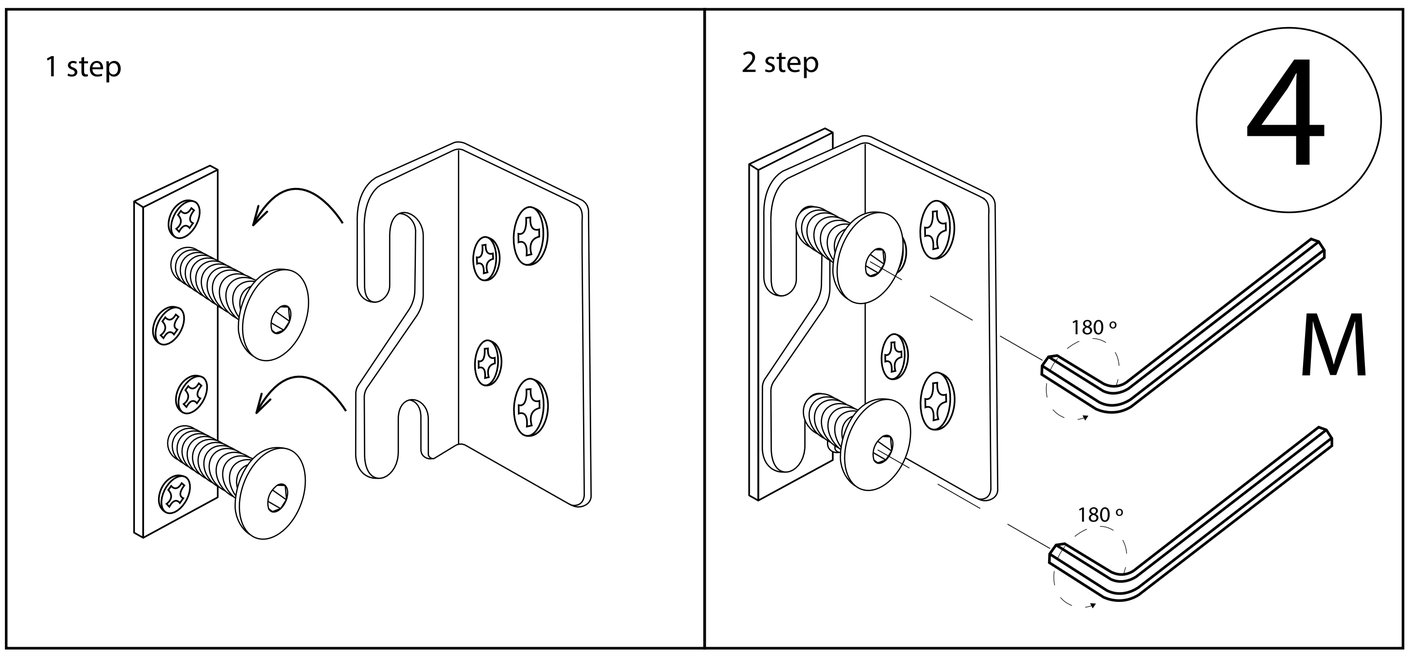

5

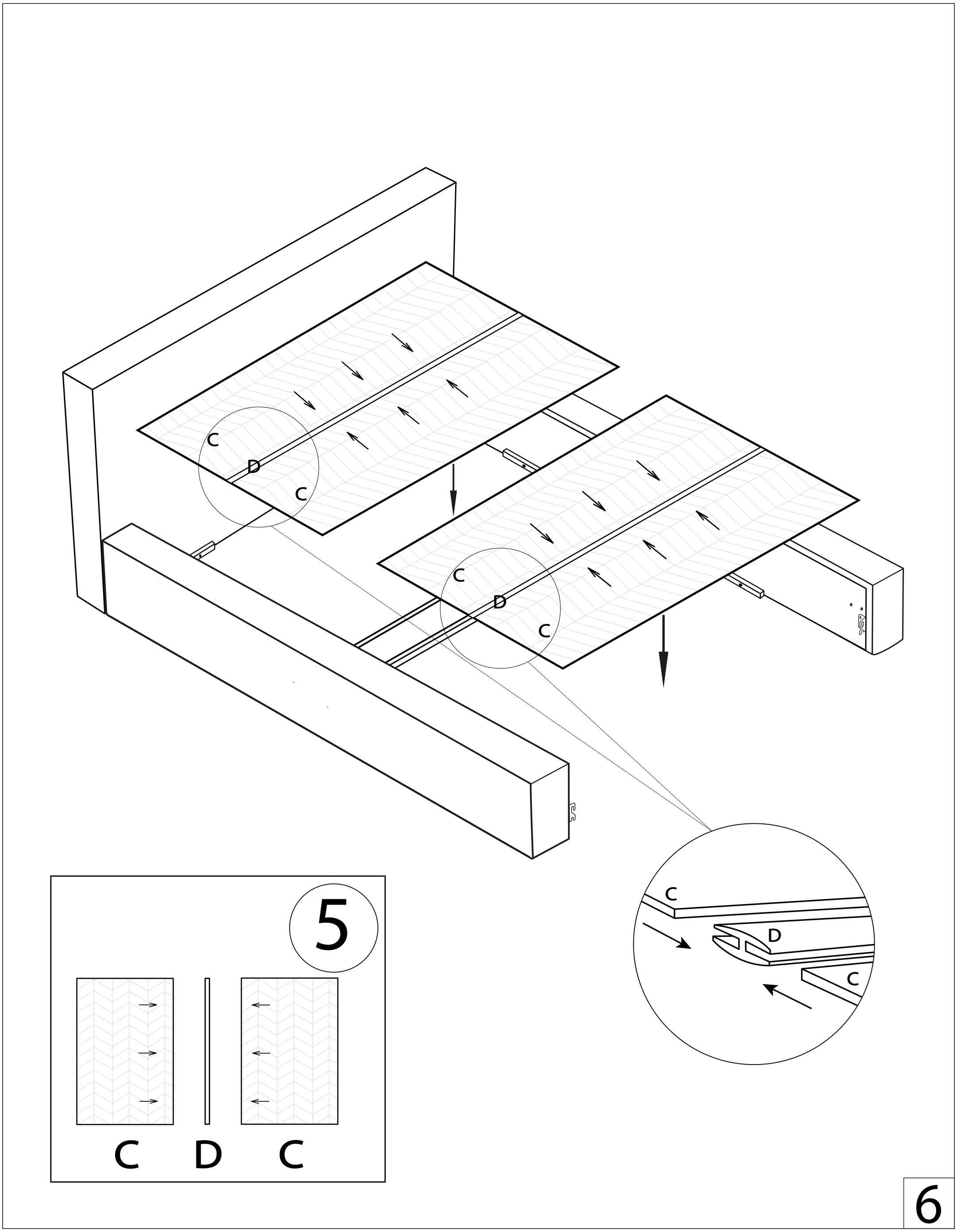
C
D
C
C
D
C
C
D
C
5
C
D
C
6

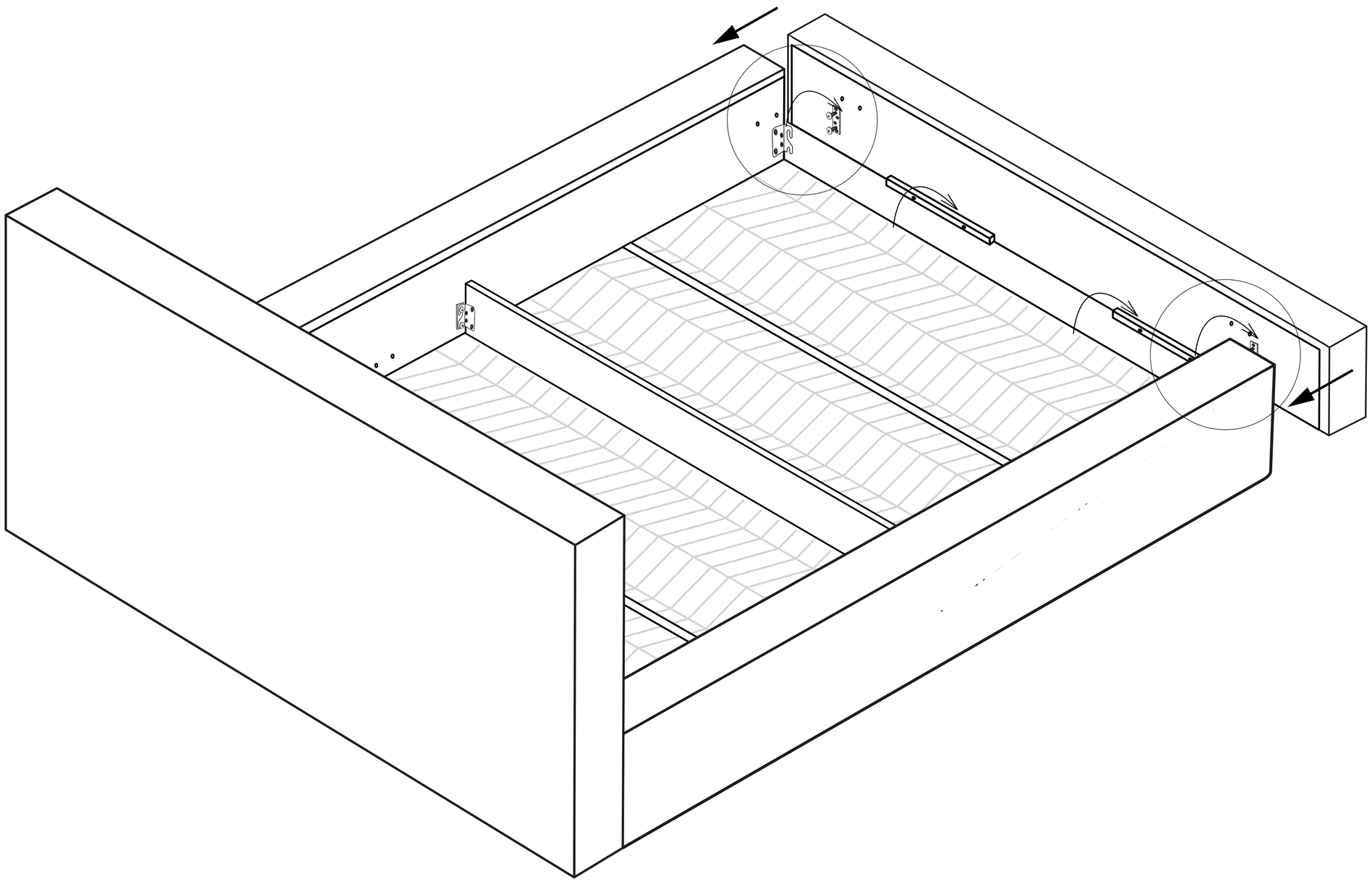

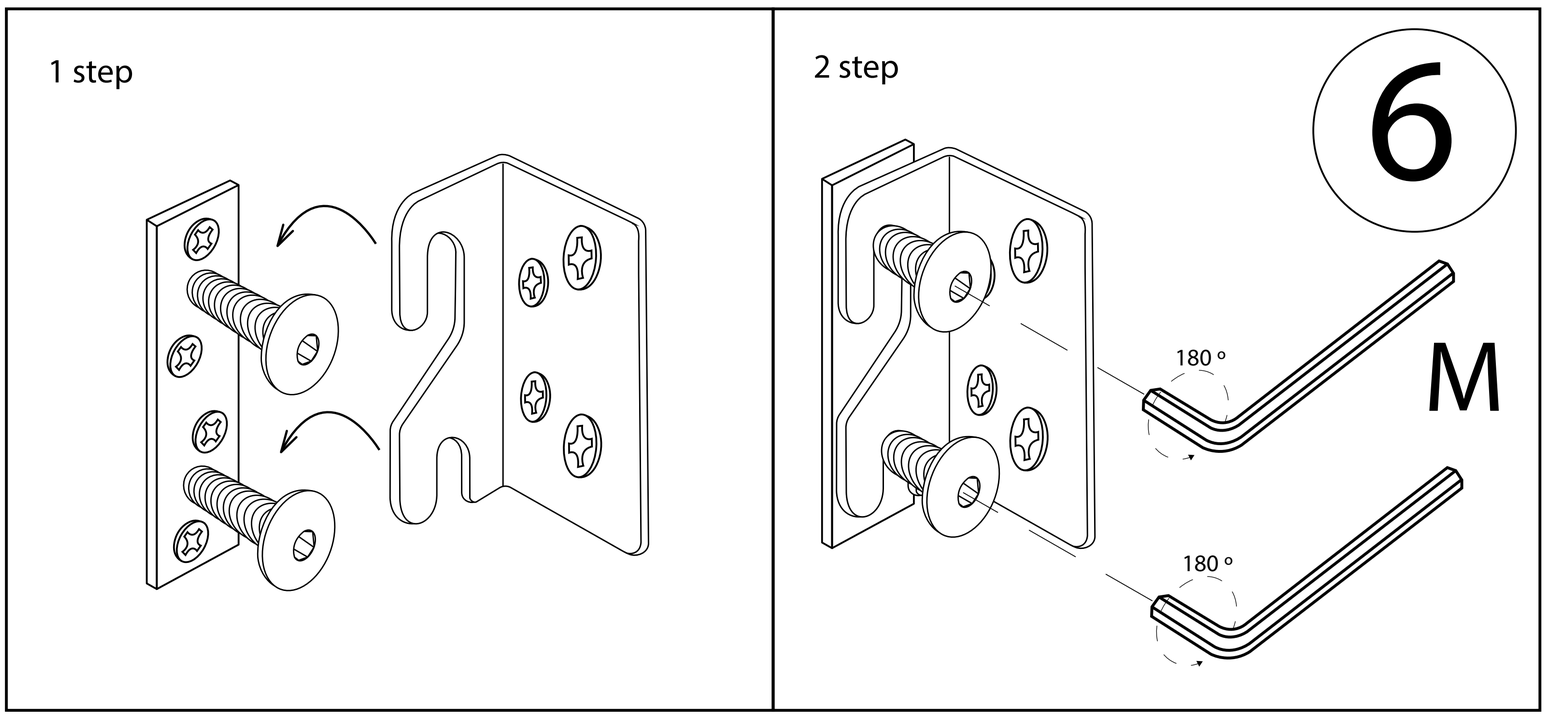

7

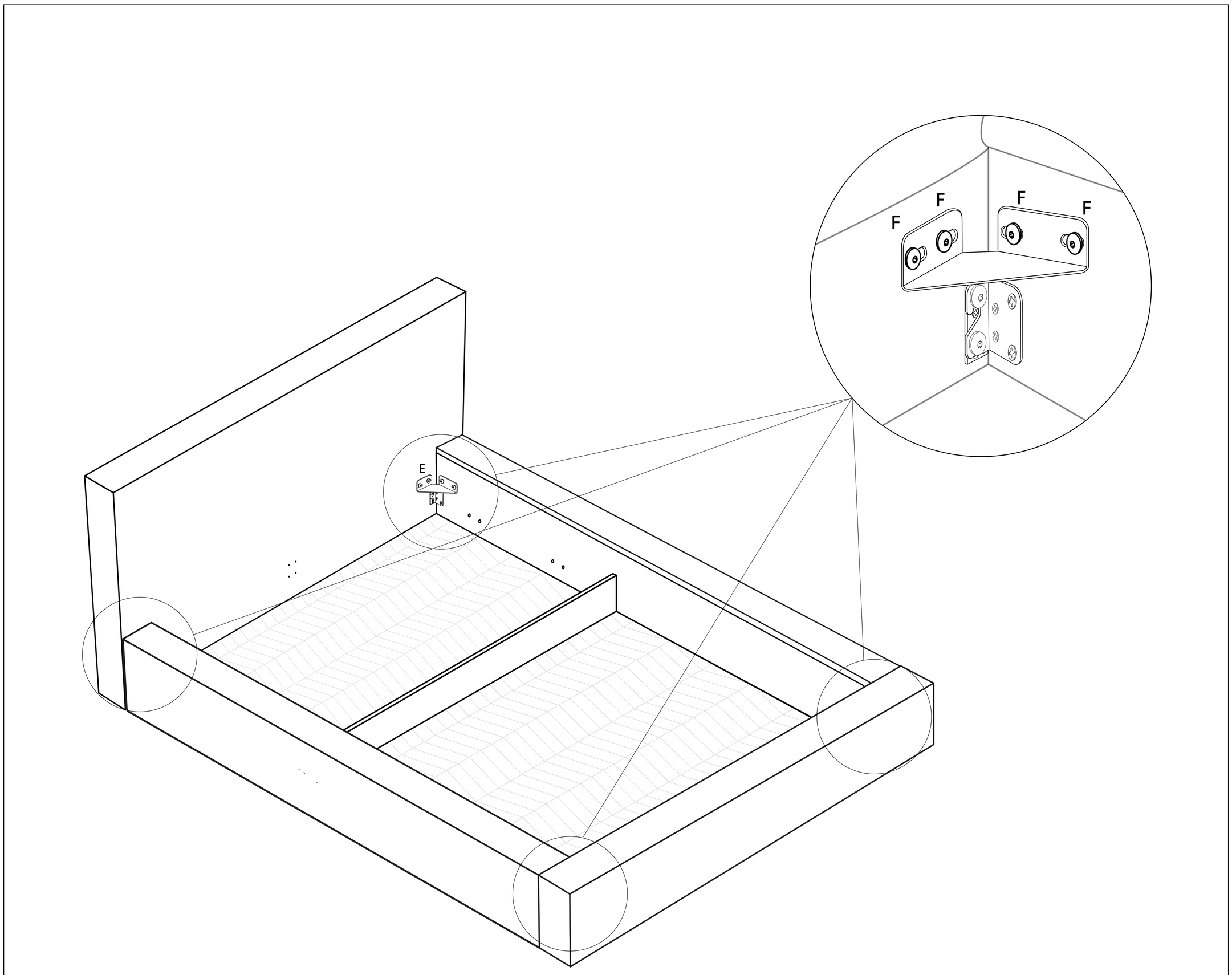

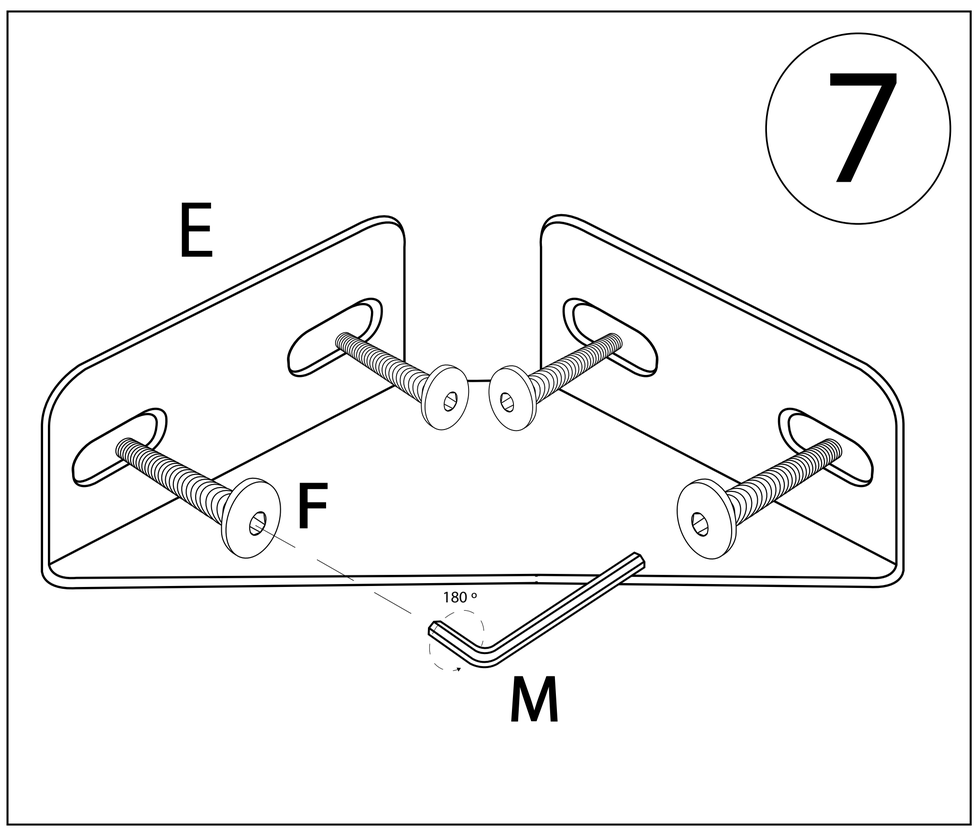

8

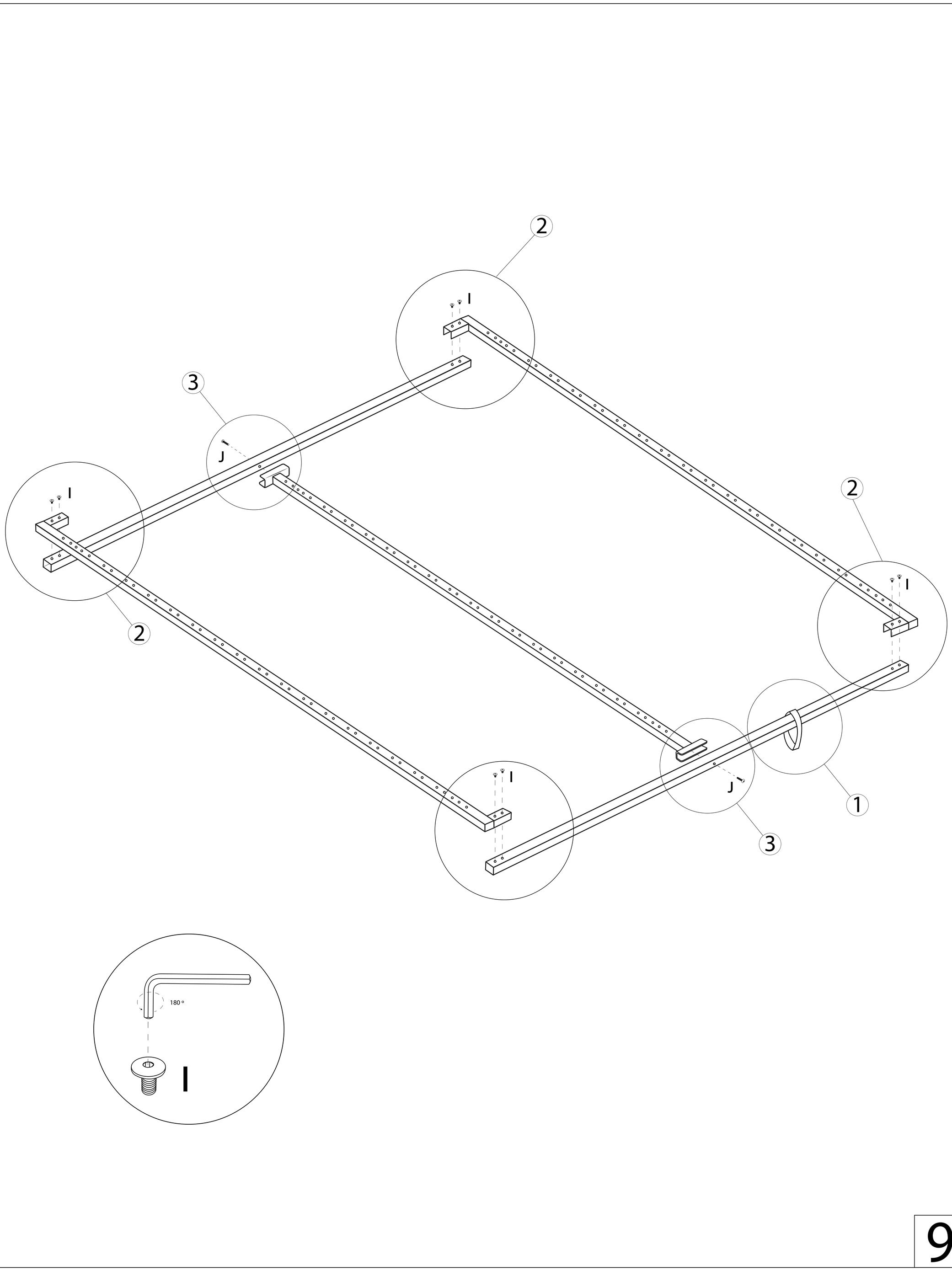

9

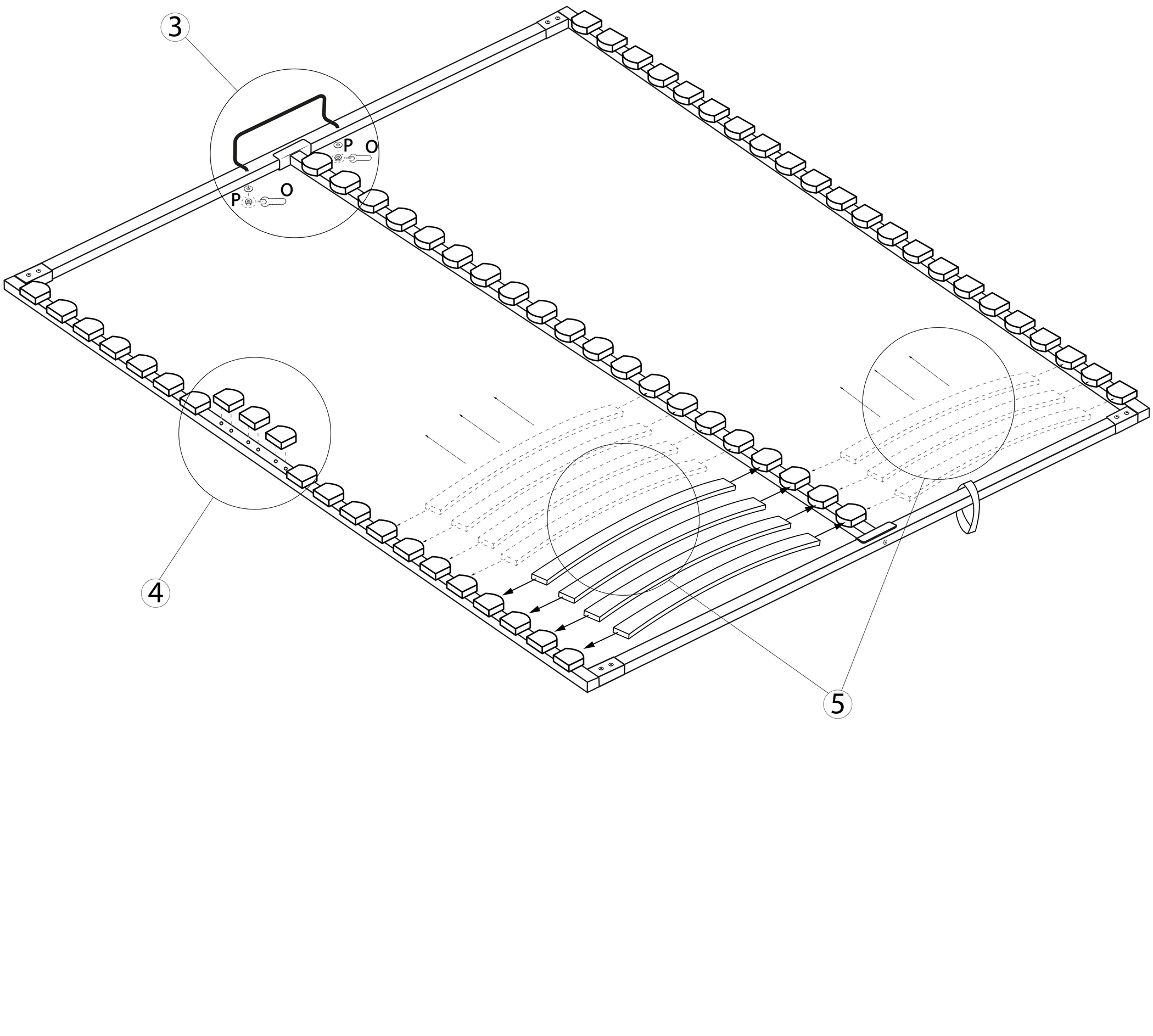

10

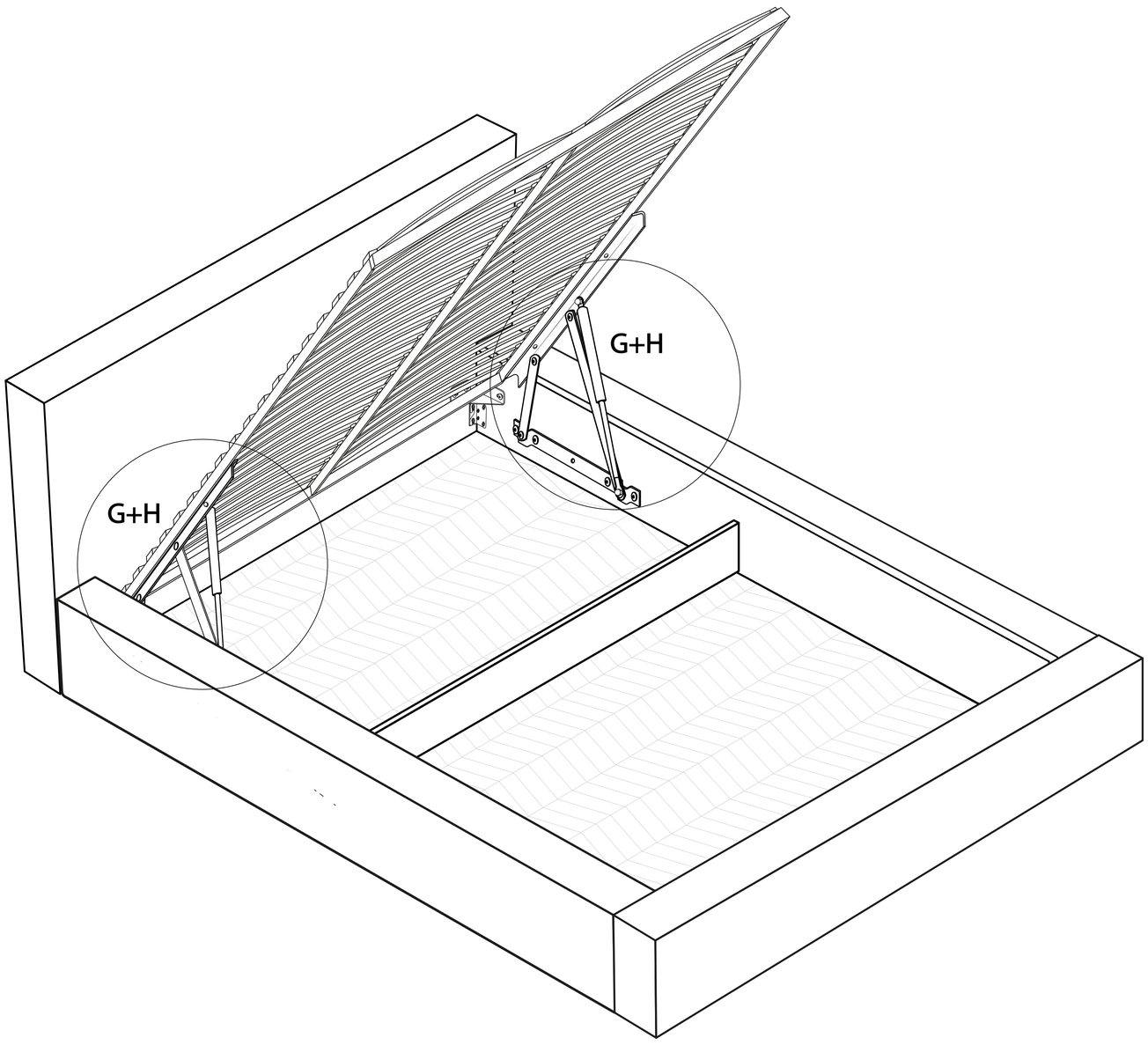

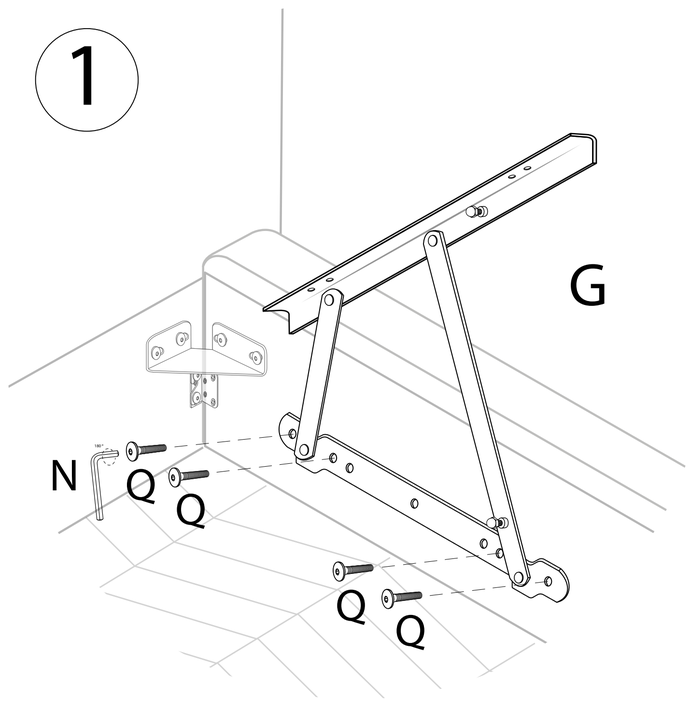

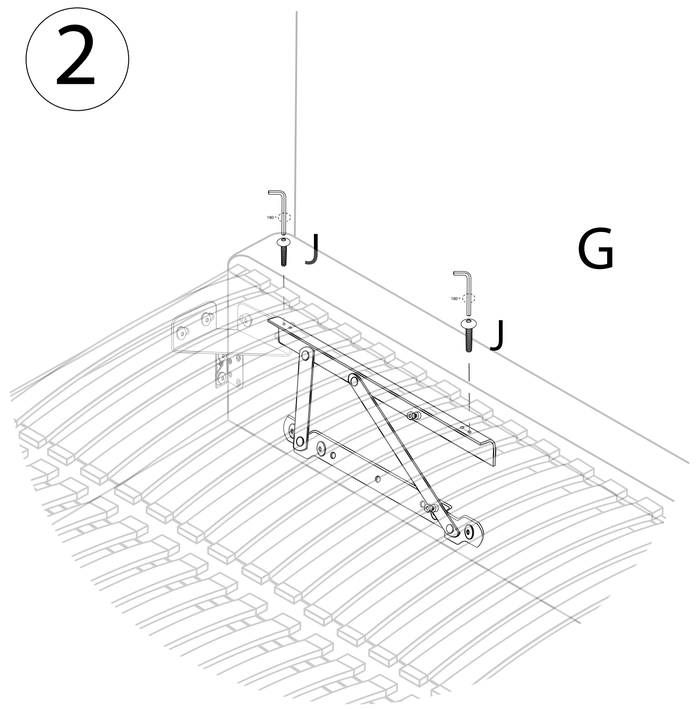

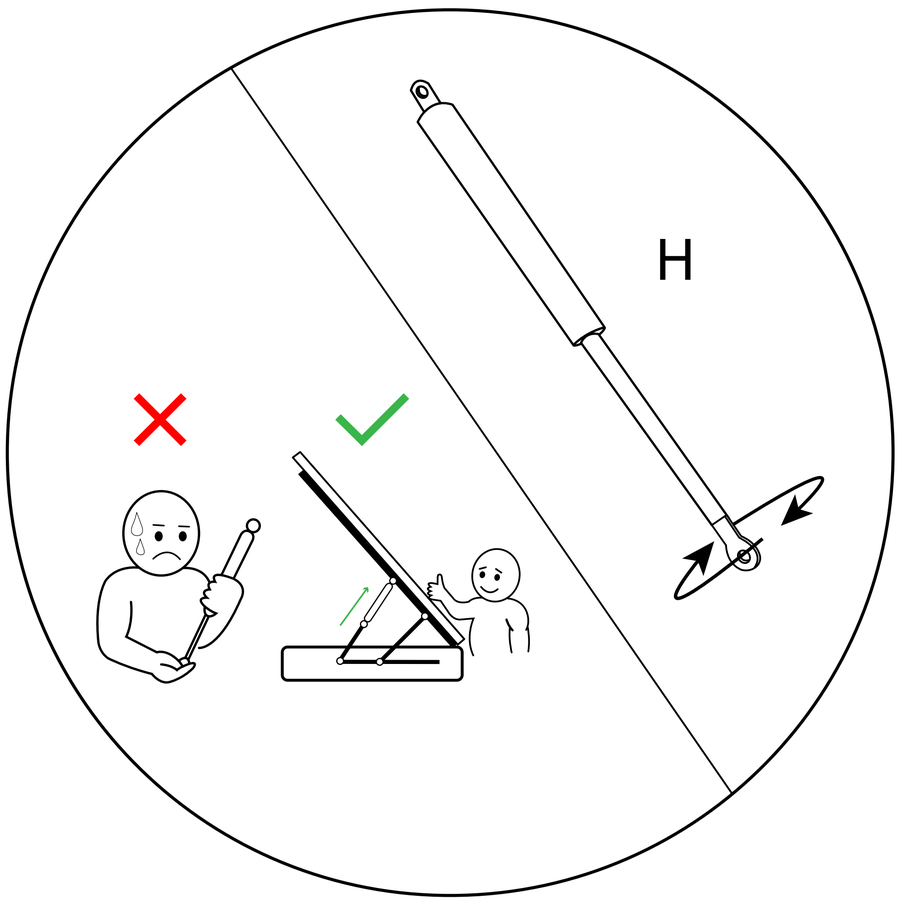

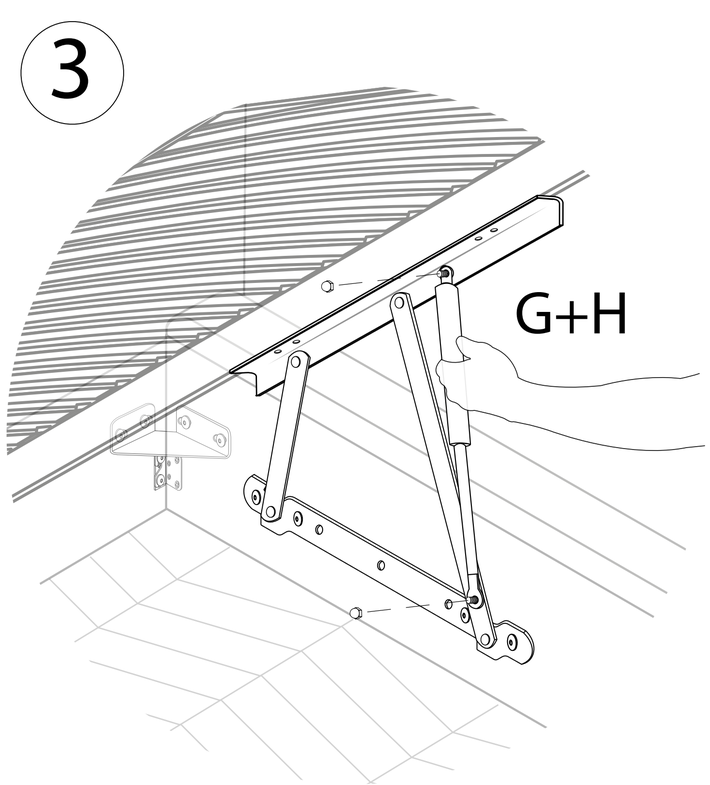

11

A 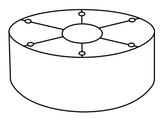 x10	B 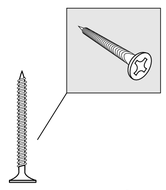 x 10 39x35mm	C 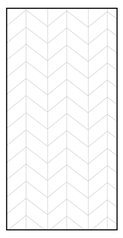 x4	D x2	E 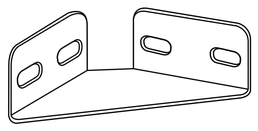 x4 130x130x50 mm	F 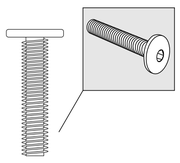 x16 M8x35 mm
G 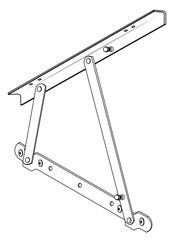 x2	H  x2	I 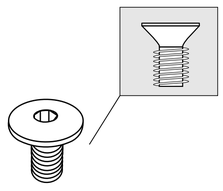 x8	J 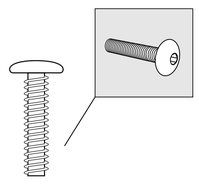 x 6 M6x35 mm	K 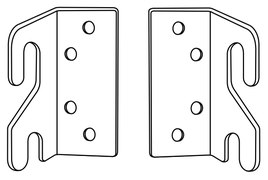 x1	L 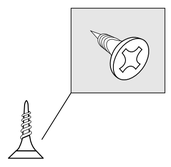 x 8 4x16mm
M 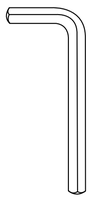 5L/1000	N  4L/1000	O 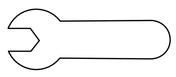 x1	P 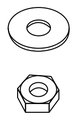 x2	Q 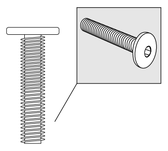 x8 M6x35 mm	

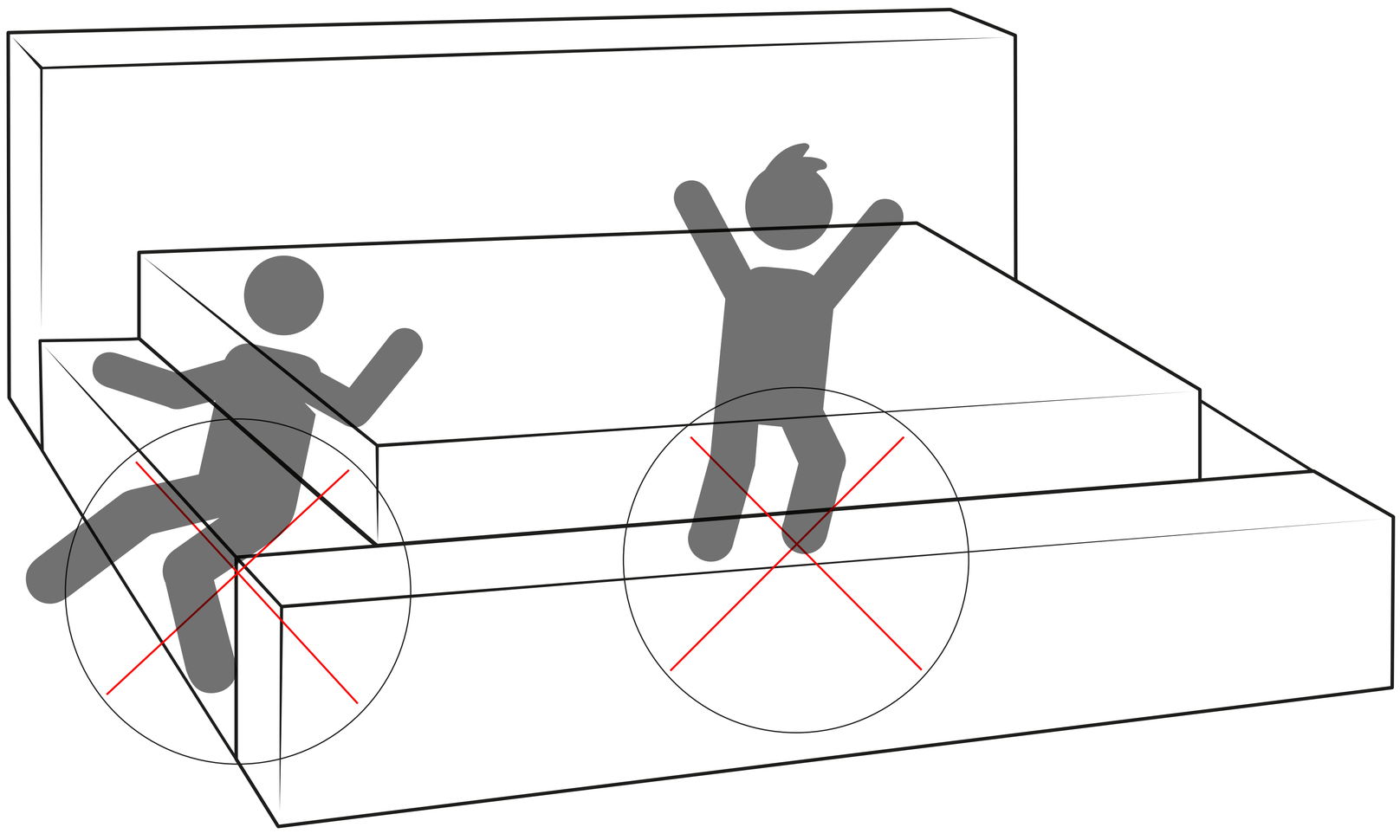

12