# MERI II

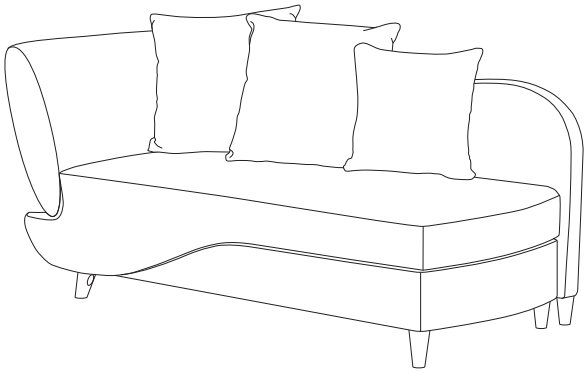



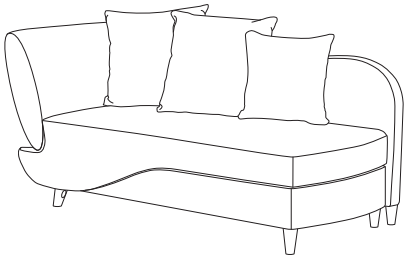

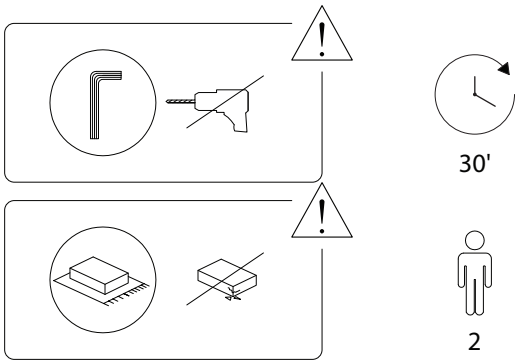






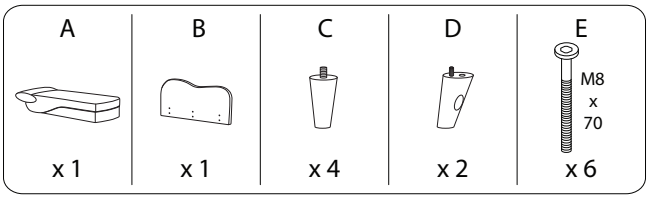


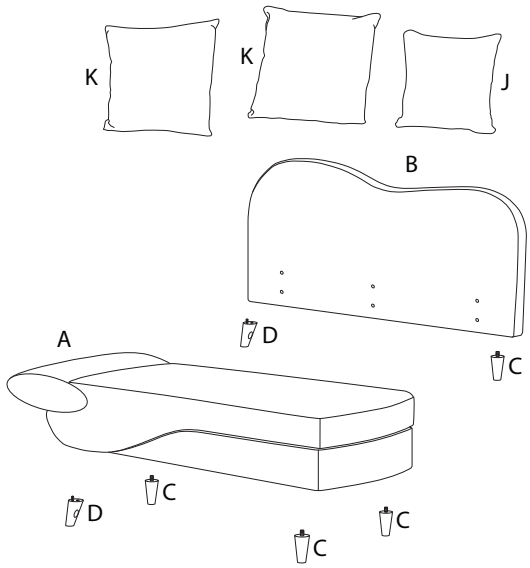


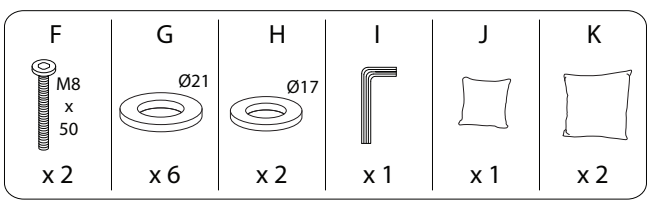




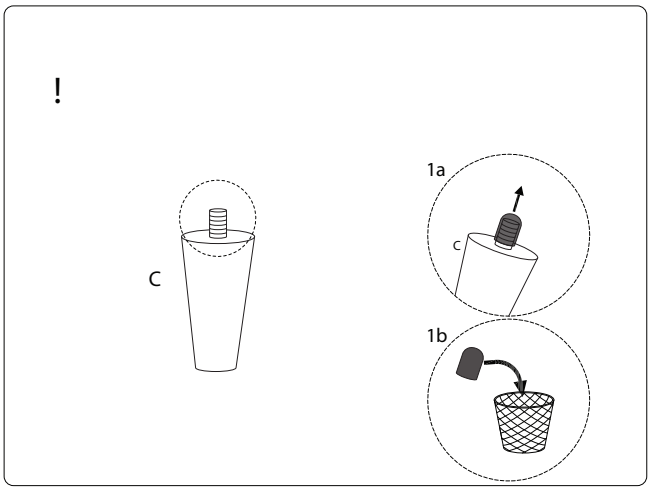


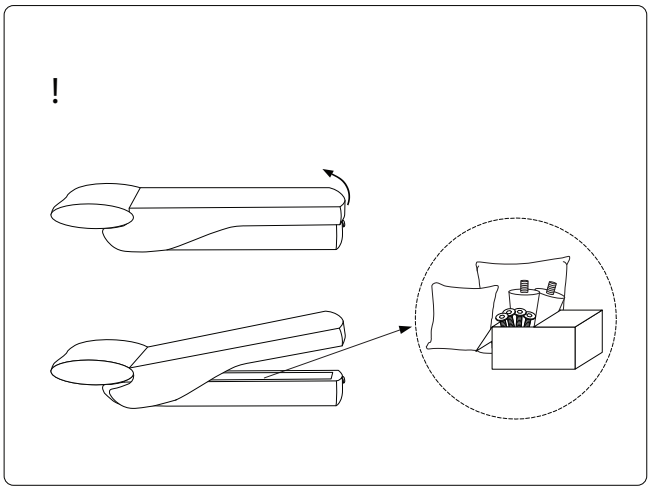






1564/MERI II/290126/

## 1

| A | B | E | G | I |
|---|---|---|---|---|
| x 1 | x 1 | M8 x 70 x 6 | Ø21 x 6 | x 1 |

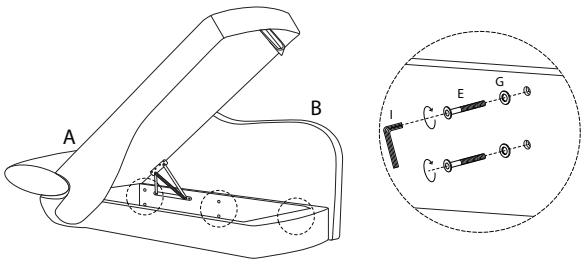





## 2

| C | D | F | H | I |
|---|---|---|---|---|
| x 4 | x 2 | M8 x 50 x 2 | Ø17 x 2 | x 1 |

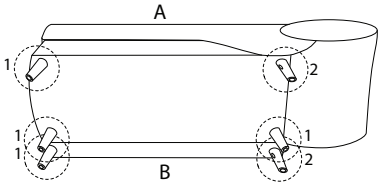


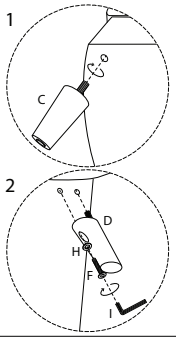




1564/MERI II/290126/

## 3

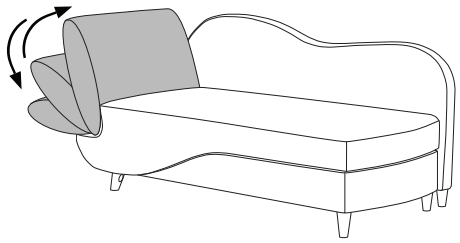

## 4

| J | K |
|---|---|
| x 1 | x 2 |

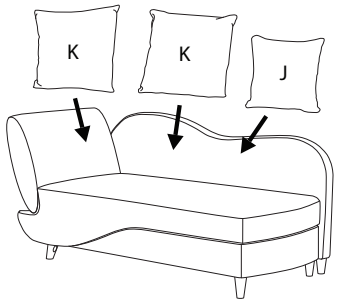




1564/MERI II/290126/