SOVIK

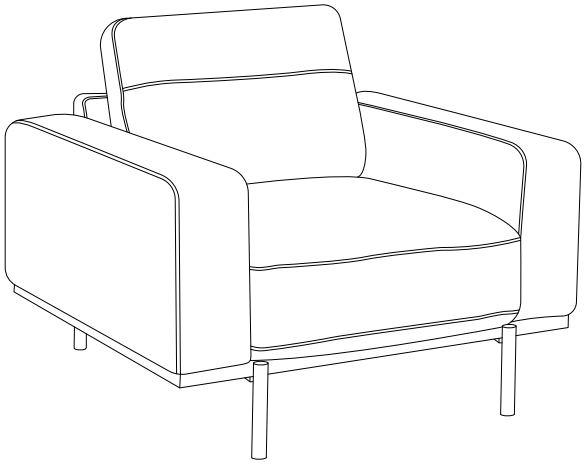

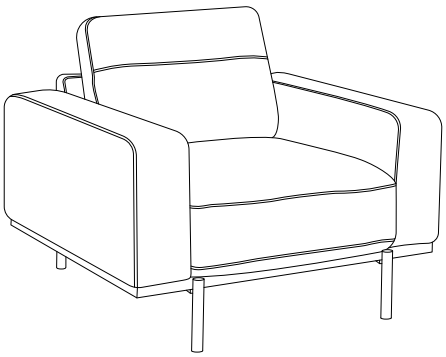

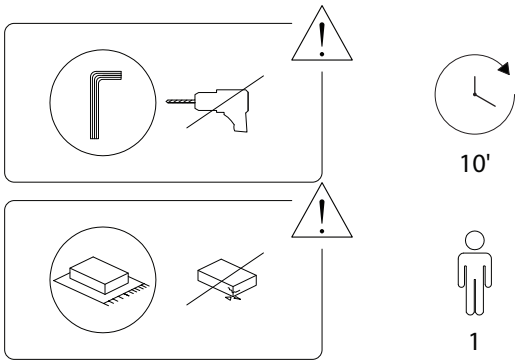
10'
1

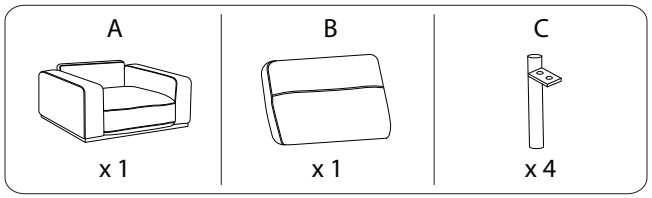
A
x 1
B
x 1
C
x 4

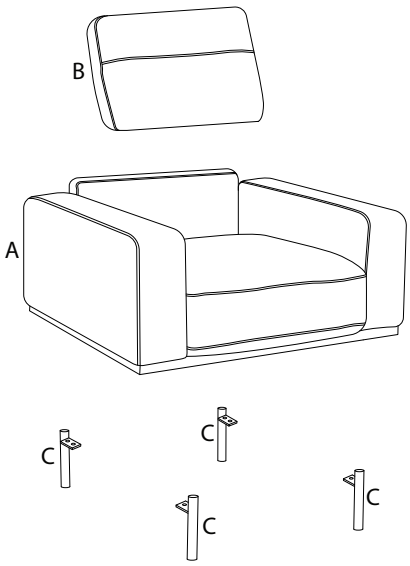
B
A
C
C
C
C

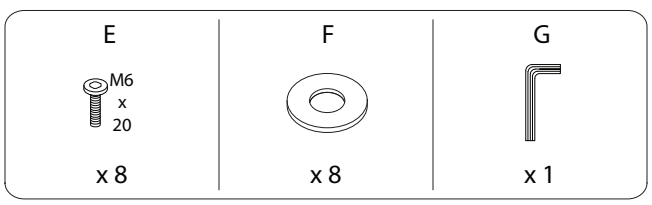
E
M6
x
20
x 8
F
x 8
G
x 1

1

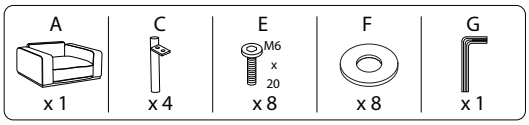
A
x 1
C
x 4
E
M6
x
20
x 8
F
x 8
G
x 1

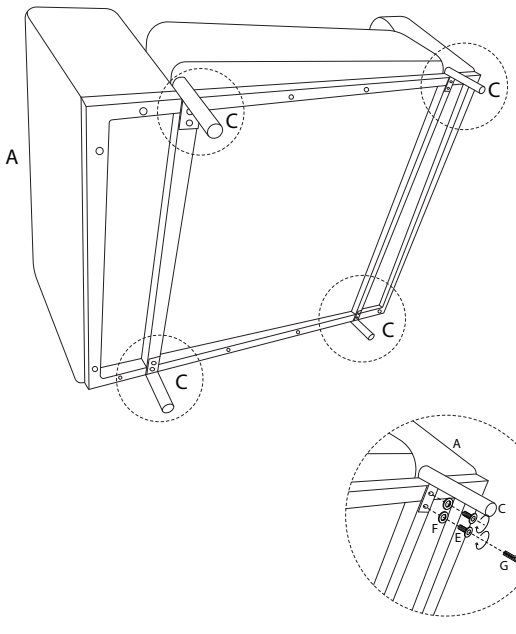
A
C
C
C
C
A
C
F
E
G