RILEY

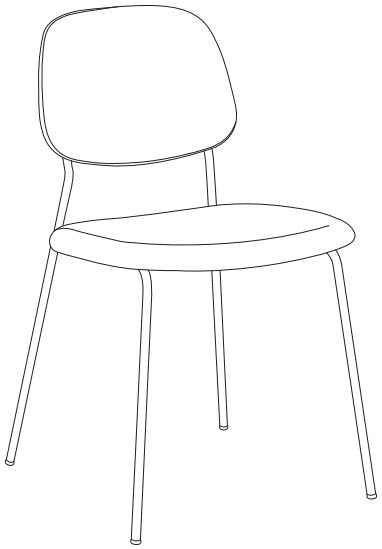

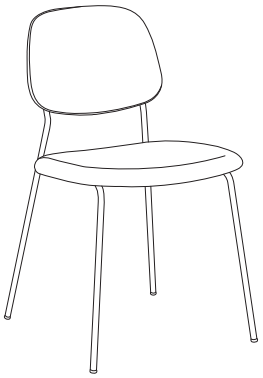

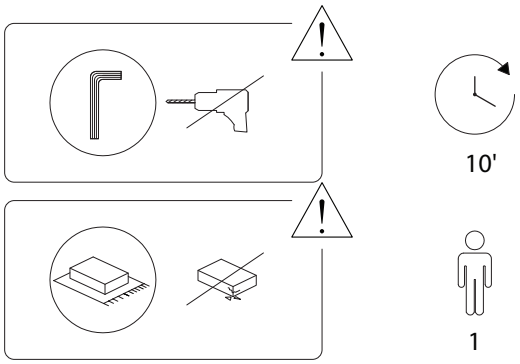

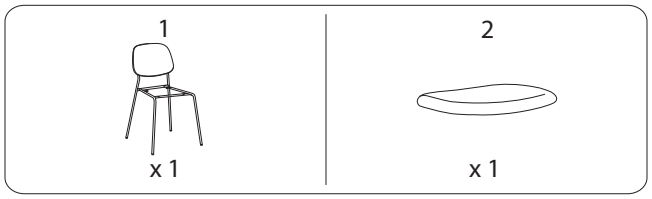



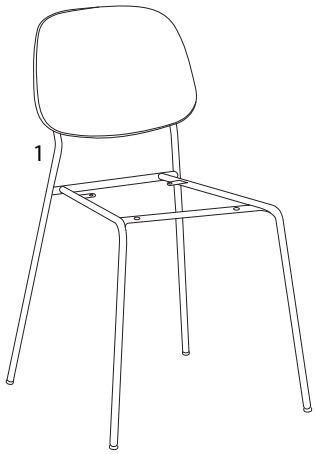

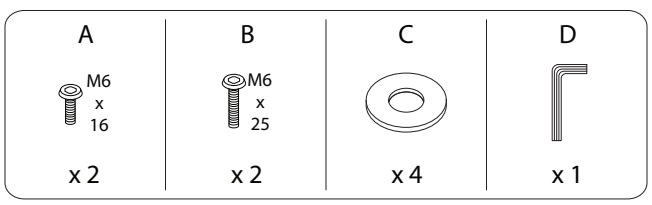

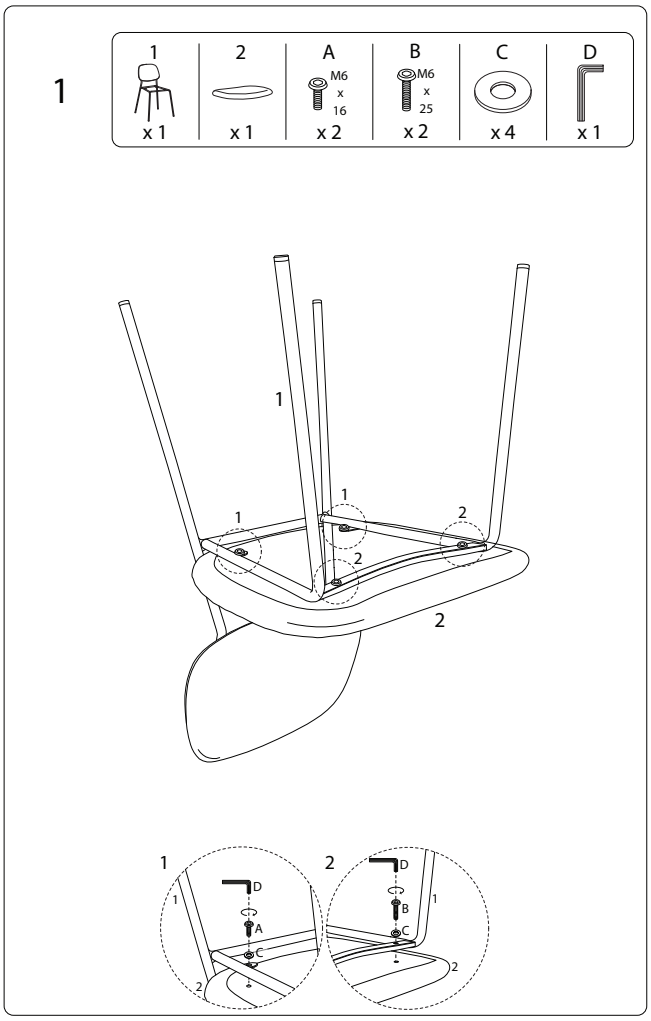

2037/RILEY/100326/