OMBURA





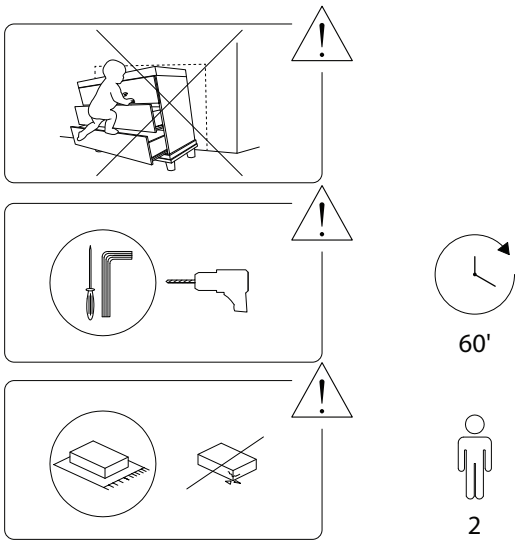

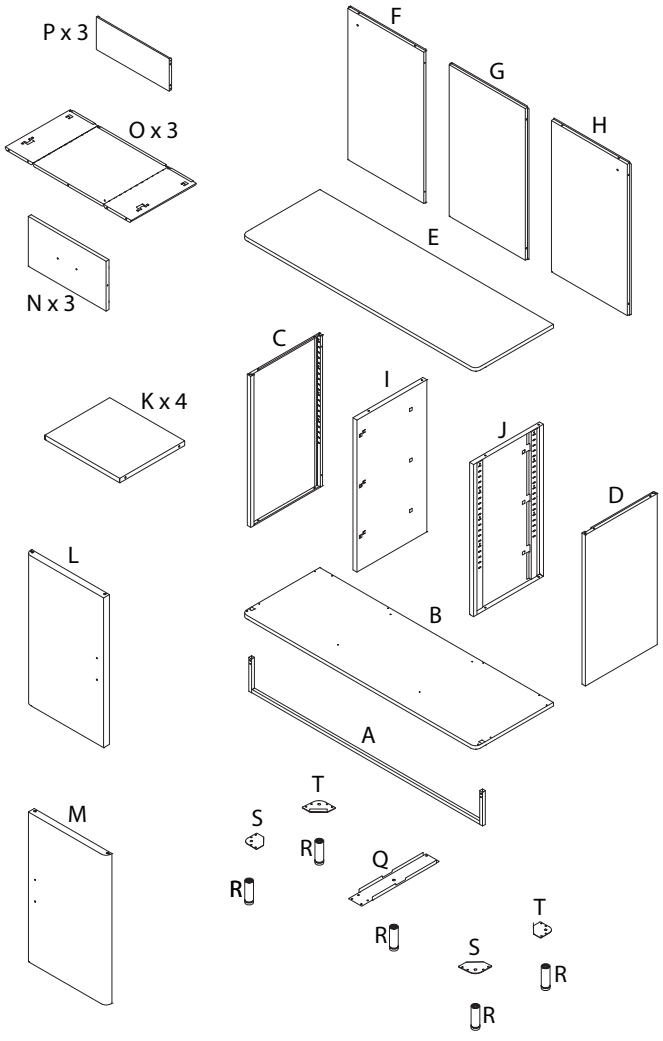

A x 1	AA x 3	AB x 4
AC x 4	AD x 2	AE M4 x 22 x 6
AF x 16	AG M4 x 10 x 27	AH M5 x 10 x 54
AI x 2	AJ M4 x 40 x 2	B x 1
C x 1	D x 1	E x 1

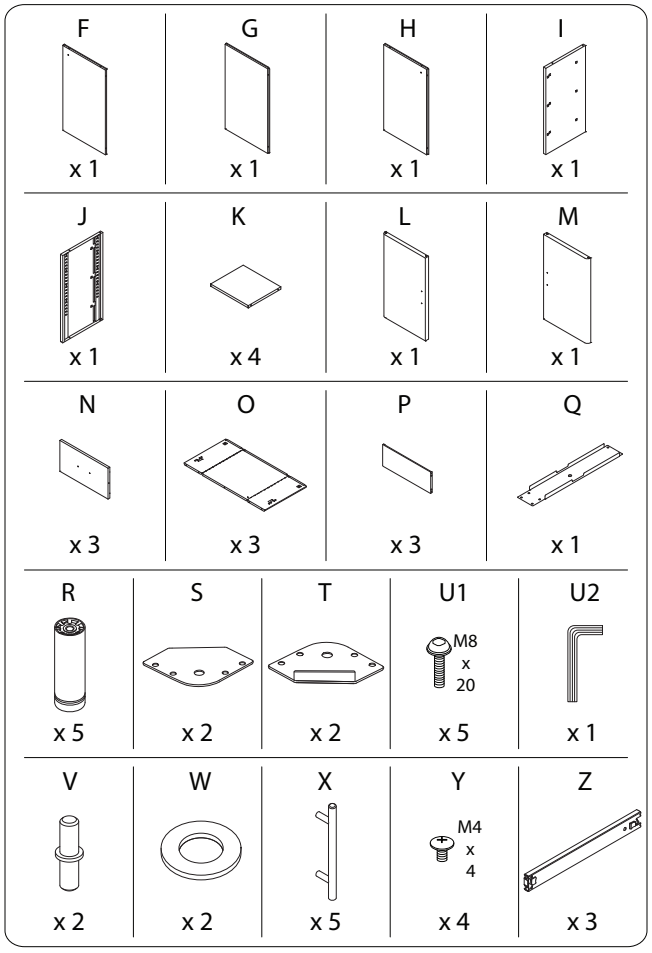
F
x 1
G
x 1
H
x 1
I
x 1
J
x 1
K
x 4
L
x 1
M
x 1
N
x 3
O
x 3
P
x 3
Q
x 1
R
x 5
S
x 2
T
x 2
U1
M8 x 20
x 5
U2
x 1
V
x 2
W
x 2
X
x 5
Y
M4 x 4
x 4
Z
x 3

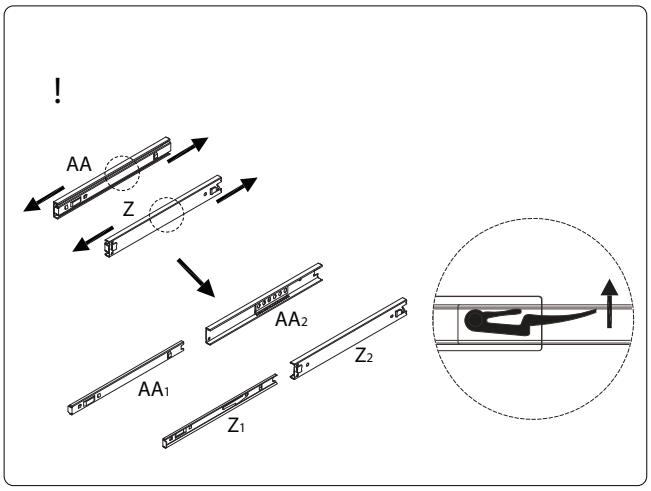
!
AA
Z
AA2
Z2
AA1
Z1

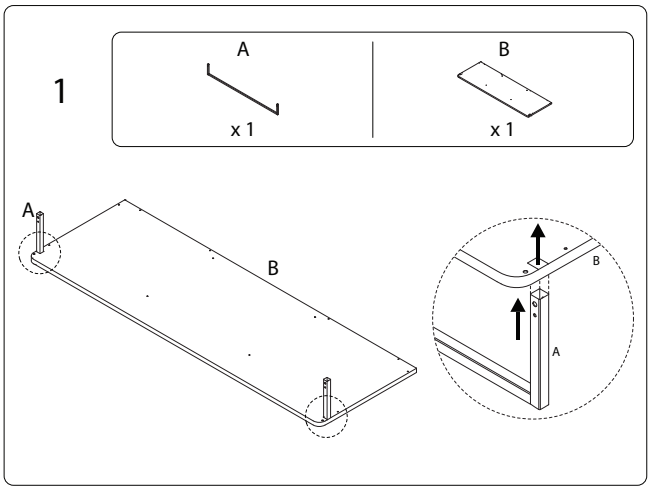
1
A
x 1
B
x 1
A
B
B
A

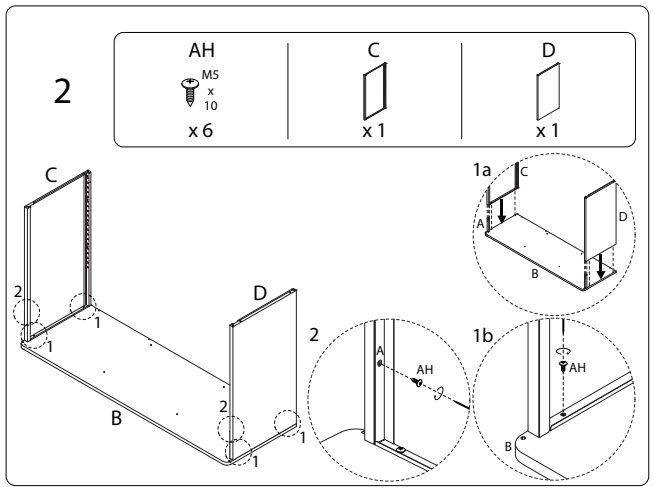
2
AH
M5 x 10
x 6
C
x 1
D
x 1
C
D
B
1a
1b
2
A
AH

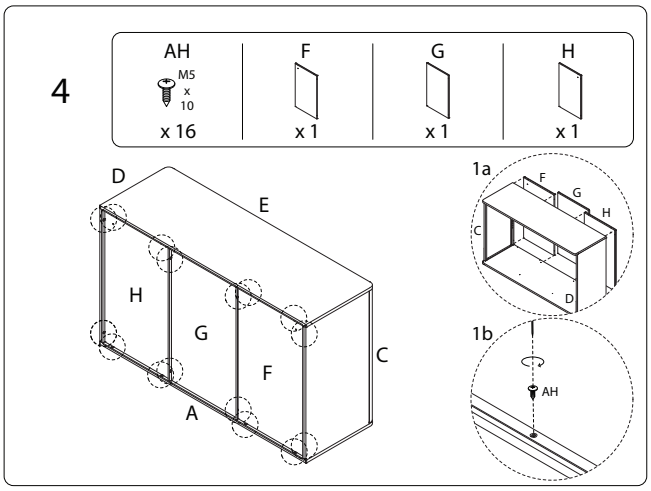
4
AH
M5 x 10
x 16
F
x 1
G
x 1
H
x 1
D
E
H
G
F
C
A
1a
1b
AH

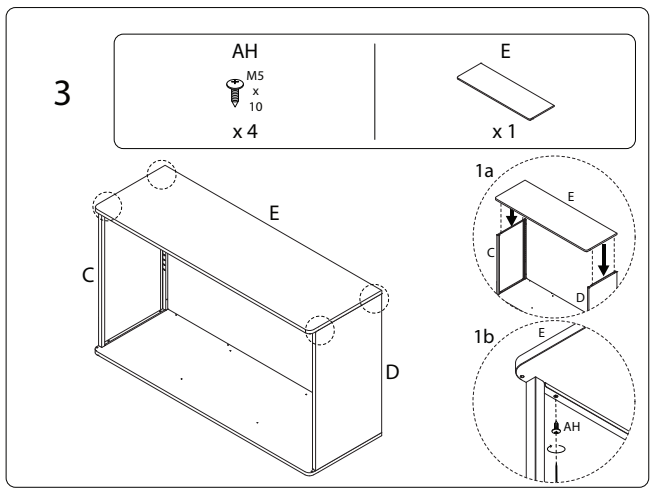
3
AH
M5 x 10
x 4
E
x 1
E
C
D
1a
1b
AH

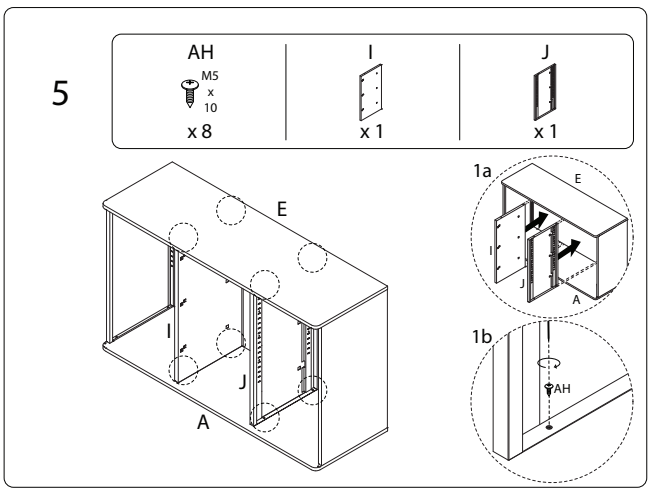
5
AH
M5 x 10
x 8
I
x 1
J
x 1
E
I
J
A
1a
1b
AH

6

Q	R	U1	U2
x 1	x 1	M8 x 20 x 1	x 1

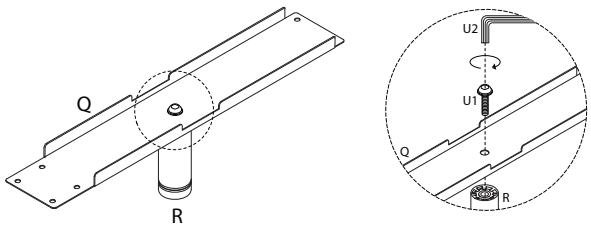

7 x 2

R	S	T	U1	U2
x 2	x 1	x 1	M8 x 20 x 2	x 1

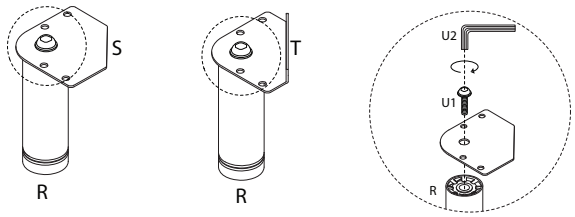

8

AH — M5 x 10 — x 14

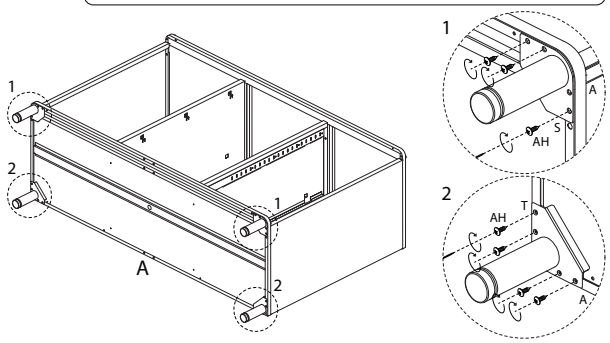

9

AH — M5 x 10 — x 6

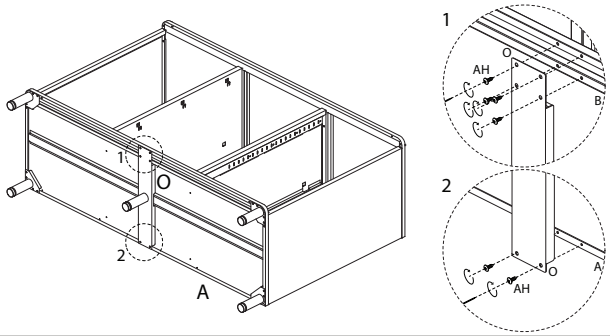

10

AF — x 16

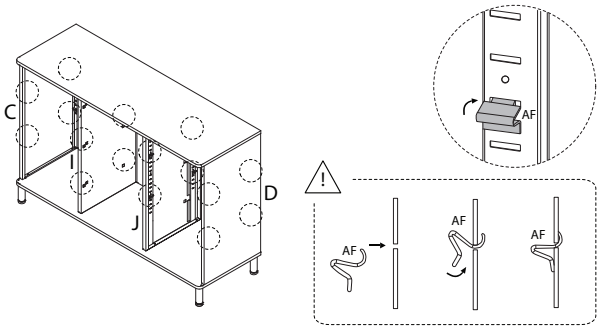

11

K — x 4

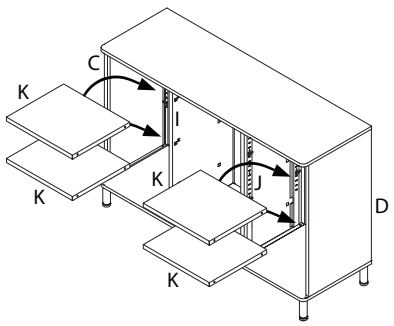

12

AH	L	M	X
M4 x 4 x 4	x 1	x 1	x 2

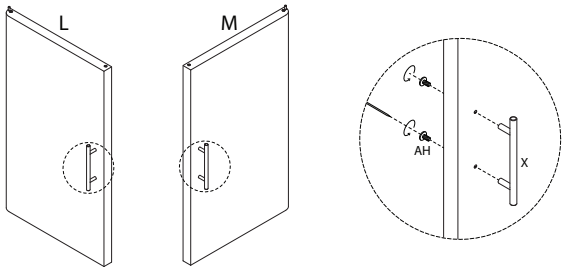

13

V	W
x 2	x 2

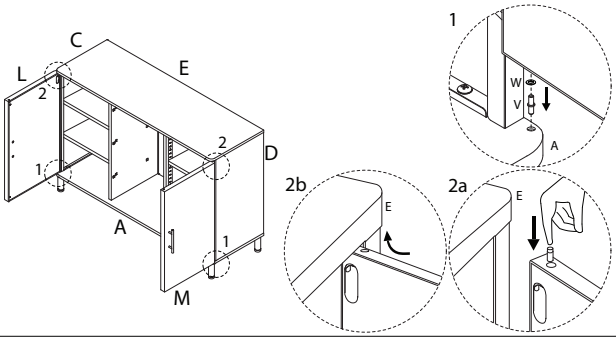

14

AB	AC	AD
x 4	x 4	x 2

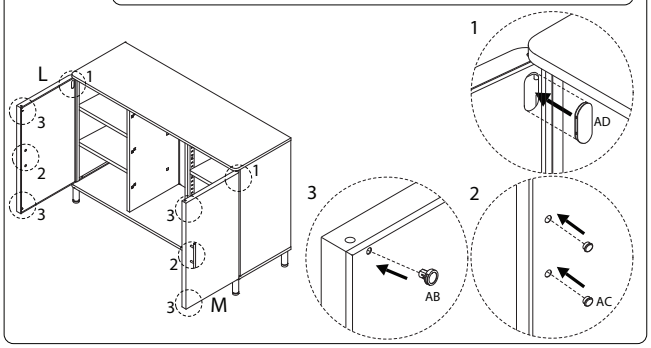

15 x 3

O
x 1

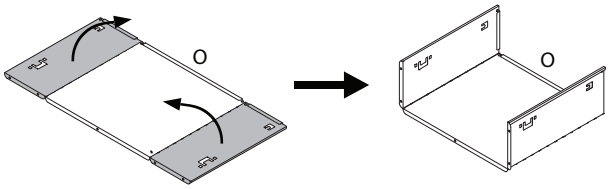

16 x 3

AG	P
M4 x 10 x 4	x 1

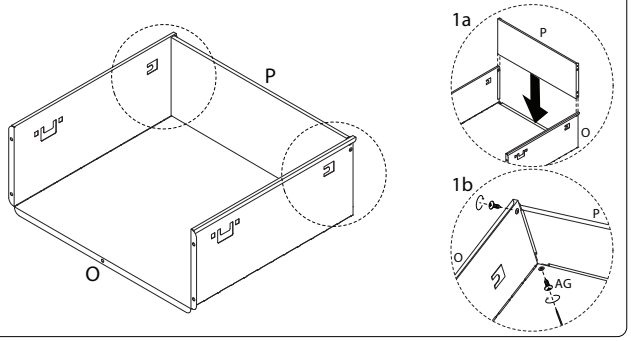

17 x 3

AG	N
M4 x 10 x 5	x 1

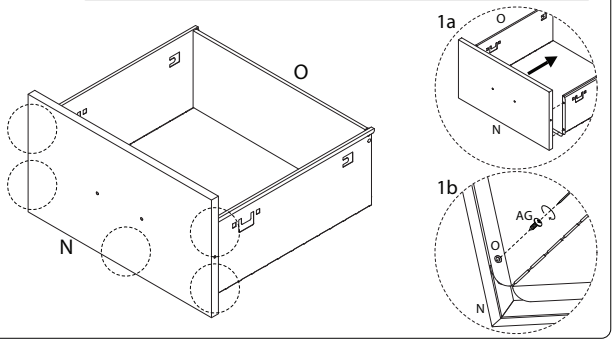

18 x 3

AG	P
M4 x 10 x 4	x 1

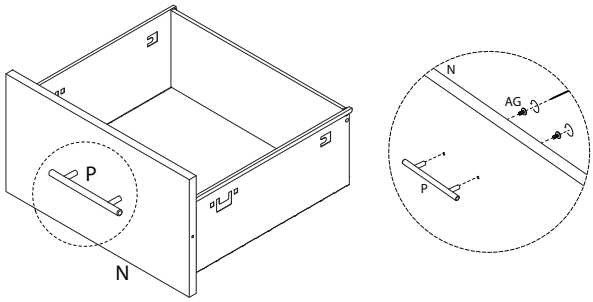

19 x 3

AA_1	Z_1
x 1	x 1

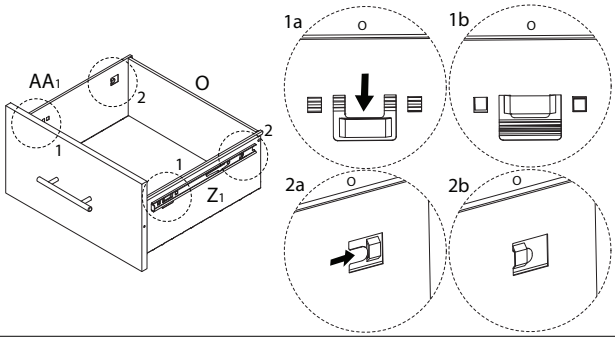

20

AA_2	Z_2
x 3	x 3

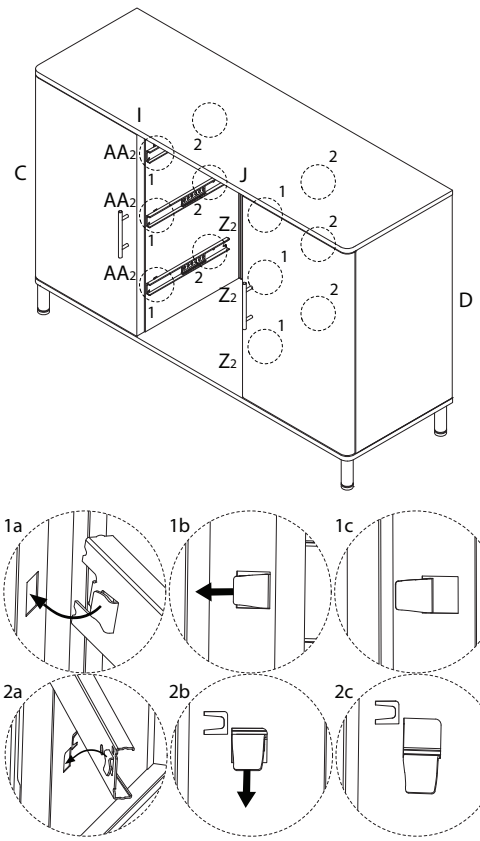

21

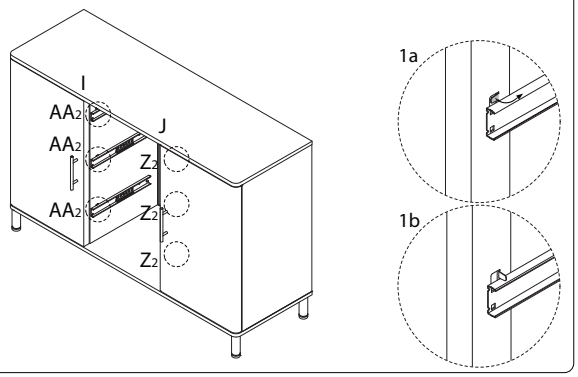
I
AA2
AA2
AA2
J
Z2
Z2
Z2

1a
1b

22

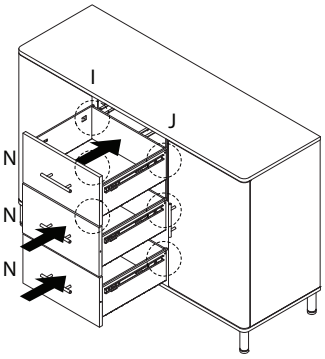
I
J
N
N
N

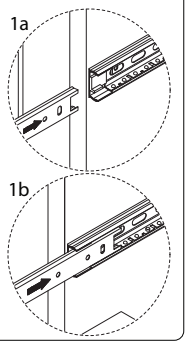
1a
1b

23

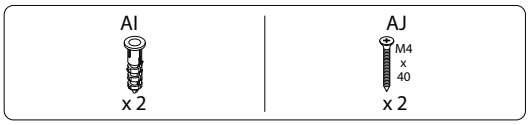
AI
x 2
AJ
M4
x
40
x 2

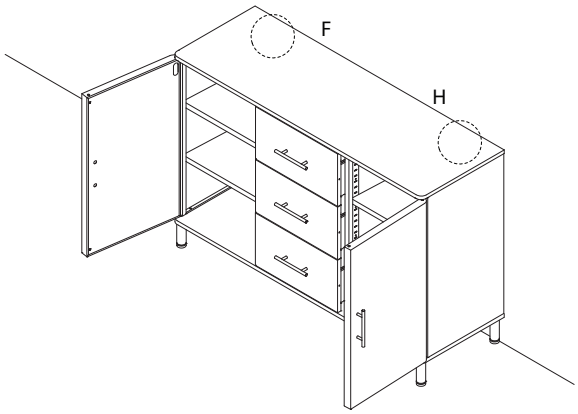
F
H

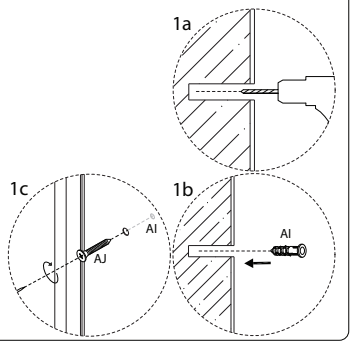
1a
1c
1b
AI
AJ
AI