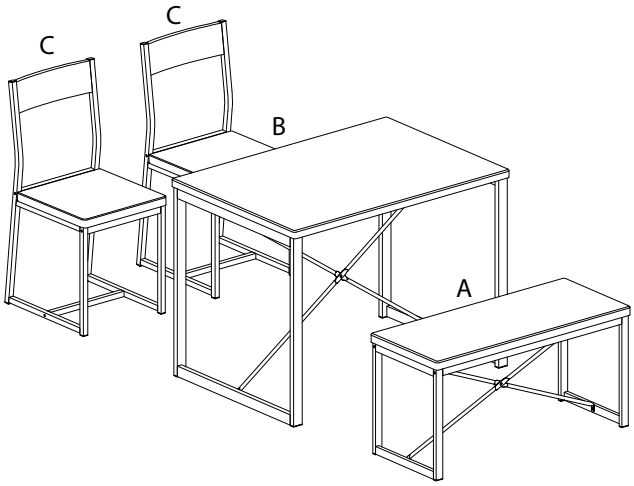
C
C
B
A

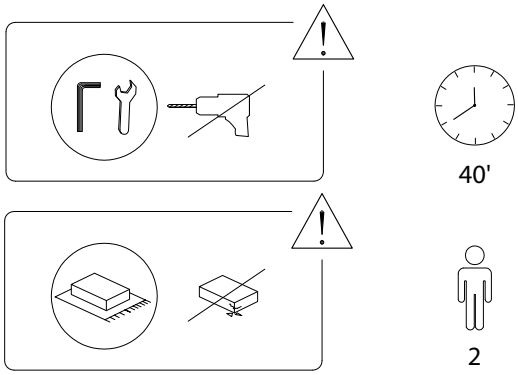

40'

2

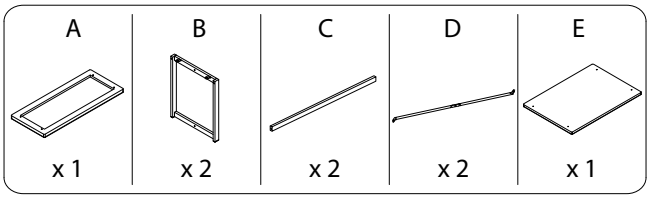
A
x 1
B
x 2
C
x 2
D
x 2
E
x 1

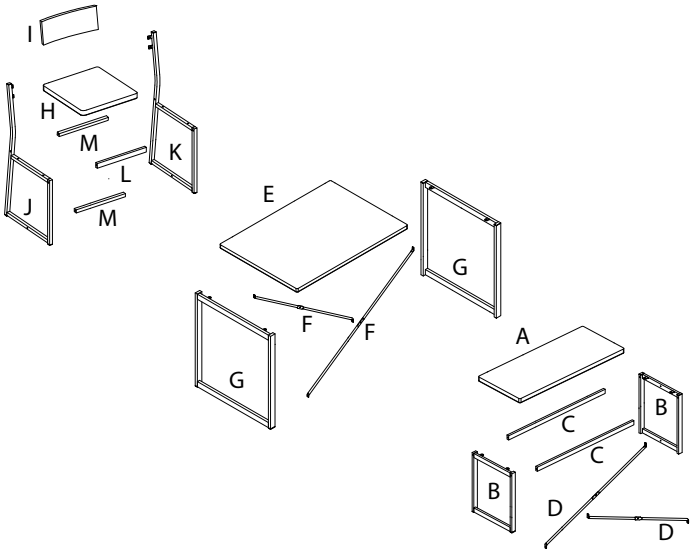
I
H
M
K
L
J
M
E
G
F
F
G
A
B
C
C
B
D
D

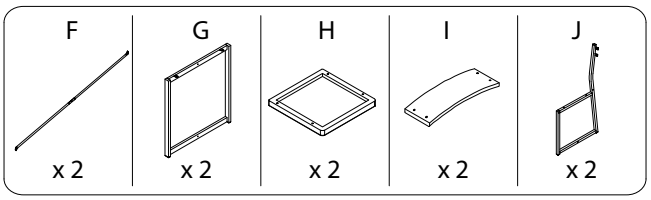
F
x 2
G
x 2
H
x 2
I
x 2
J
x 2

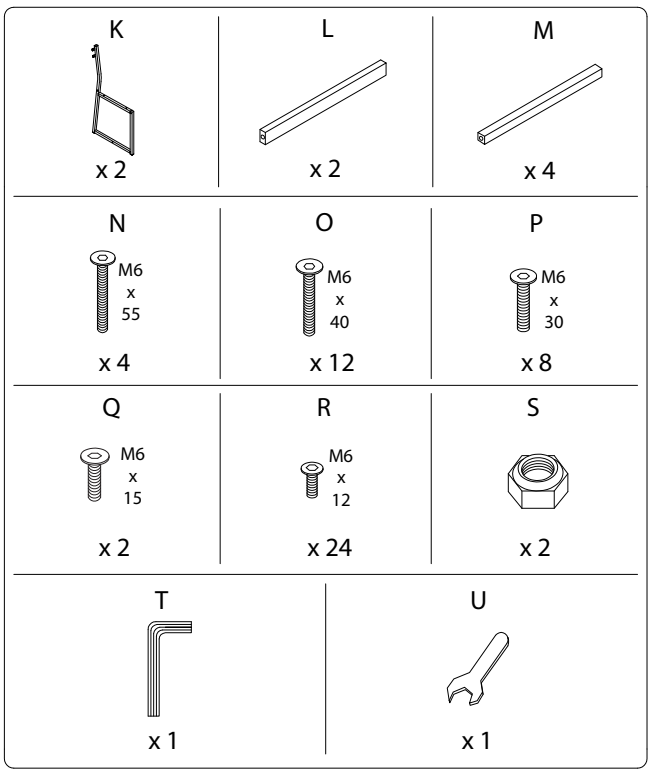
K
x 2
L
x 2
M
x 4
N
M6 x 55
x 4
O
M6 x 40
x 12
P
M6 x 30
x 8
Q
M6 x 15
x 2
R
M6 x 12
x 24
S
x 2
T
x 1
U
x 1

A

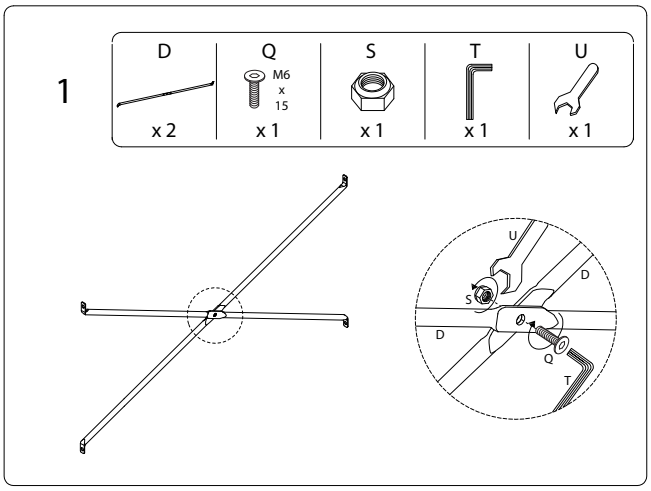
1
D
x 2
Q
M6 x 15
x 1
S
x 1
T
x 1
U
x 1
U
D
S
D
Q
T

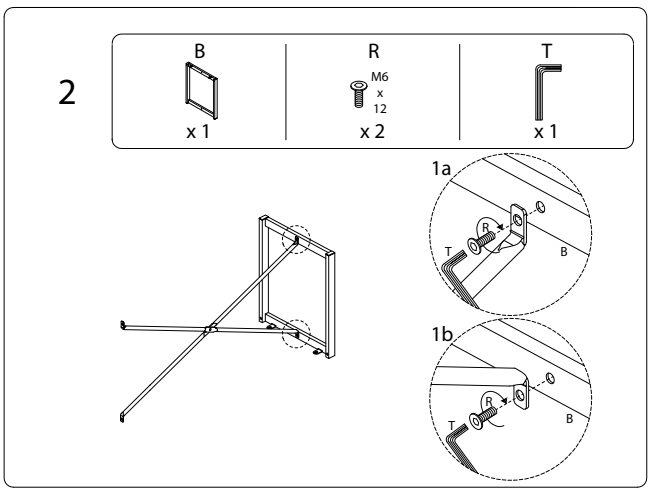
2
B
x 1
R
M6 x 12
x 2
T
x 1
1a
R
T
B
1b
R
T
B

A

3

C	N	T
x 2	M6 x 55 x 2	x 1

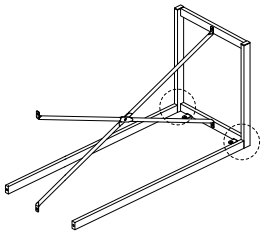

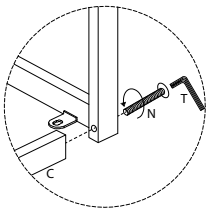

4

B	N	T
x 1	M6 x 55 x 2	x 1

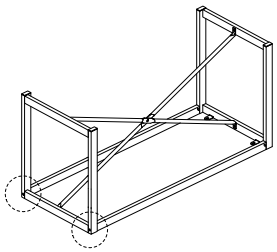

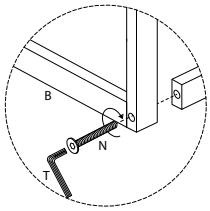

A

5

R	T
M6 x 12 x 2	x 1

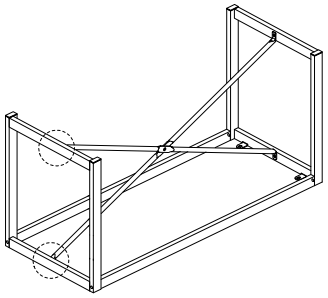

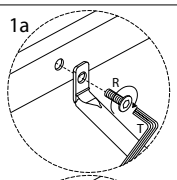

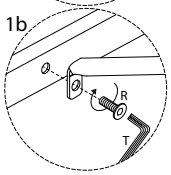

6

A	R	T
x 1	M6 x 12 x 4	x 1

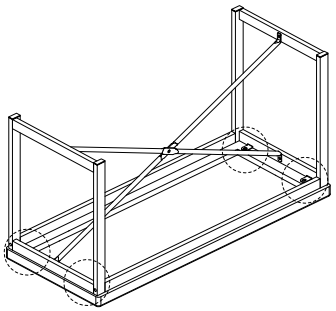

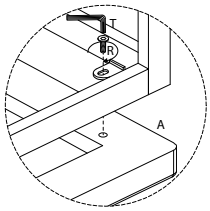

B

1

F	Q	S	T	U
x 2	M6 x 15 x 1	x 1	x 1	x 1

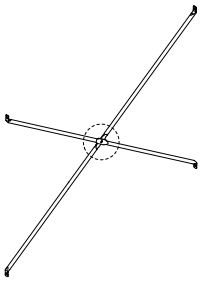

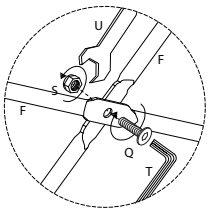

2

G	R	T
x 2	M6 x 12 x 4	x 1

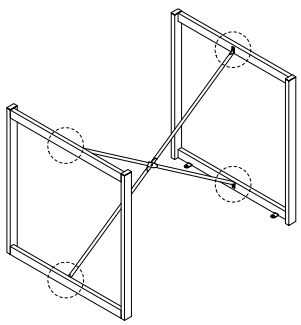

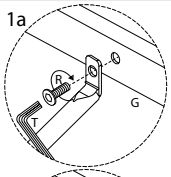

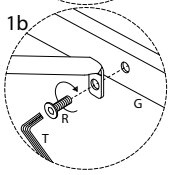

B

3

E	R	T
x 1	M6 x 12 x 4	x 1

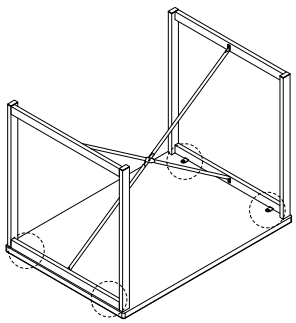

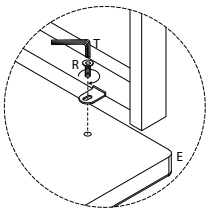

C

1 x2

J	M	O	T
x 1	x 2	M6 x 40 x 2	x 1

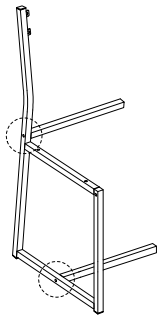

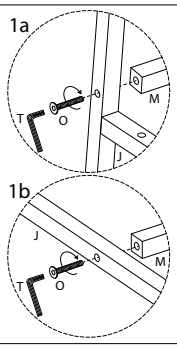

C

3 x2

K	O	T
x 1	M6 x 40 x 3	x 1

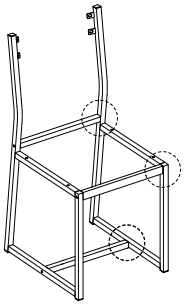

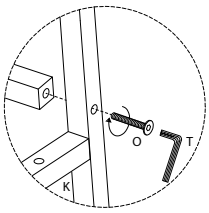

2x2

L	O	T
x 1	M6 x 40 x 1	x 1

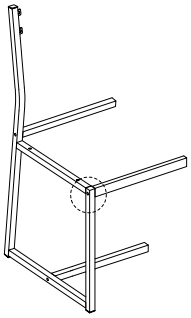

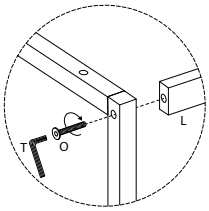

4 x2

H	P	T
x 1	M6 x 30 x 4	x 1

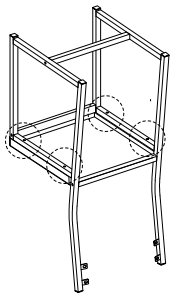

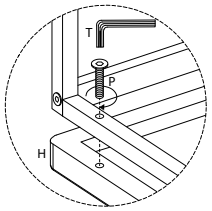

C

5 x2

I	R	T
x 1	M6 x 12 x 4	x 1

