BERGEN

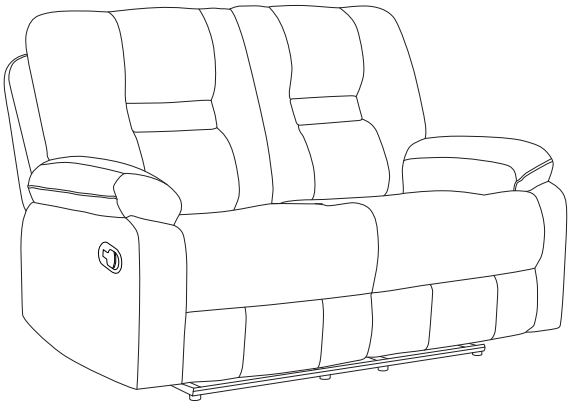

1/5

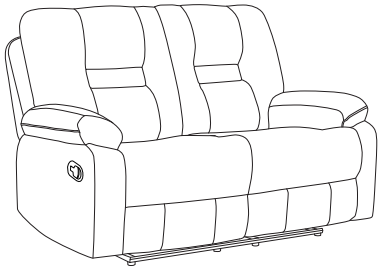

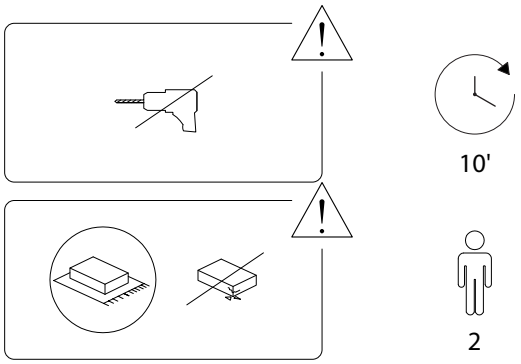

2/5

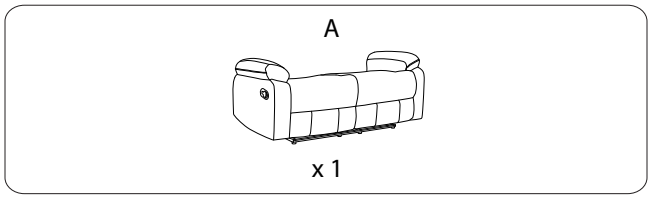

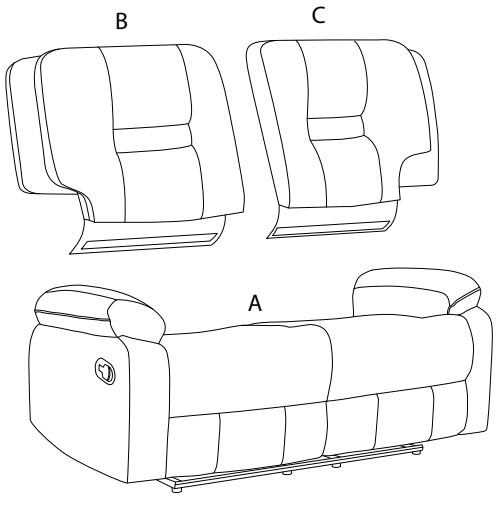

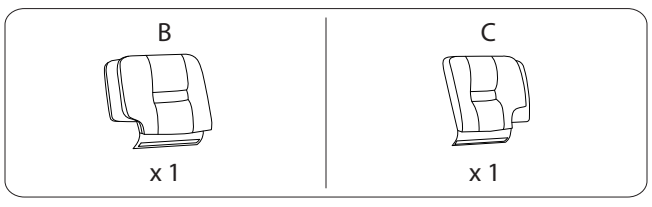

3/5

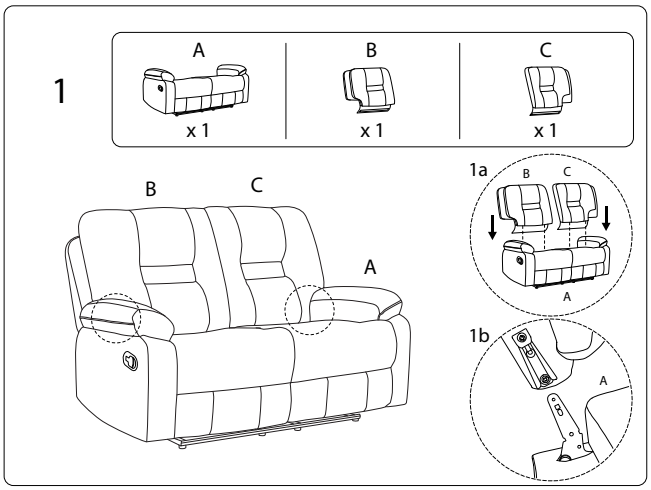

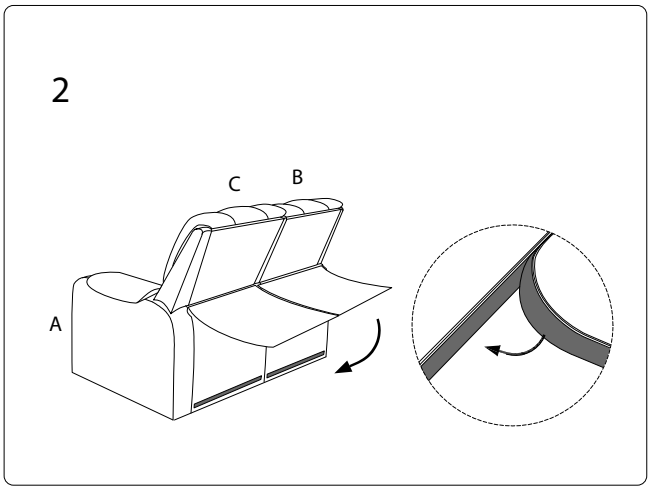

4/5

!

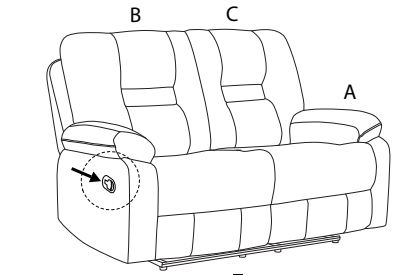

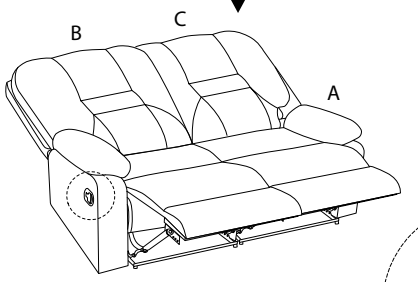

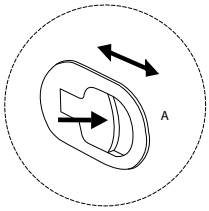

230/BERGEN/300426/