KITIMAT

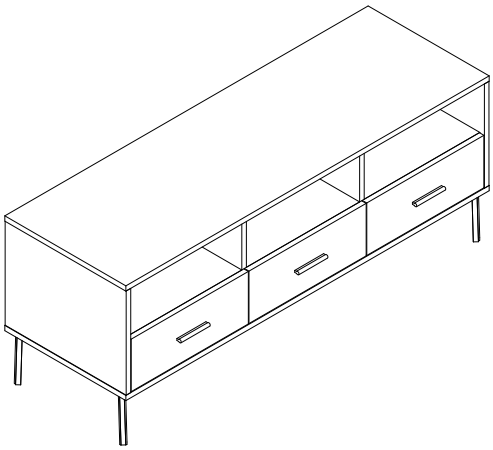

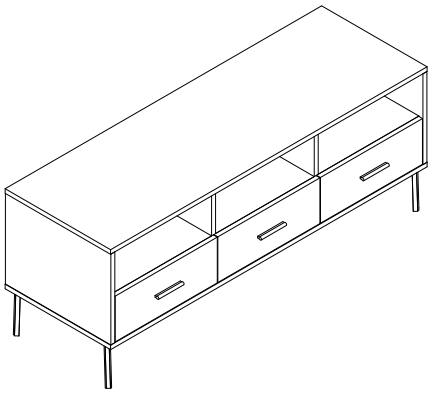

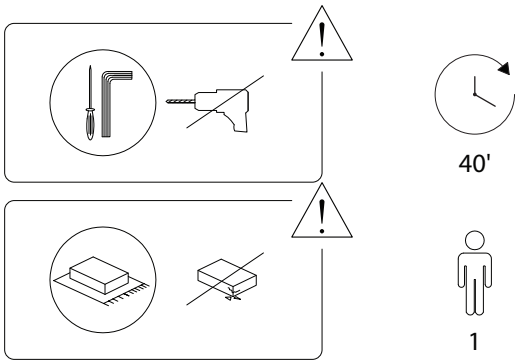

2303/KITIMAT/080126/

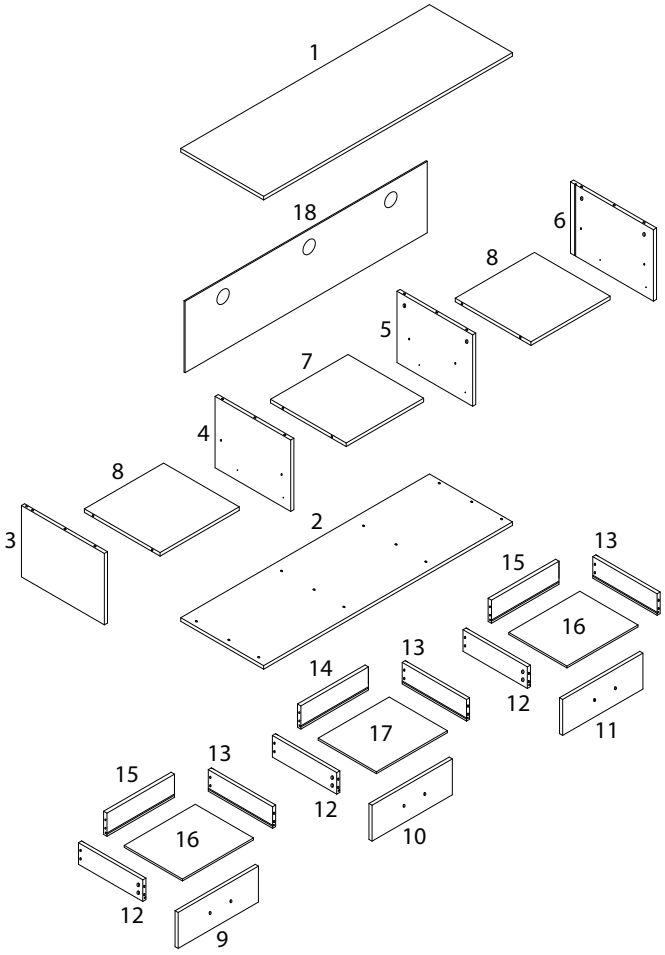

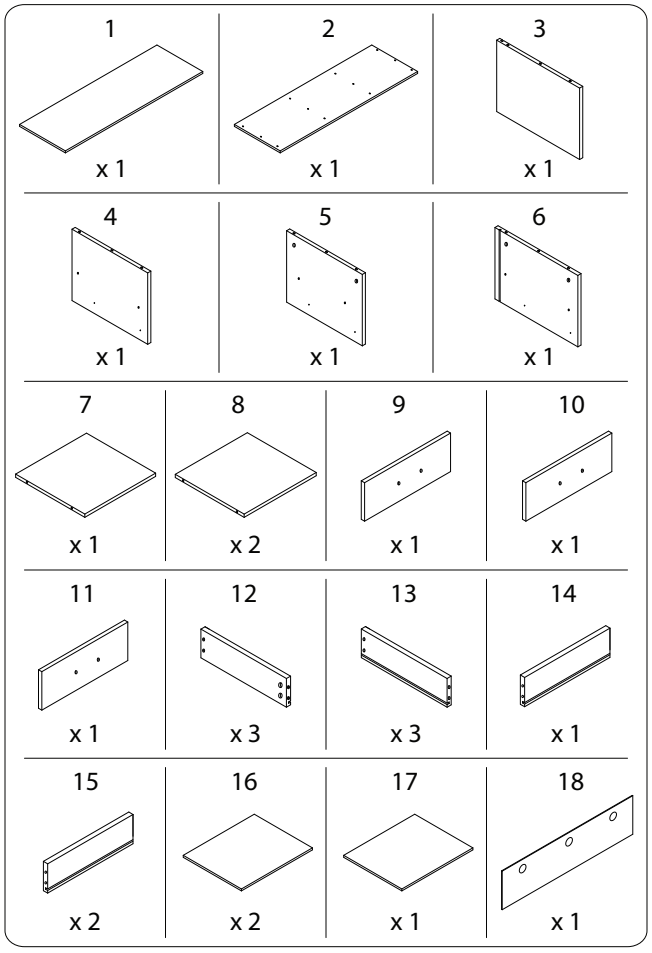

2303/KITIMAT/080126/

A x 32	B x 32	C x 8
D M3.5 x 14 x 48	E1R x 3	E1L x 3
E2R x 3	E2L x 3	F M3.5 x 35 x 12
G x 3	H M4 x 18 x 6	I M7 x 38 x 8
J x 4	K x 4	L x 1

1

3 x 1	4 x 1	5 x 1	6 x 1
A x 12	D M3.5 x 14 x 12	E1R x 3	E1L x 3

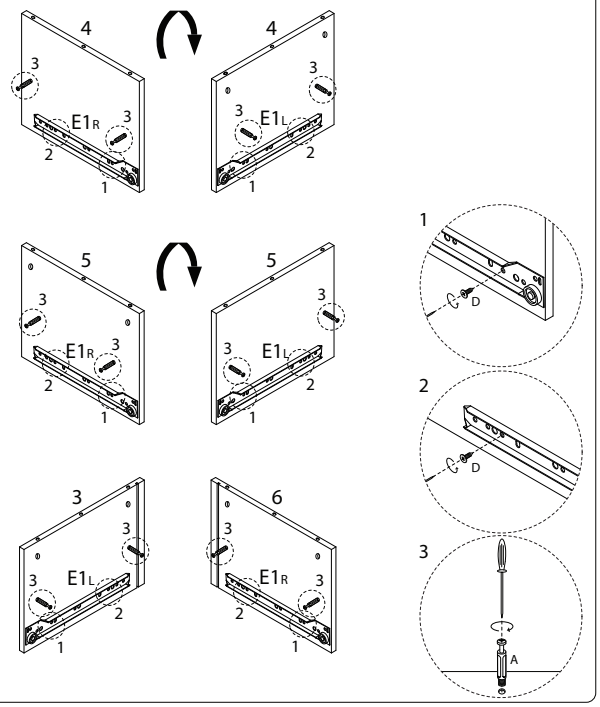

2

7 x 1	B x 4

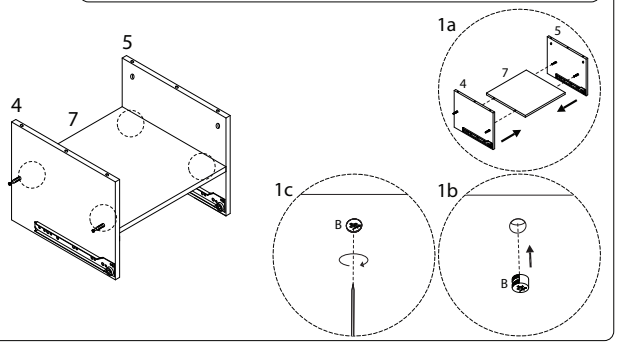

4

B x 8

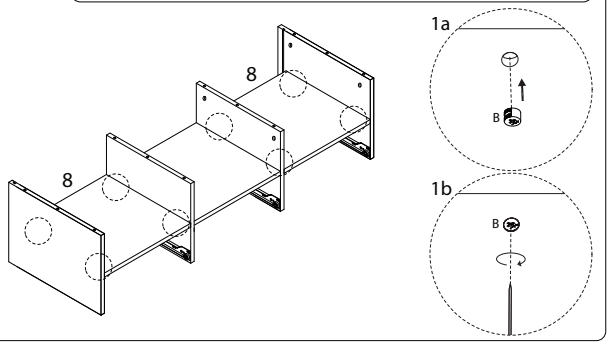

3

8 x 2

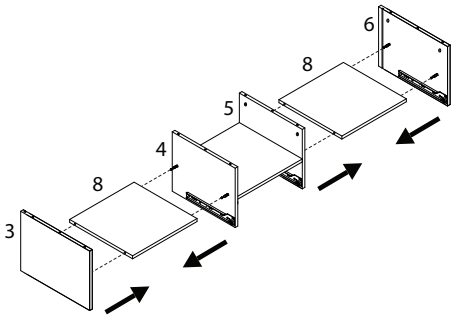

5

1 x 1	A x 8	C x 4

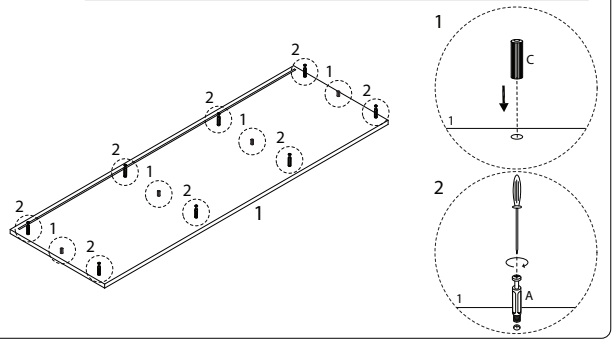

6

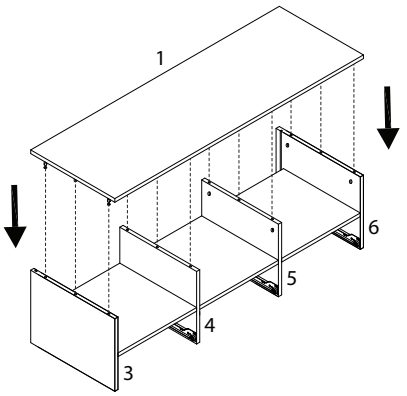

8

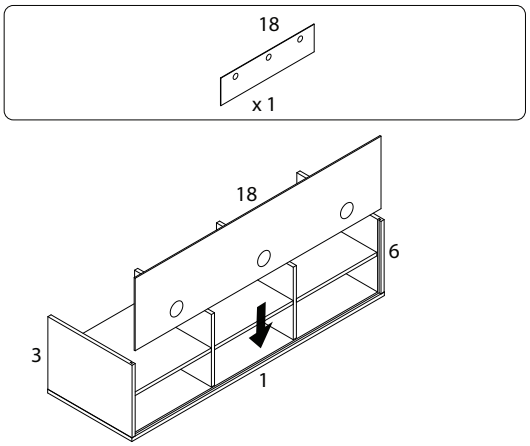

7

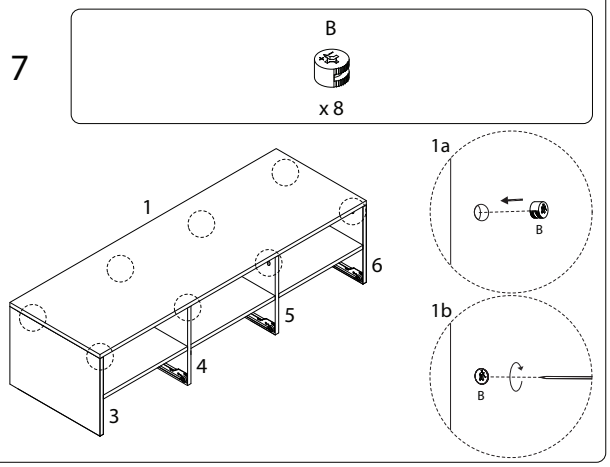

9

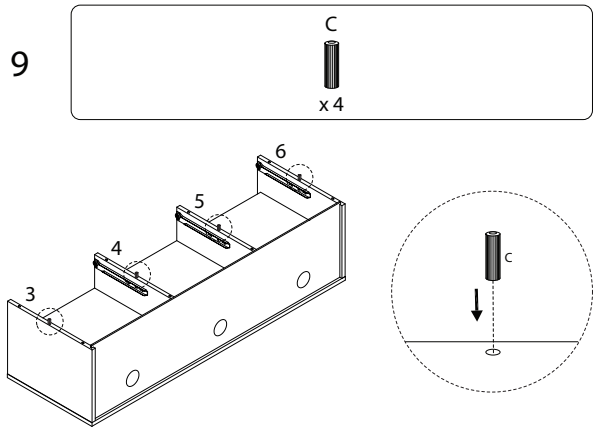

10

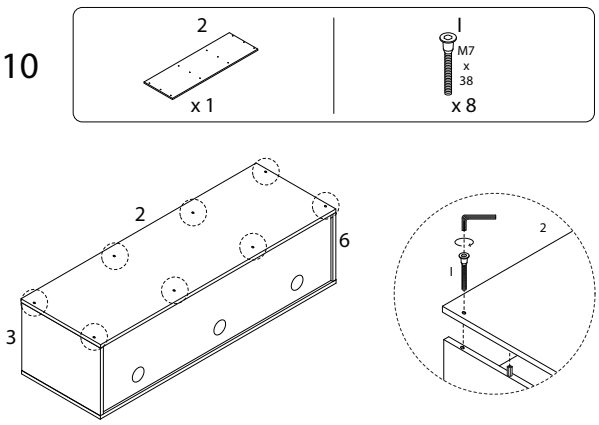

12

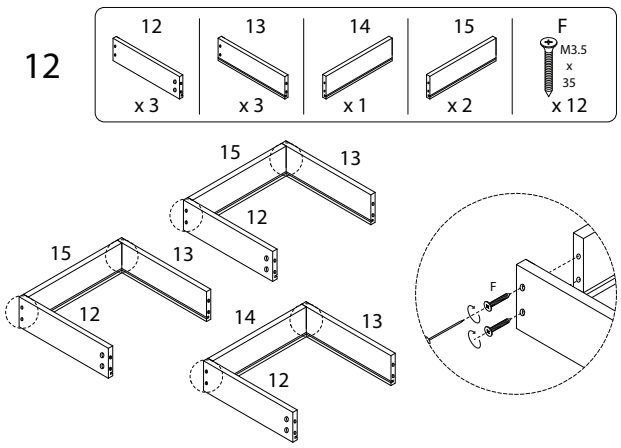

11

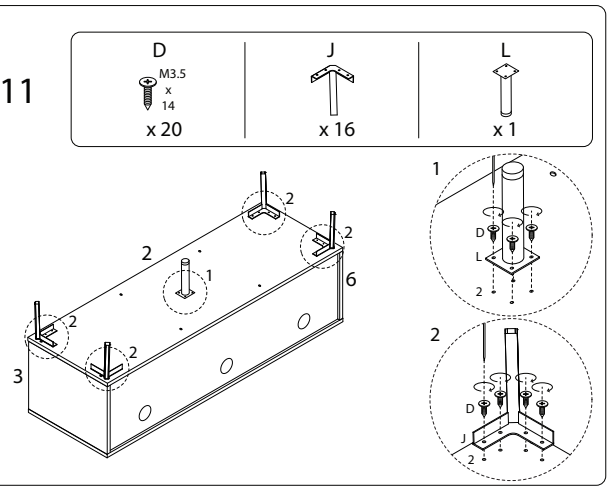

13

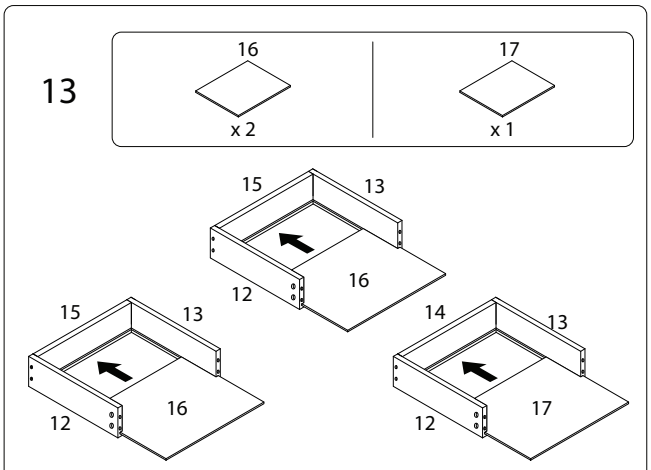

14

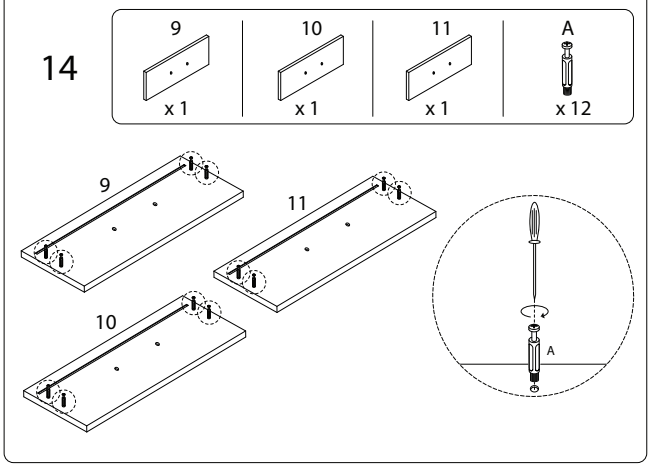

15

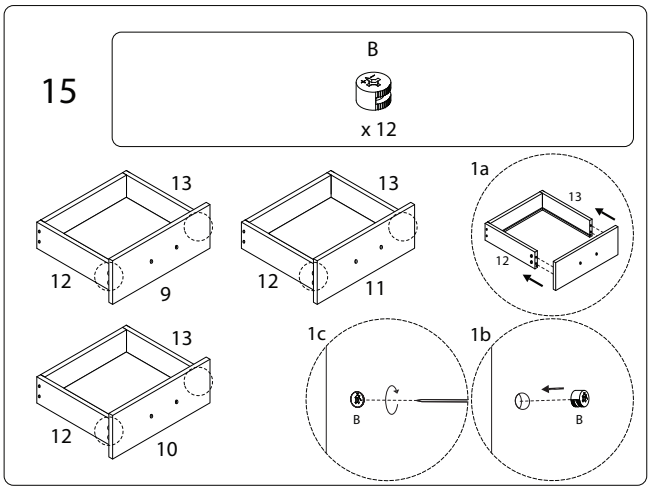

16

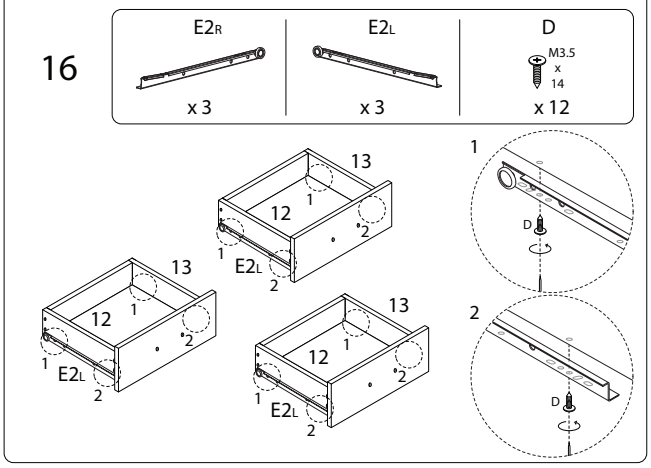

17

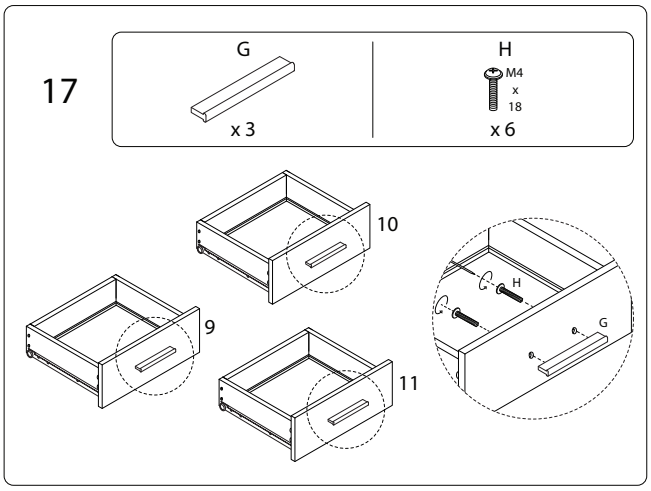

18

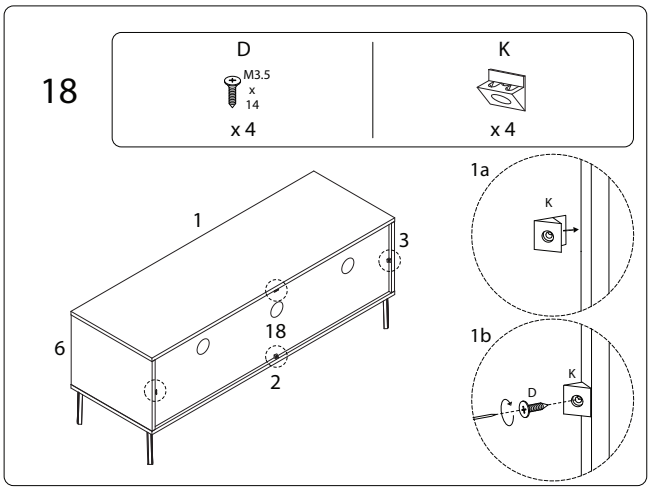
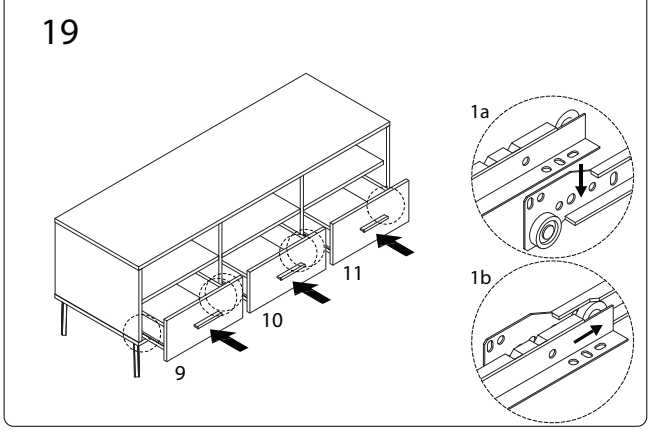
19