BAHIA

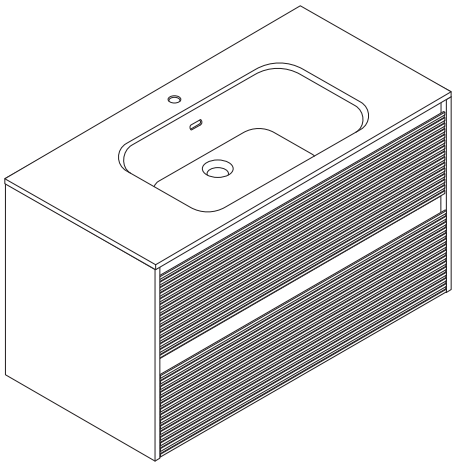

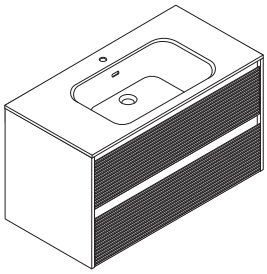

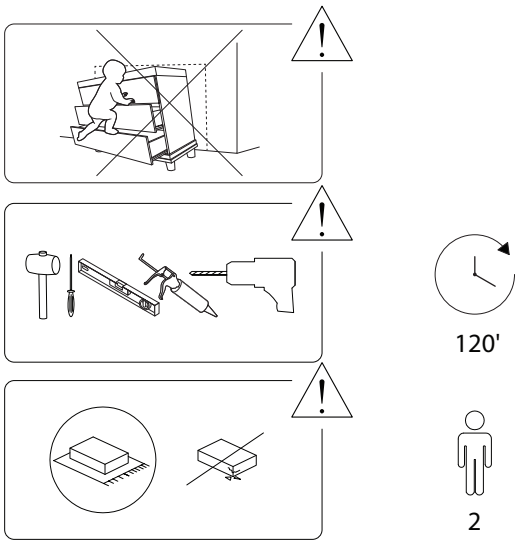
120'
2

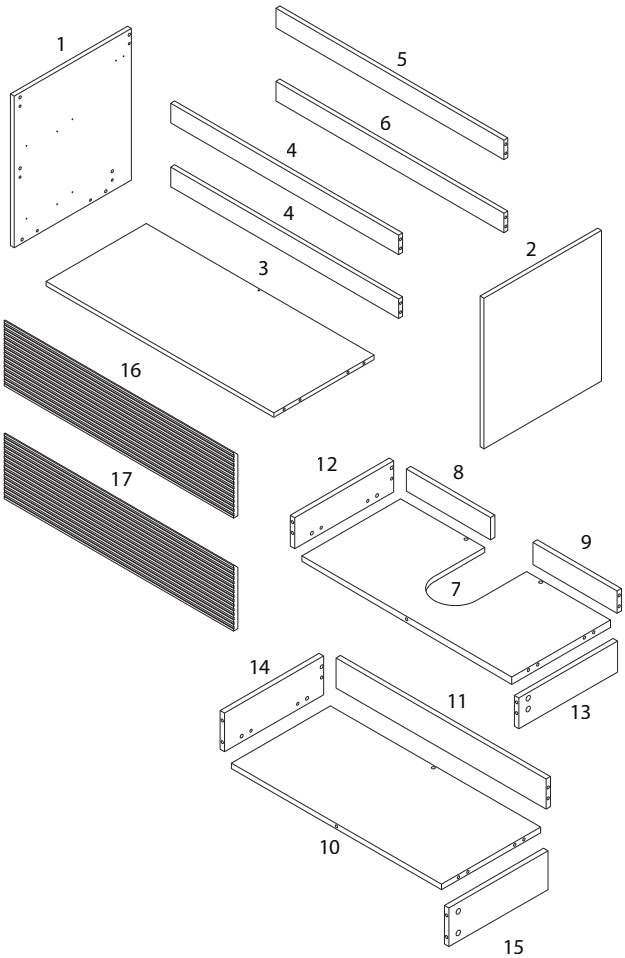
1
5
6
4
4
3
2
16
17
12
8
9
7
14
11
13
10
15

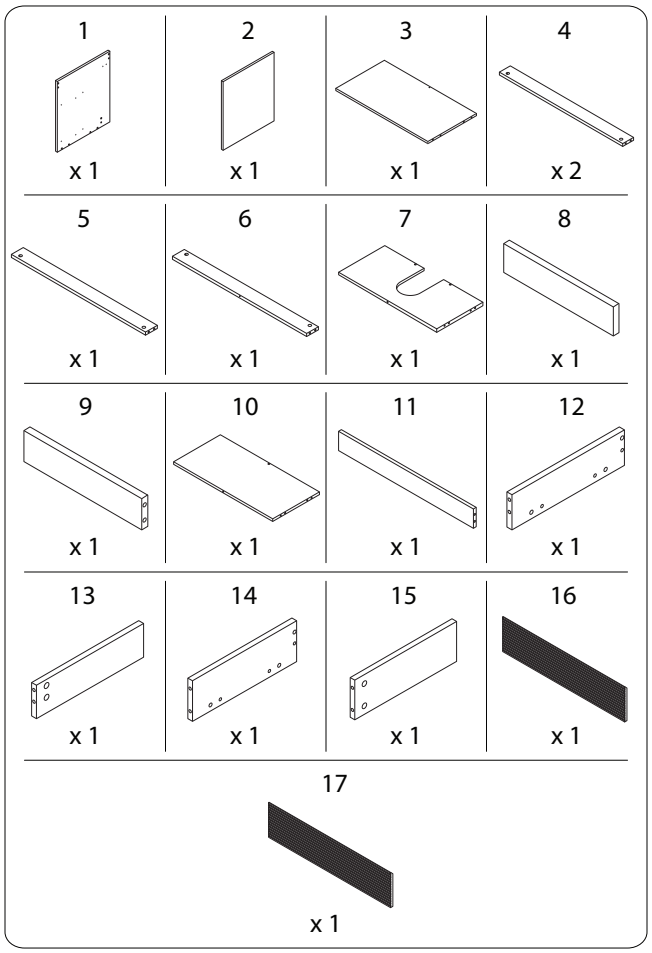
1
x 1
2
x 1
3
x 1
4
x 2
5
x 1
6
x 1
7
x 1
8
x 1
9
x 1
10
x 1
11
x 1
12
x 1
13
x 1
14
x 1
15
x 1
16
x 1
17
x 1

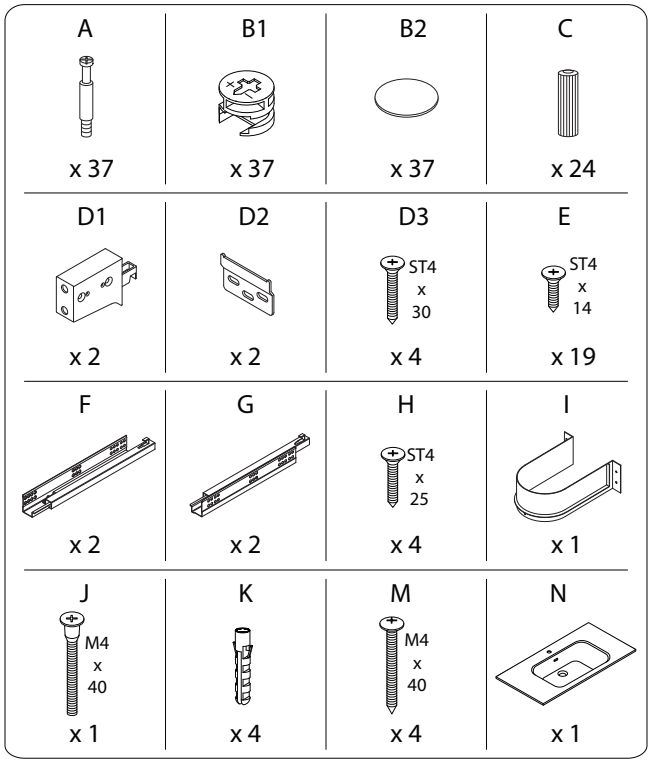
A
x 37
B1
x 37
B2
x 37
C
x 24
D1
x 2
D2
x 2
D3
ST4 x 30
x 4
E
ST4 x 14
x 19
F
x 2
G
x 2
H
ST4 x 25
x 4
I
x 1
J
M4 x 40
x 1
K
x 4
M
M4 x 40
x 4
N
x 1

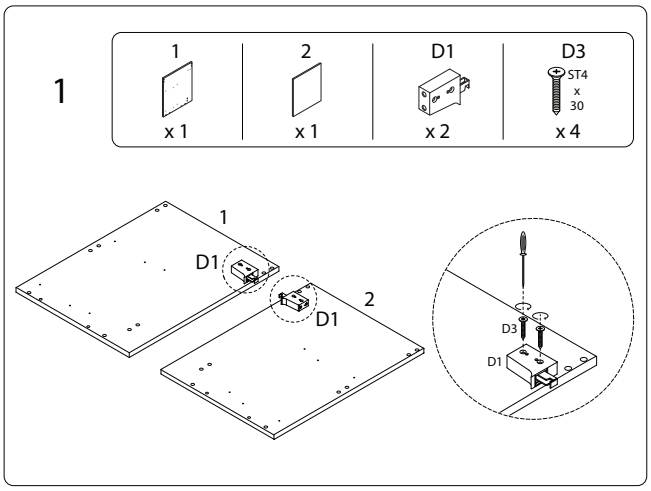
1
1
x 1
2
x 1
D1
x 2
D3
ST4 x 30
x 4
1
D1
2
D1
D3
D1

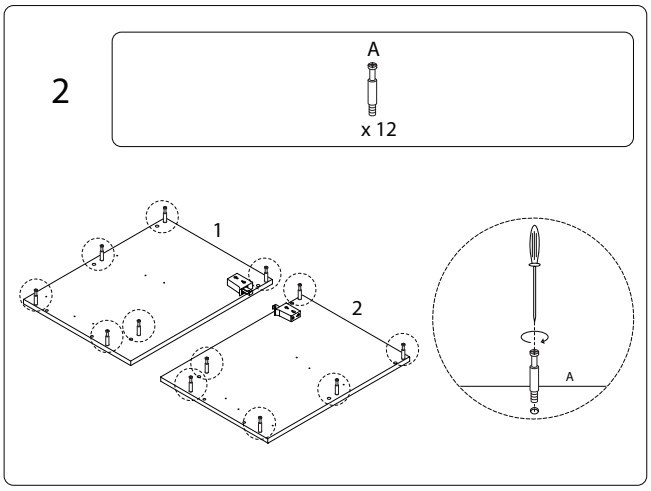
2
A
x 12
1
2
A

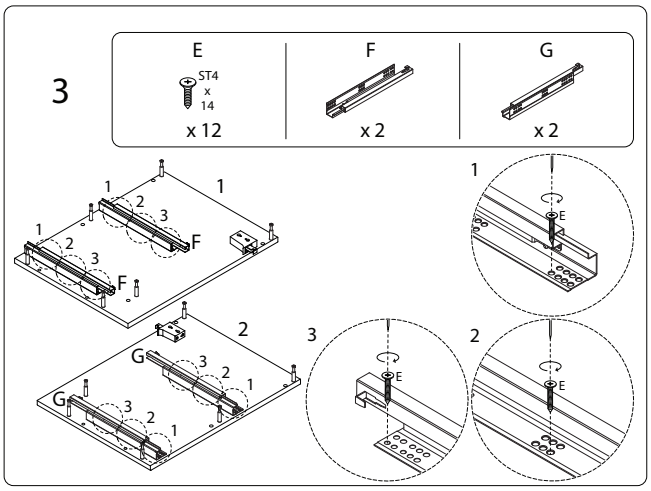
3
E
ST4 x 14
x 12
F
x 2
G
x 2
1
1
2
3
F
F
2
G
3
2
1
G
3
2
1
1
E
3
E
2
E

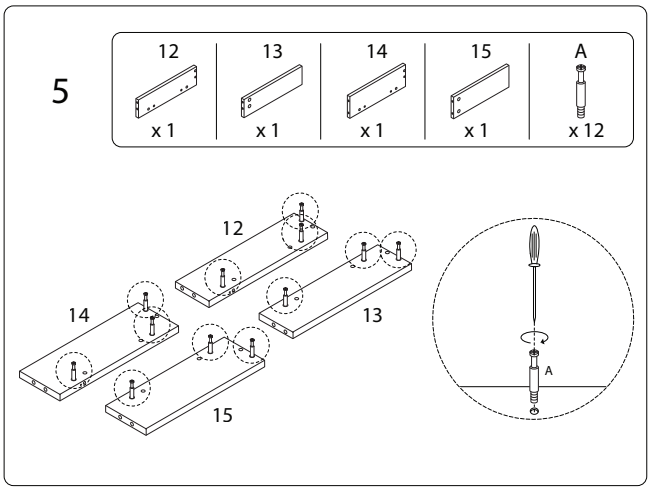
5
12
x 1
13
x 1
14
x 1
15
x 1
A
x 12
12
14
13
15
A

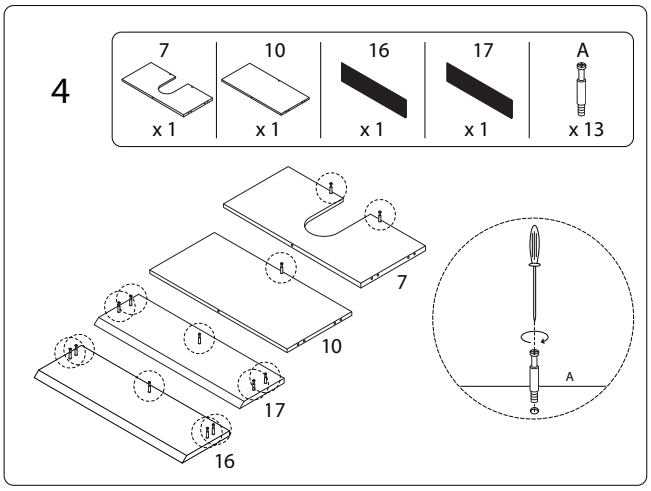
4
7
x 1
10
x 1
16
x 1
17
x 1
A
x 13
7
10
17
16
A

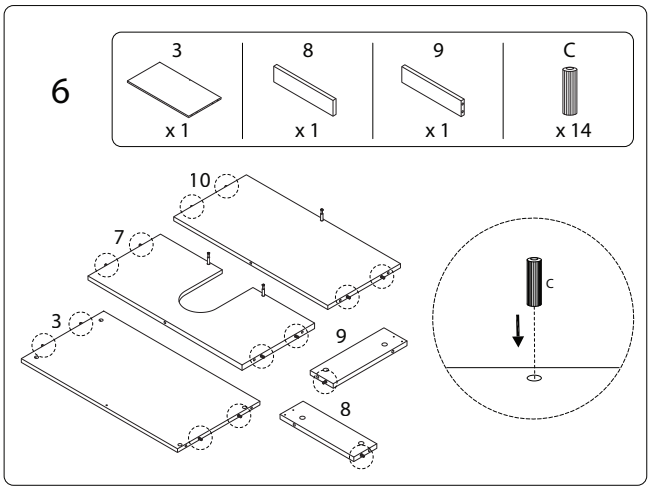
6
3
x 1
8
x 1
9
x 1
C
x 14
10
7
3
9
8
C

7

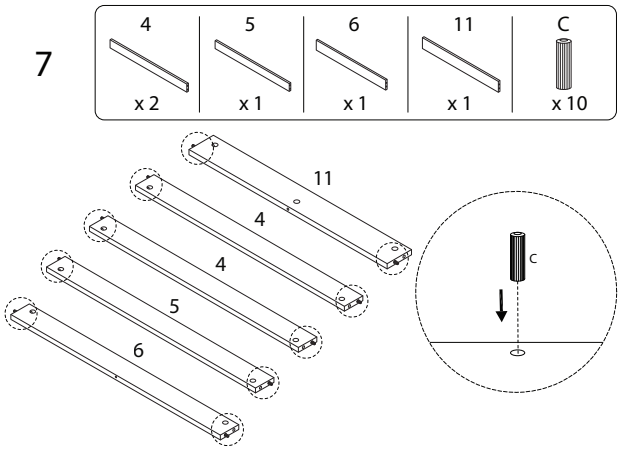

8

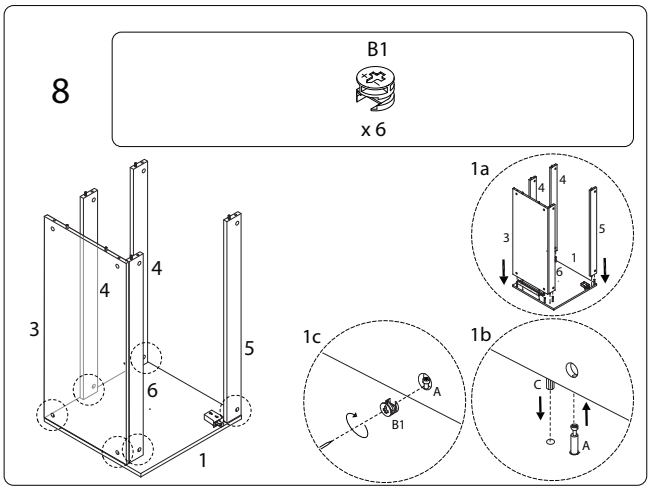

9

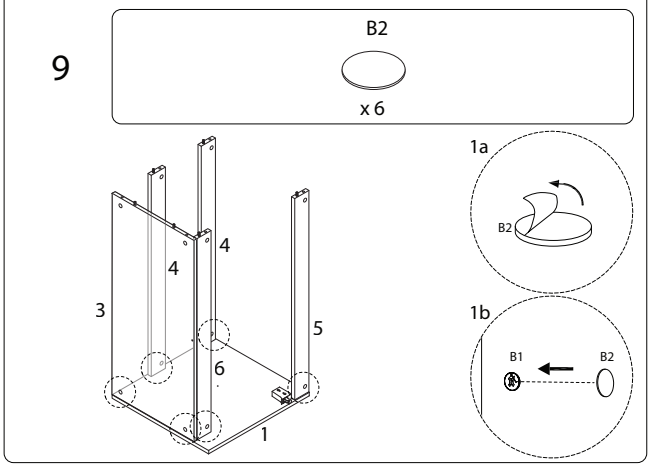

10

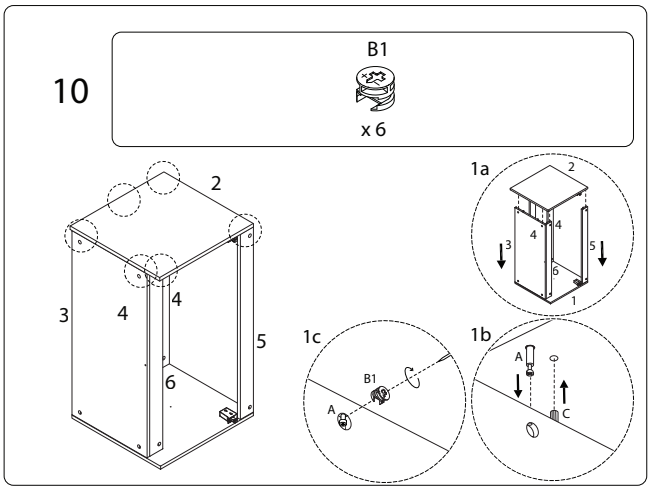

11

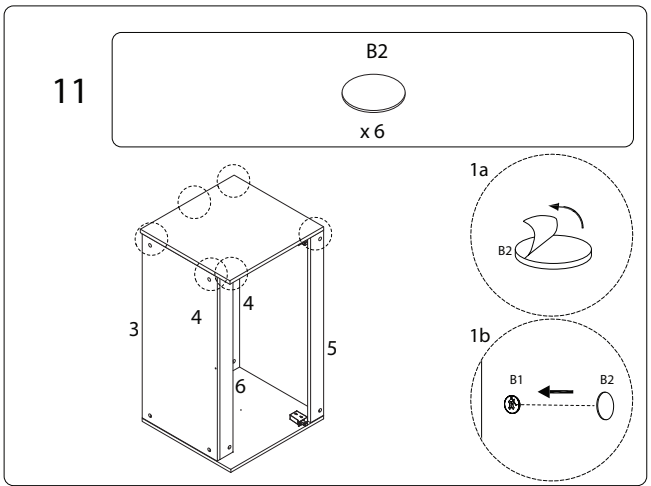

12

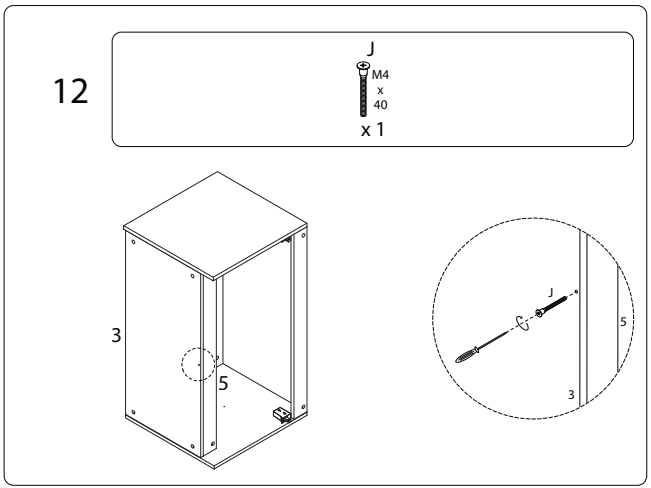

13

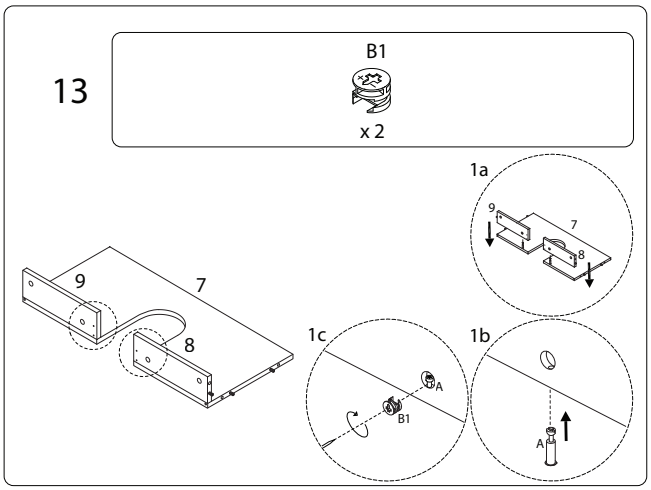

14

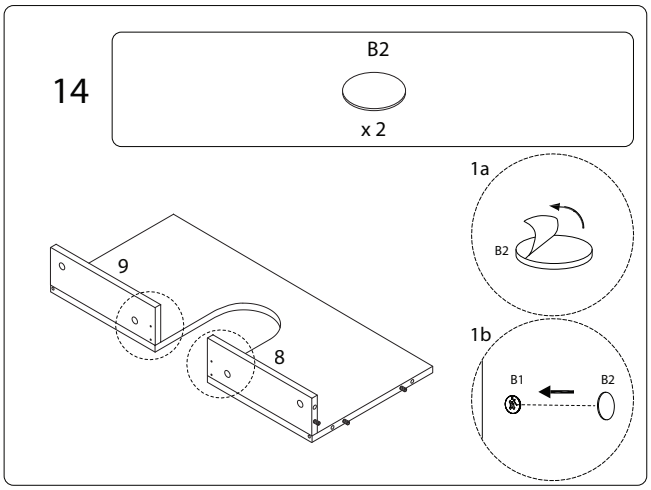

15

B1

x 6

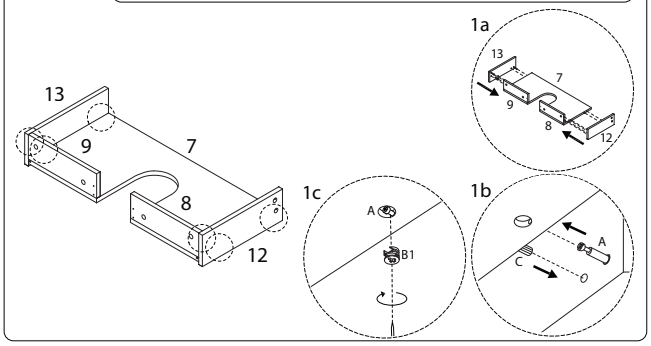

16

B2

x 6

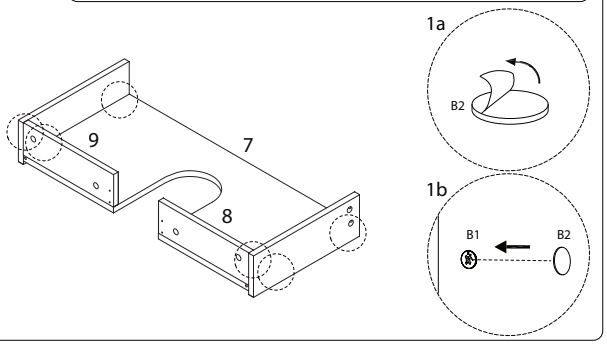

17

E

ST4 x 14

x 7

I

x 1

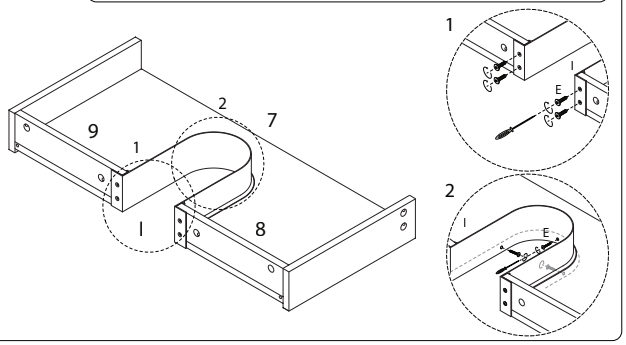

18

B1

x 5

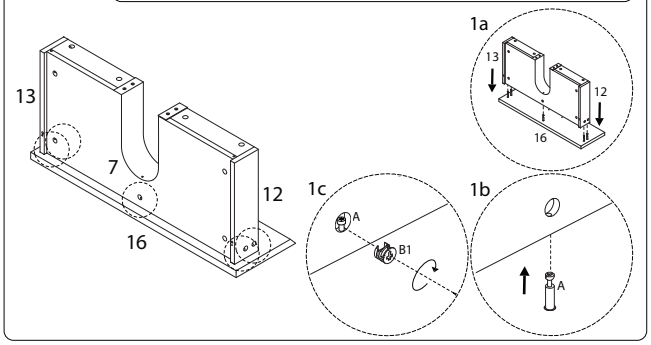

19

B2

x 5

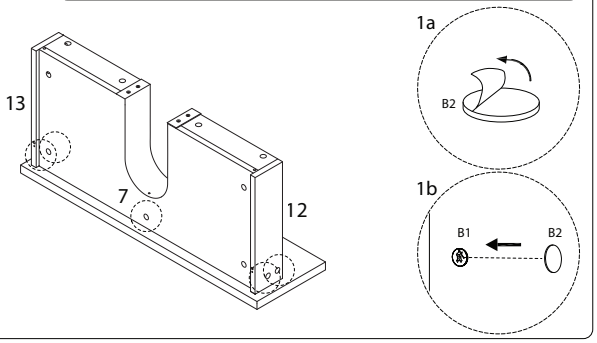

20

B1

x 1

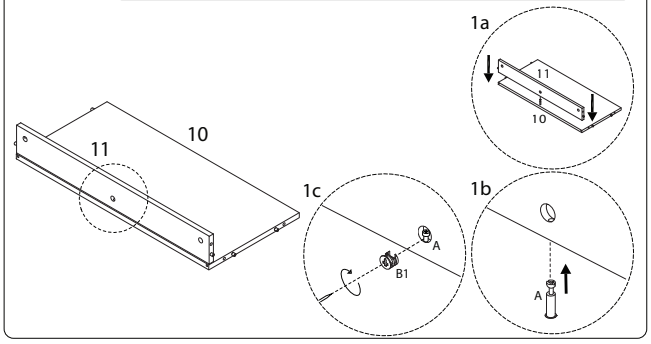

21

B2

x 1

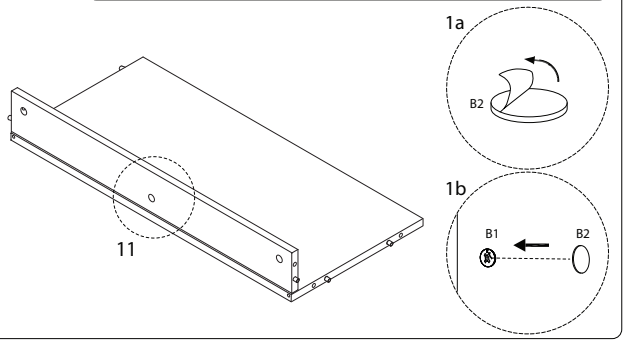

22

B1

x 6

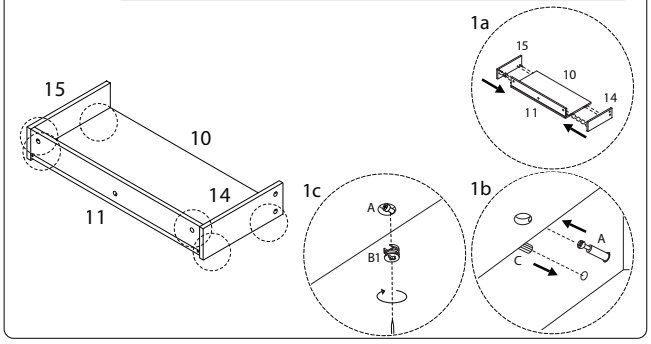

23

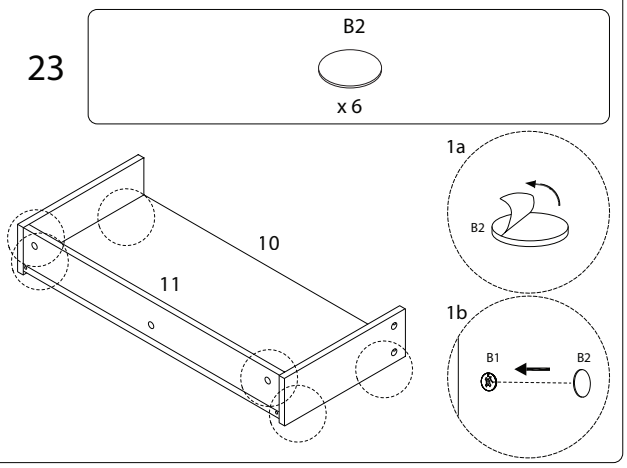

24

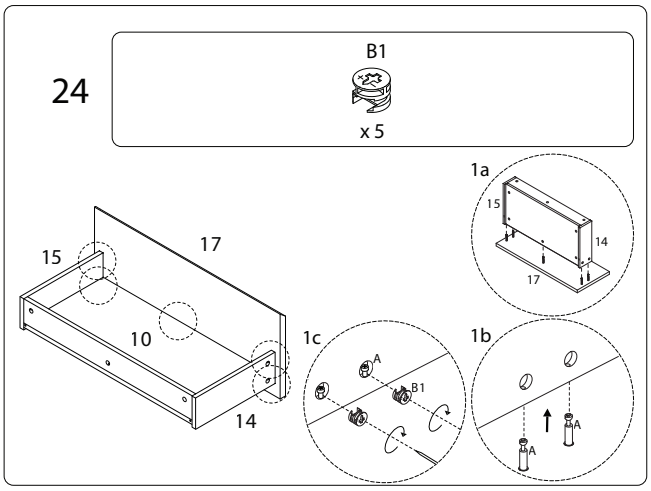

25

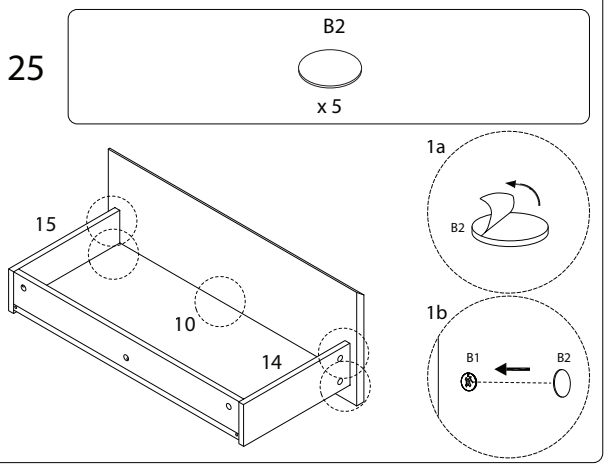

26

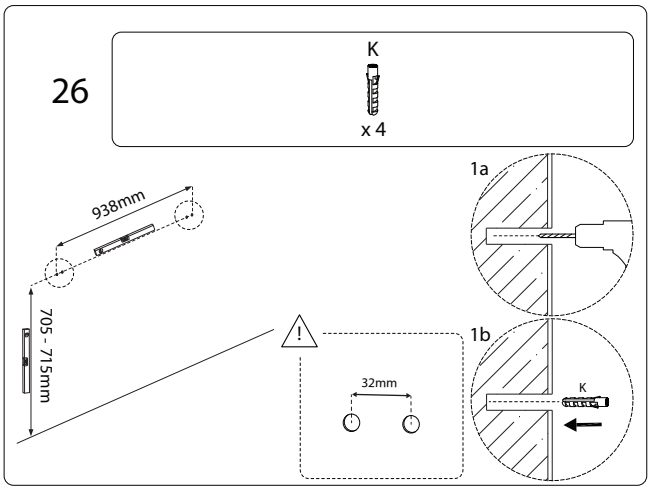

27

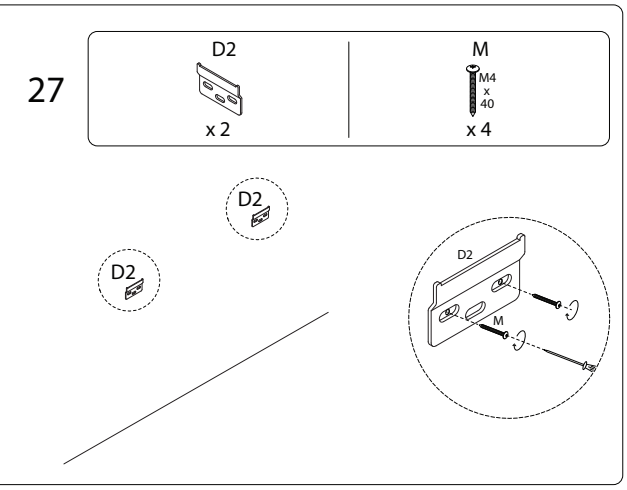

!

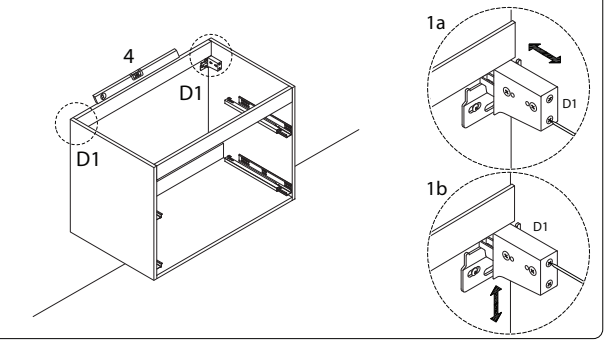

28

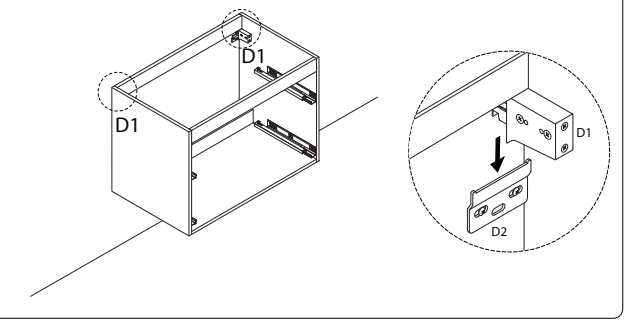

29

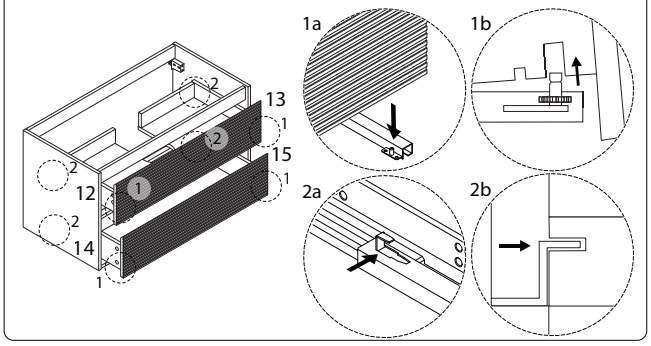

30

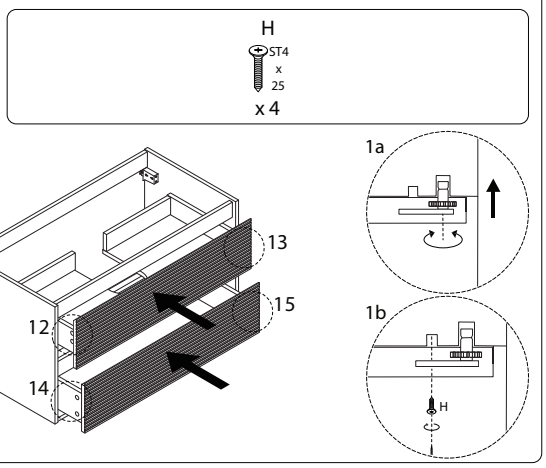

31

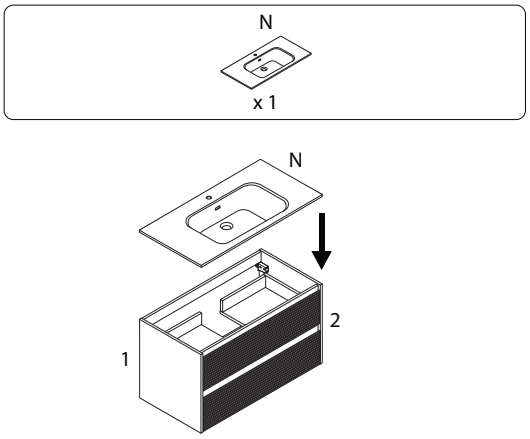
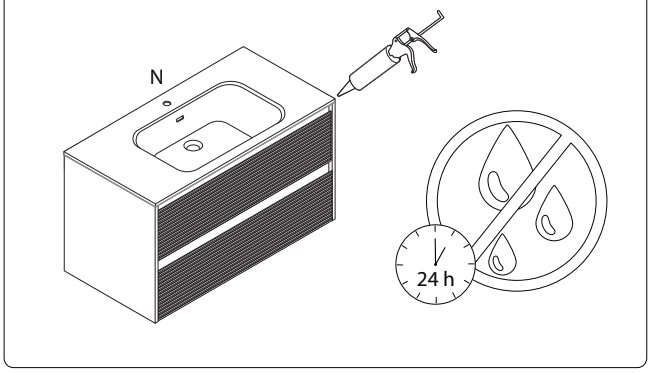
32