ETTRUM

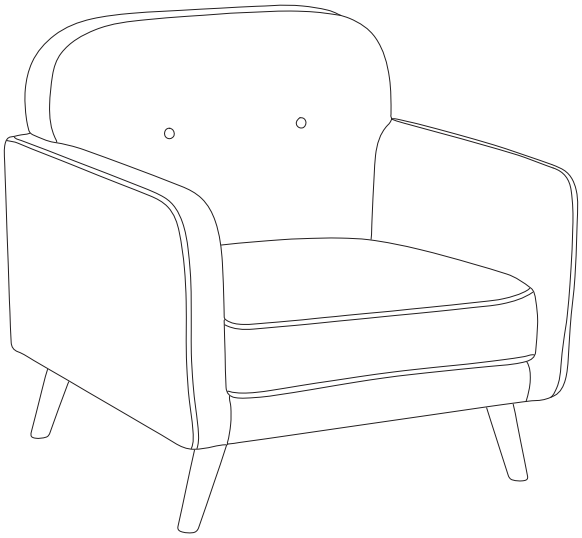

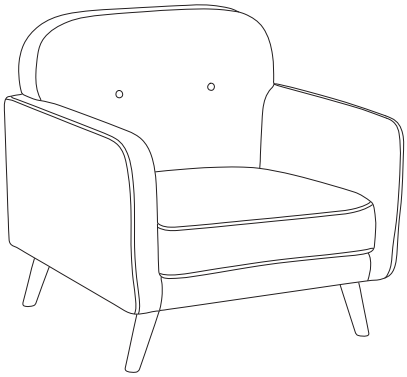

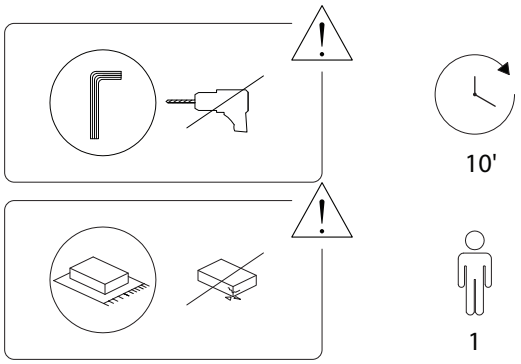

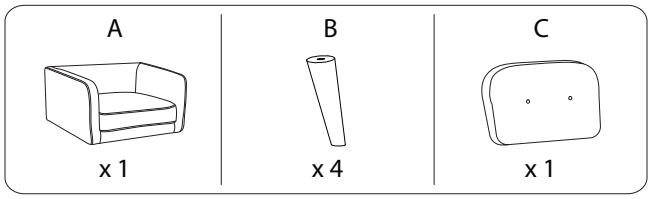

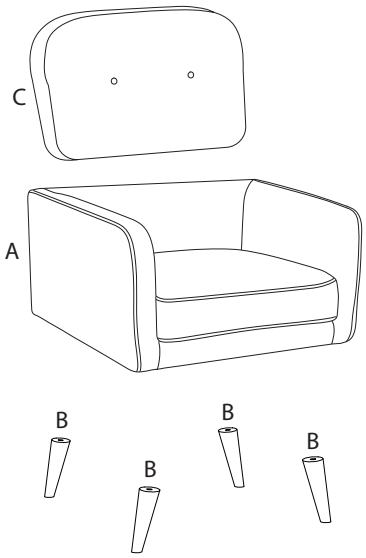

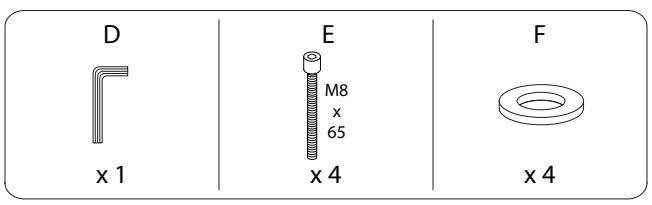

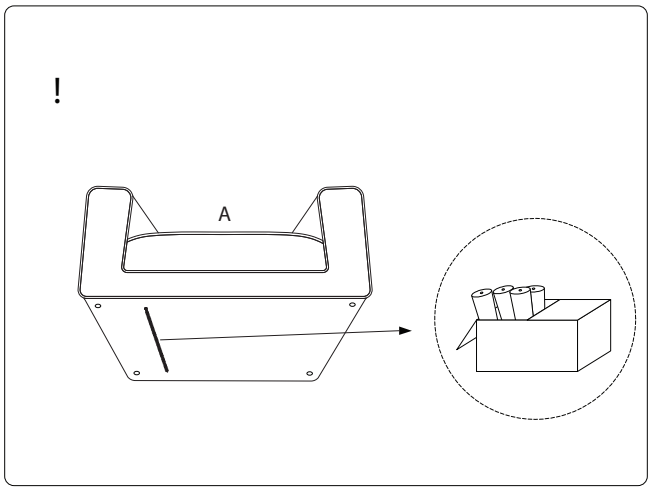

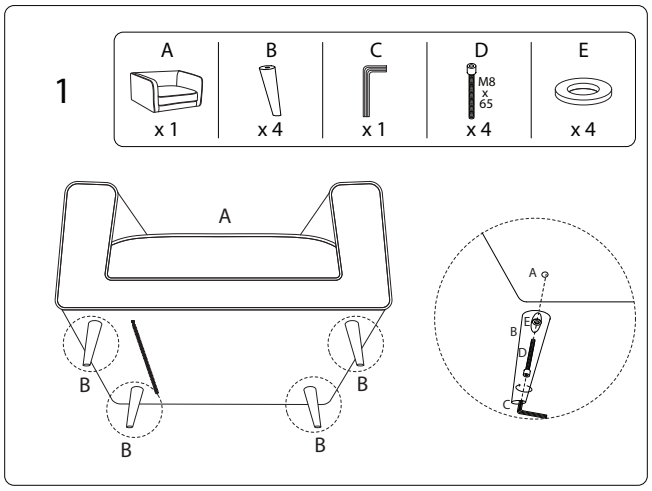

777/ETTRUM/210926/