AUFBAUANLEITUNG

ASSEMBLY INSTRUCTION

HFSN-1292-2

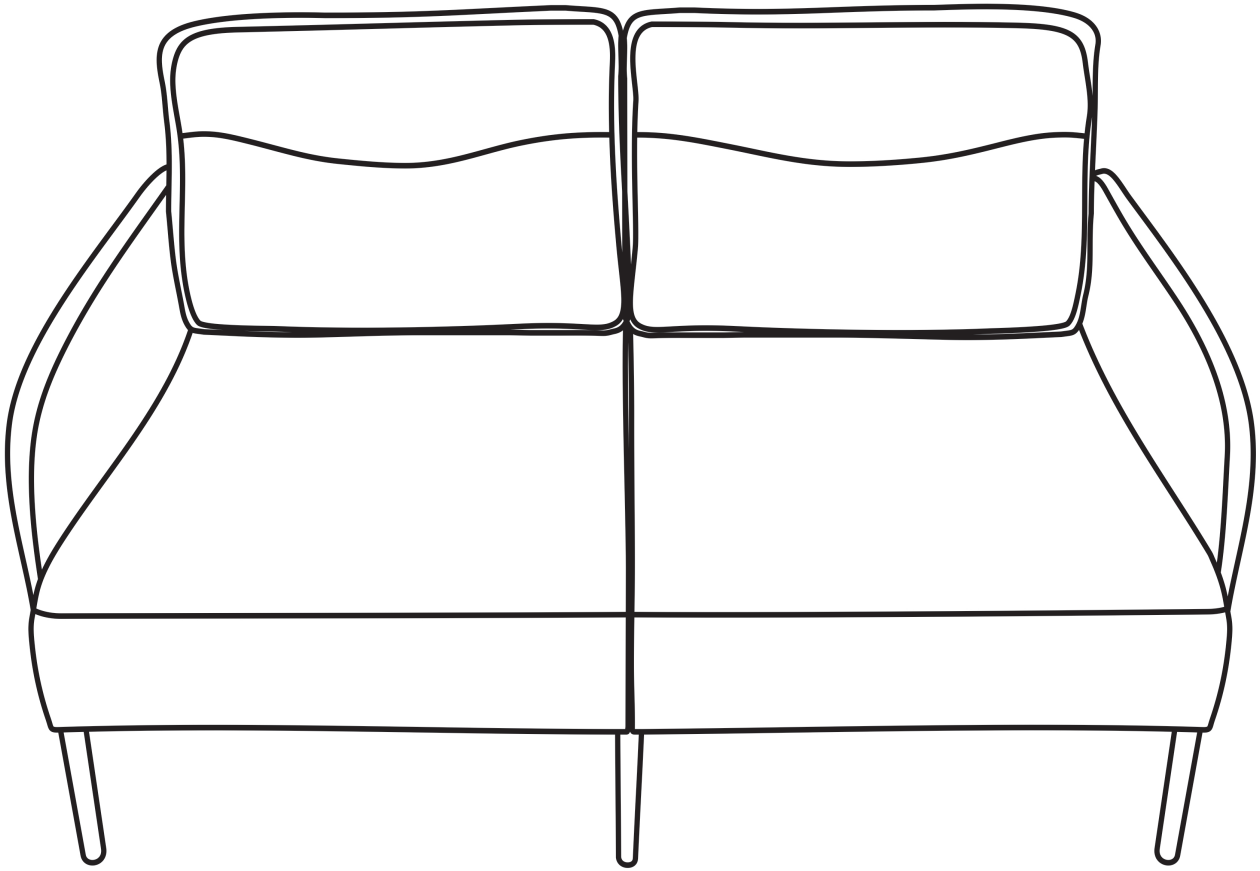

Aufbauanleitung

Assembly Instruction

1 X1

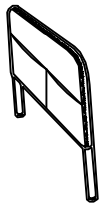

2 X1

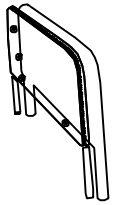

3 X1

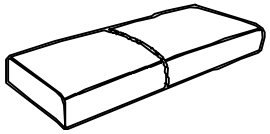

4 X1

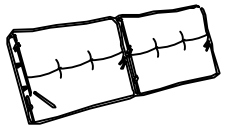

5 X1

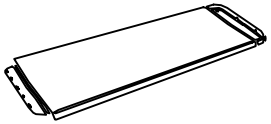

6 X1

A x 1

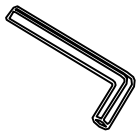

M5

B x 8

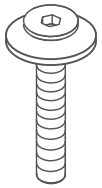

M8*40mm

C x 8

D x 1

1

Ensure the Velcro and the two armrest mounting holes are on the same side.
Der Klettverschluss und die beiden Befestigungsbohrungen der Armlehne müssen sich auf derselben Seite befinden.

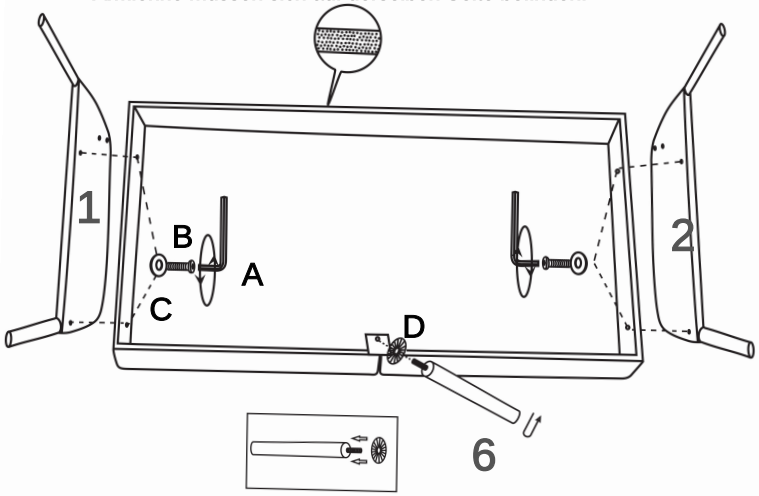

Install the seat armrests and the leg.
Montieren Sie die Sitzarmlehnen und das Standbein.

2

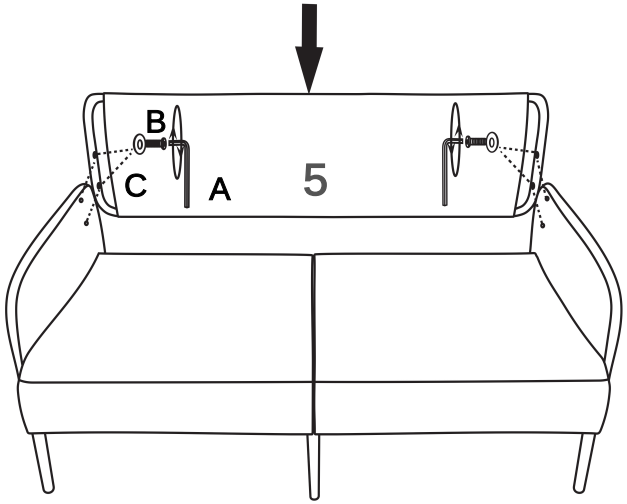

First, insert all four screws into their holes toabout 30% depth, then tighten them one by one.
Setzen Sie zunächst alle vier Schrauben etwa 30% tief in die Löcher ein und ziehen Sie siedann nacheinander fest.

3

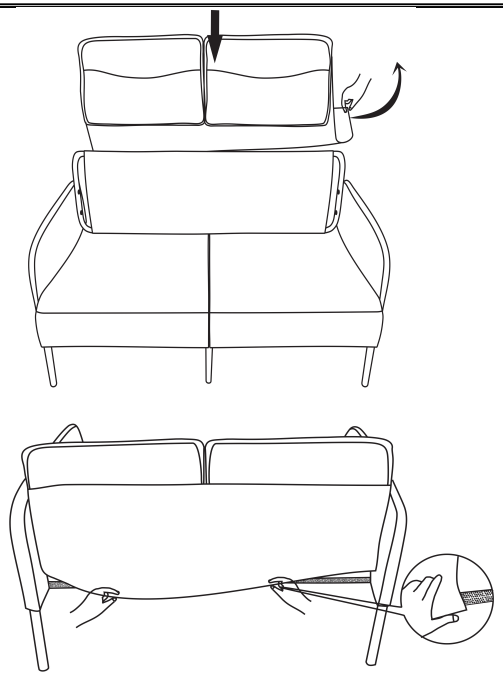

4

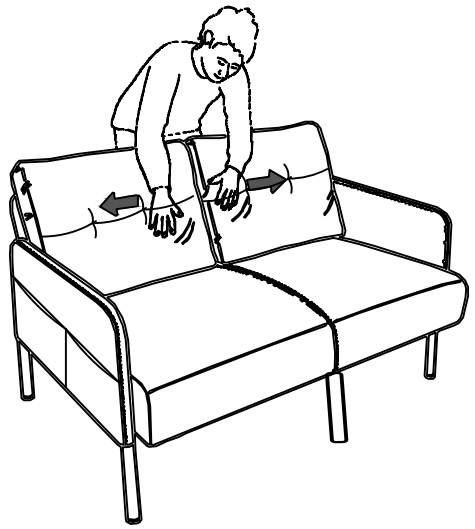

Because of vacuum compression,So the backcushions need 72 hours to decompressand fully inflate before using them. Thank you for your patience !
Aufgrund der Vakuumverpackung benötigen die Rückenkissen 72 Stunden, um sich vollständig zu entfalten und aufzublasen, bevor sie verwendet werden können. Vielen Dank für Ihre Geduld!

SAFETY INFORMATION OR WARNING

EN **Please read carefully**

Warnings:
Do not use on uneven surfaces;
Avoid climbing or tilting the product;
Check for loose screws during use;
Keep away from fires, direct sunlight, and damp environments.

DE **Bitte sorgfältig lesen**

Verwenden Sie das Produkt nicht auf unebenen Oberflächen;
Vermeiden Sie das Klettern oder Kippen des Produkts;
Überprüfen Sie während der Nutzung die Schrauben auf lockeren Sitz;
Von Feuer, direktem Sonnenlicht und feuchten Umgebungen fernhalten.

FR **Veuillez lire attentivement**

Ne pas utiliser sur des surfaces inégales;
Évitez de grimper ou d'incliner le produit;
Vérifiez les vis desserrées pendant l'utilisation;
Tenir à l'écart du feu, de la lumière directe du soleil et des environnements humides.

IT **Leggere con attenzione**

Non utilizzare su superfici irregolari;
Evitare di arrampicarsi o inclinare il prodotto;
Controllare durante l'uso se le viti sono allentate;
Tenere lontano da fiamme libere, luce solare diretta e ambienti umidi.

ES **Por favor, lea atentamente**

No usar en superficies irregulares;
Evitar subirse o inclinar el producto;
Revisar si hay tornillos sueltos durante el uso;
Mantener alejado de llamas, exposición directa al sol y lugares húmedos.