CHELAN





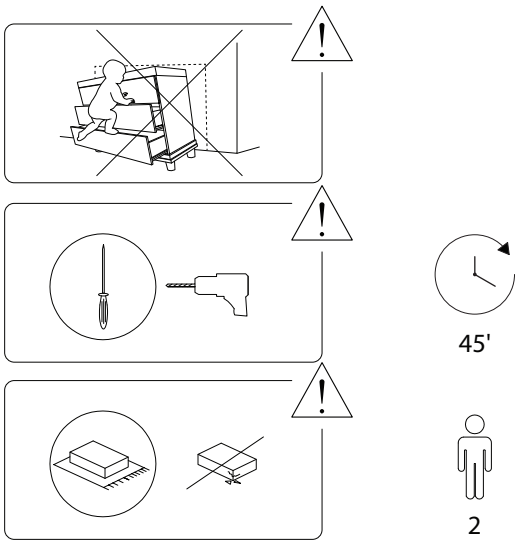

1/16

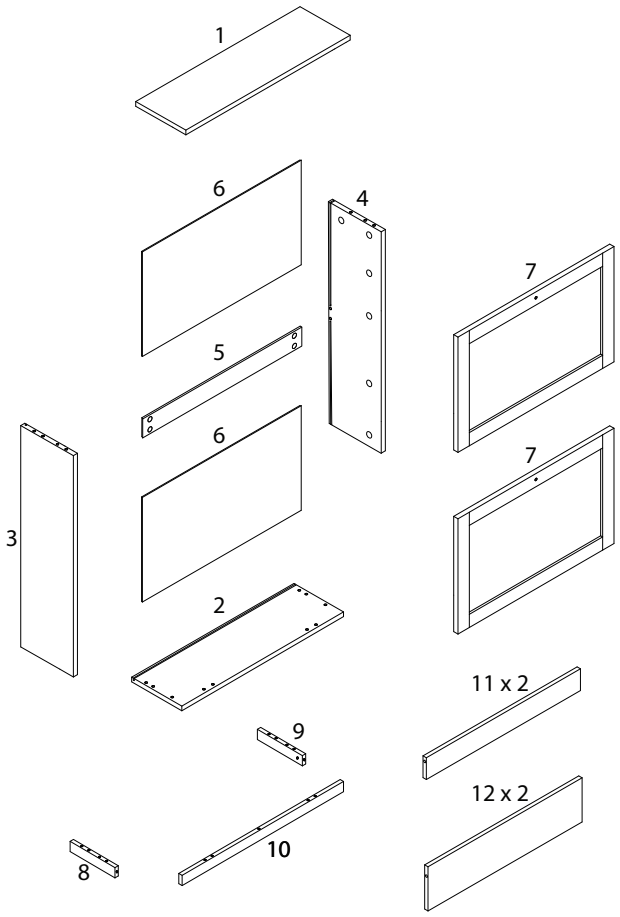

2/16

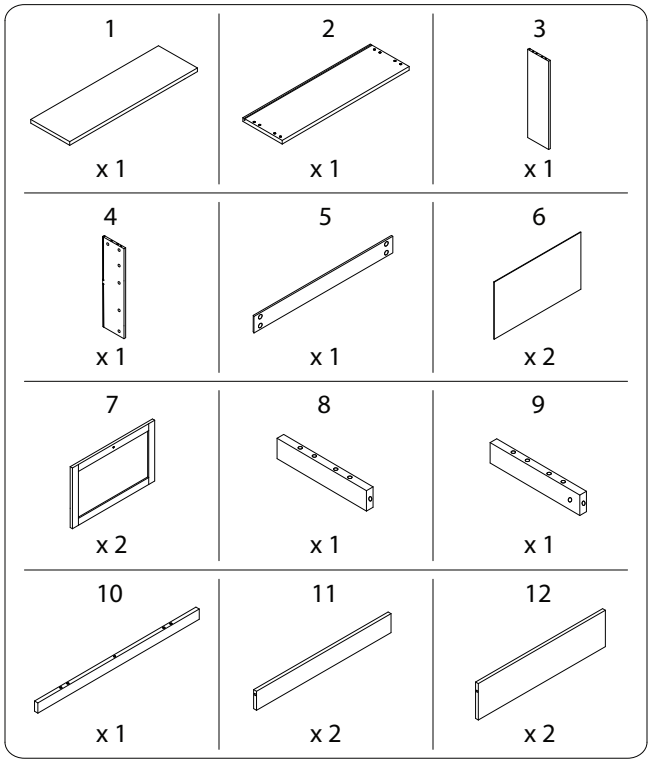

3/16

A	B	C	D
			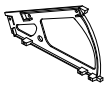
x 10	x 10	x 12	x 2
E	**F**	**G**	**H**
 M4 x 35		 M4 x 12	 M3 x 16
x 4	x 4	x 16	x 8
J_1	**J_2**	**J_3**	**J_4**
 M4 x 35	 M2 x 10		
x 2	x 2	x 2	x 2
K	**L**	**M**	**N**
		 M6 x 18	
x 4	x 2	x 2	x 2
O	**P**	**Q**	**U**
	 M4 x 25	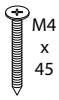 M4 x 45	
x 4	x 8	x 5	x 8

1

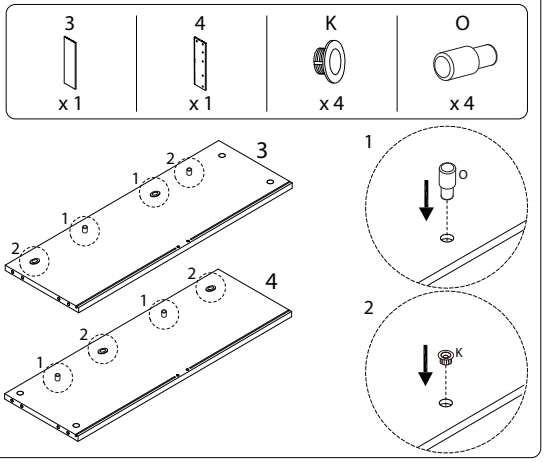

2

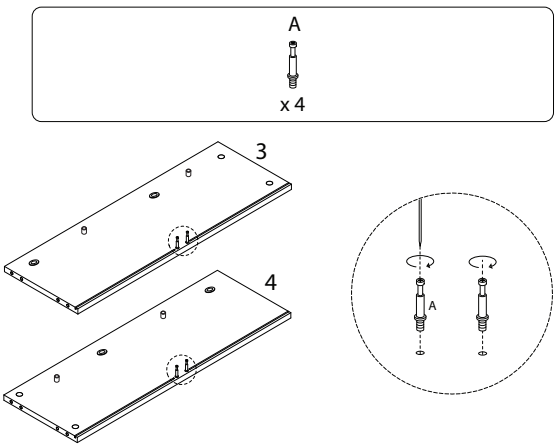

3

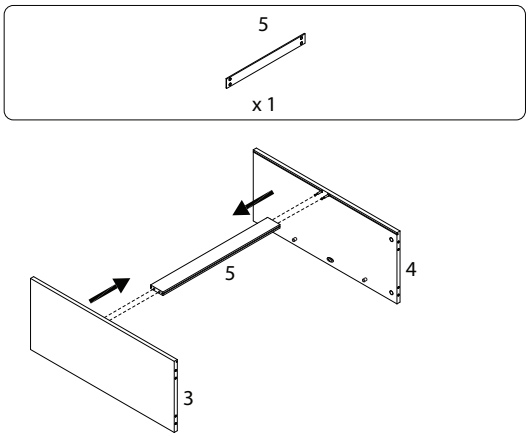

5

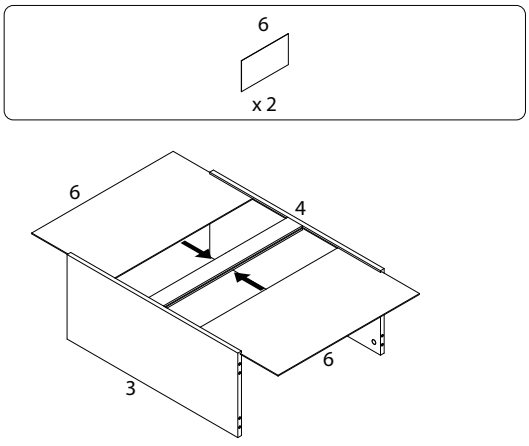

4

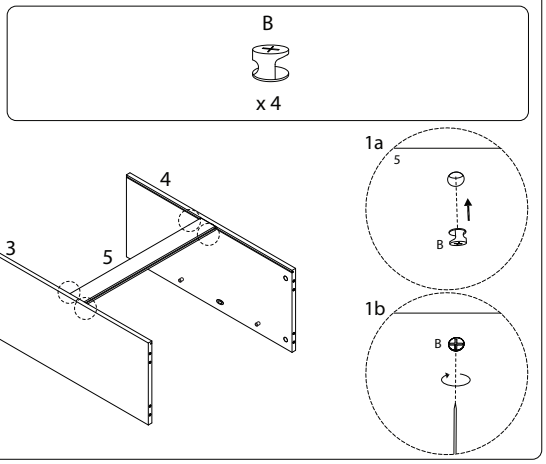

6

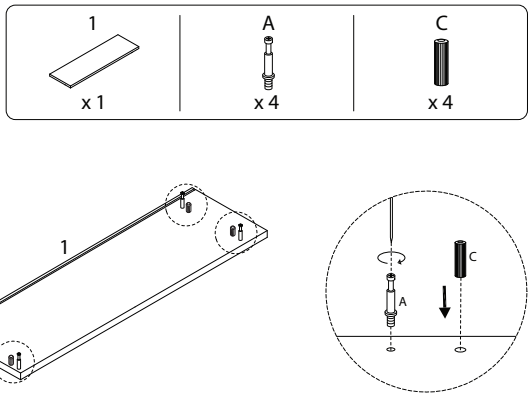

7

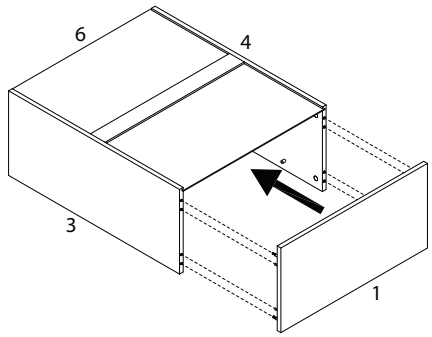

8

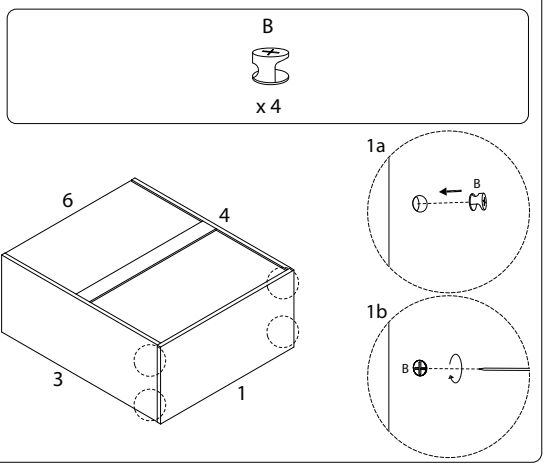

9

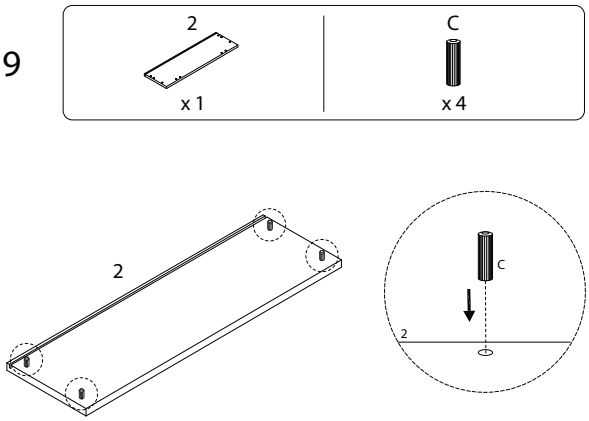

10

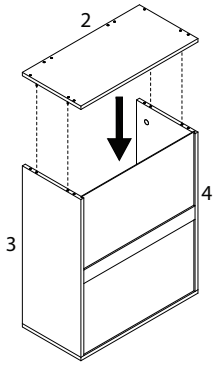

11

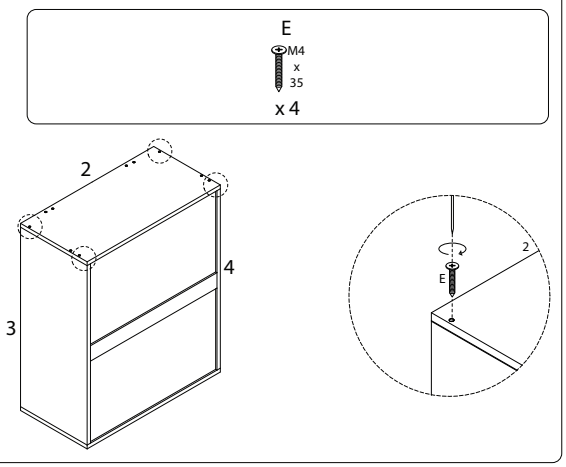

12

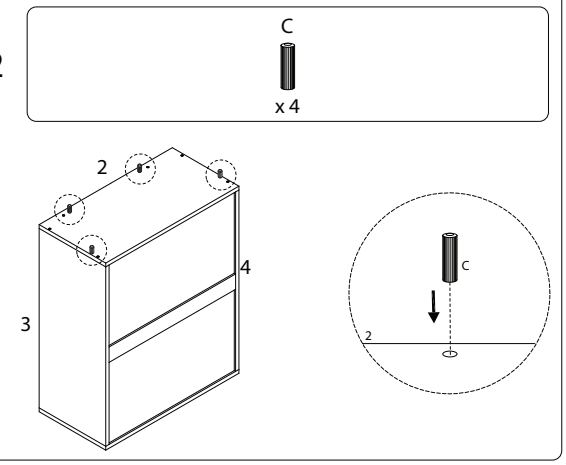

13

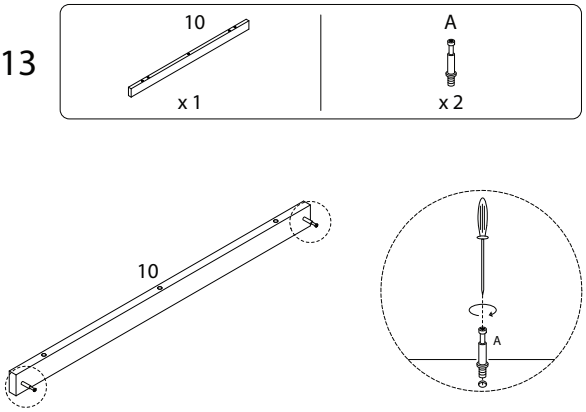

14

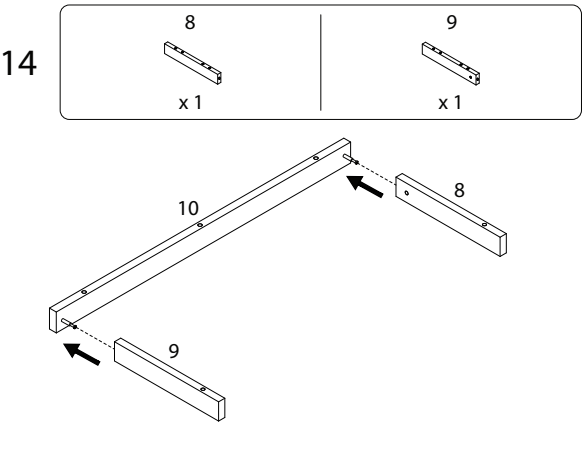

15

B

x 2

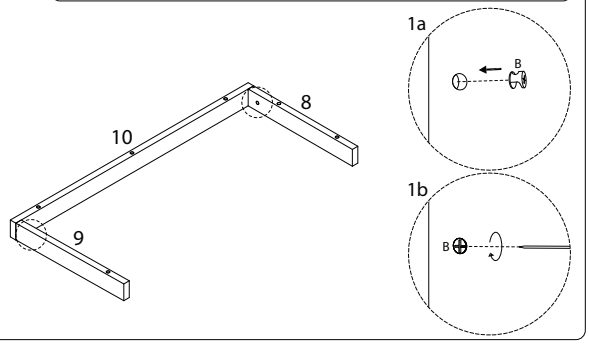

16

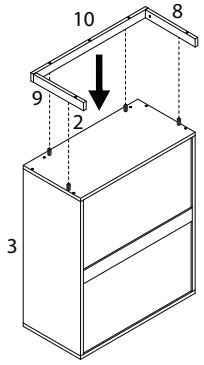

17

Q

M4 x 45

x 5

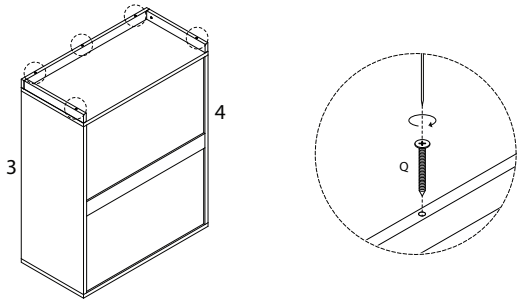

18

H

M6 x 16

x 8

U

x 8

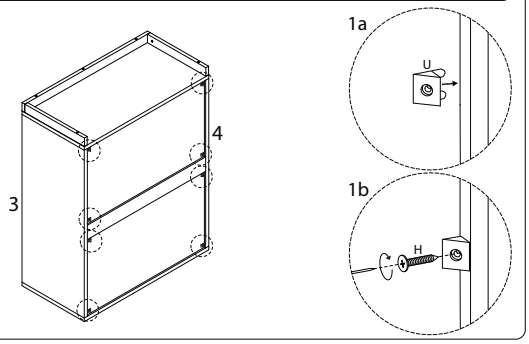

19 x 2

7

x 1

D

x 1

G

M4 x 12

x 6

N

x 1

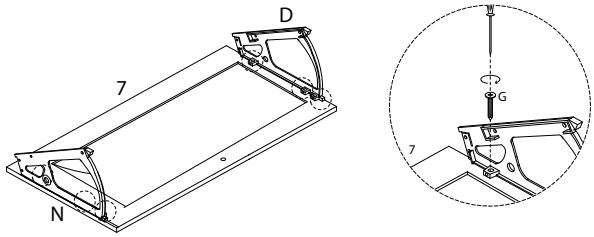

20 x 2

11

x 1

12

x 1

P

M4 x 25

x 4

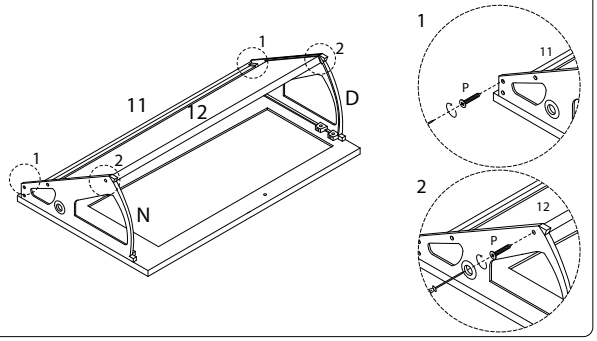

21 x 2

M

M6 x 18

x 1

L

x 1

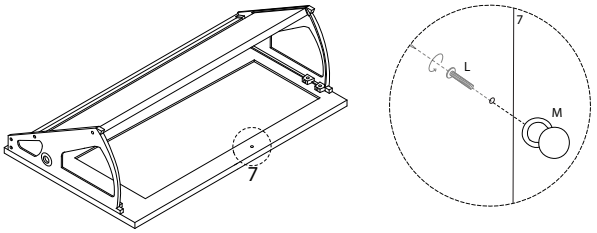

22

F

x 4

G

M4 x 12

x 4

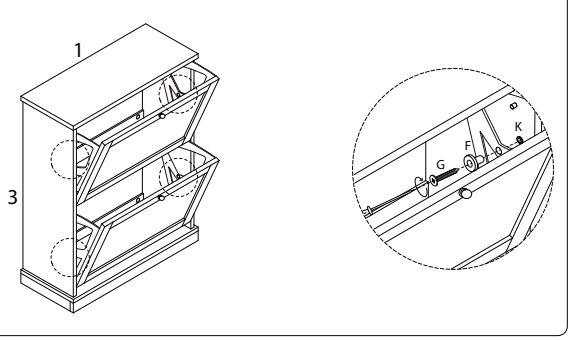

23

J_1	J_2	J_3	J_4
 M4 x 35	 M2 x 10		
x 2	x 2	x 2	x 2

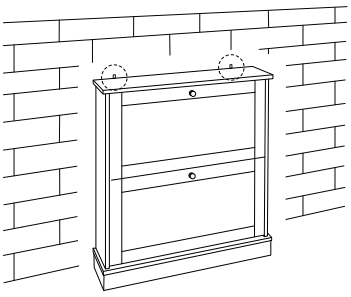

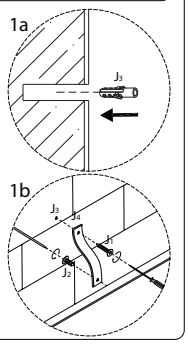

2916/CHELAN/210126/