SIGTUNA

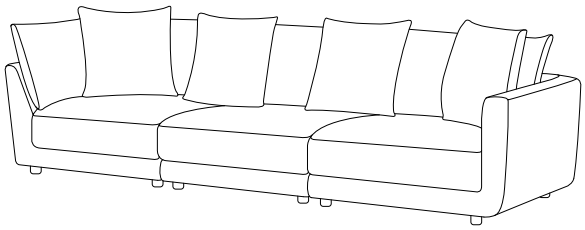

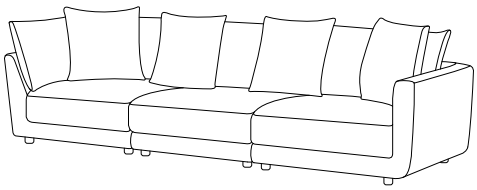

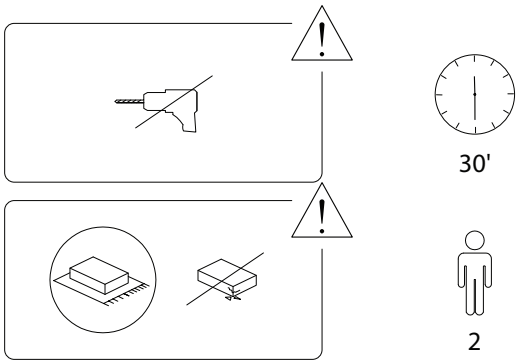

1919/SIGTUNA/120324/

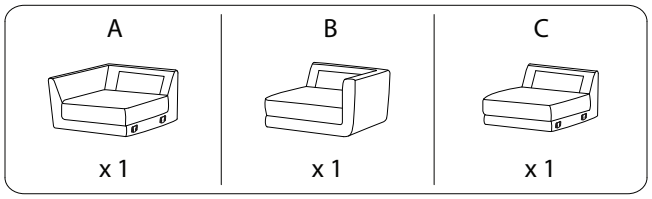

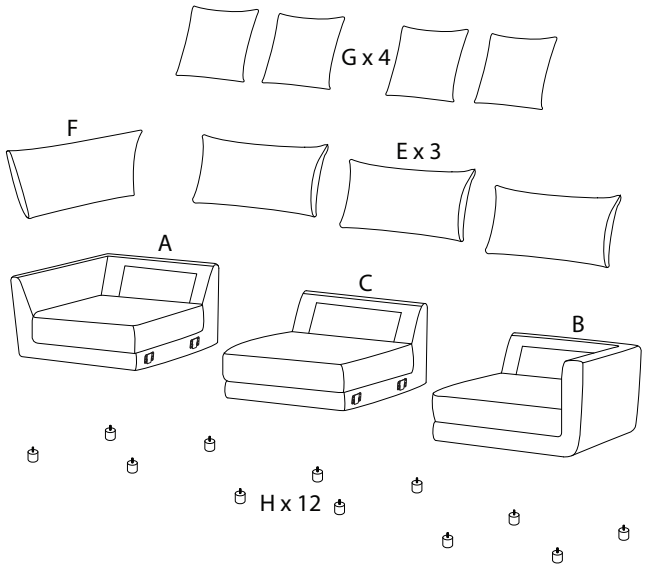

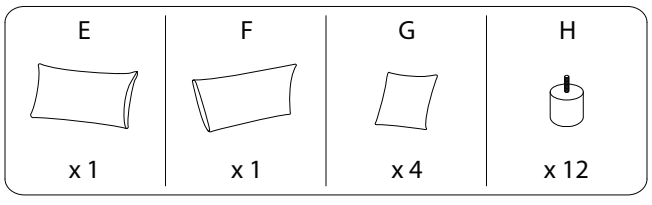

1919/SIGTUNA/120324/

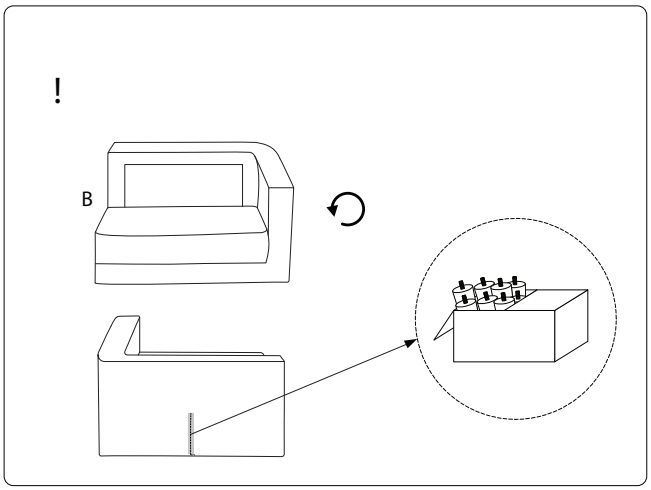

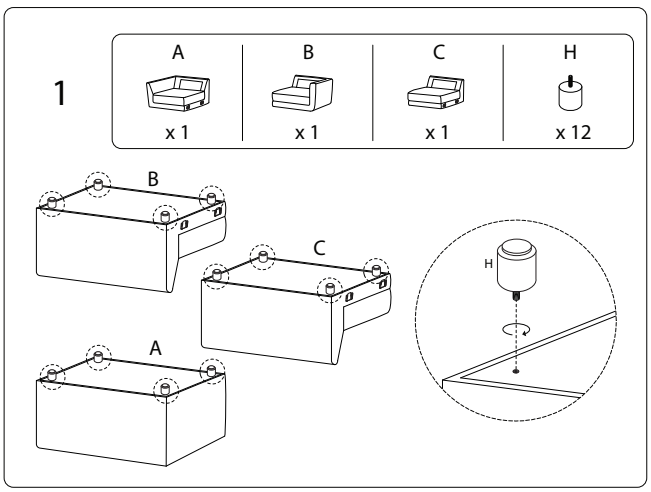

1919/SIGTUNA/120324/

2

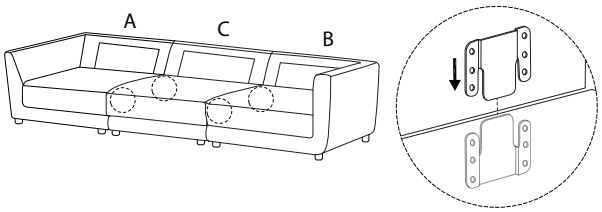

3

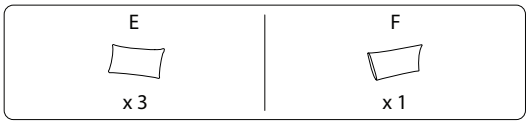

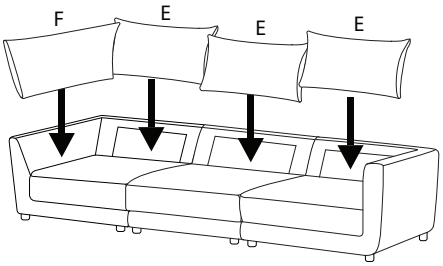

4

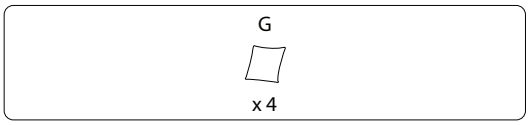

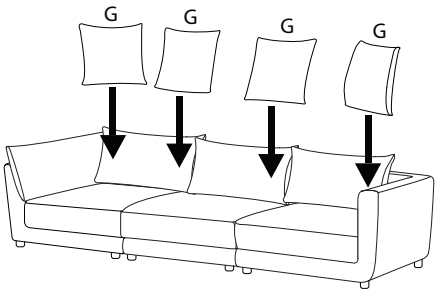

!

