CAMPAGNE

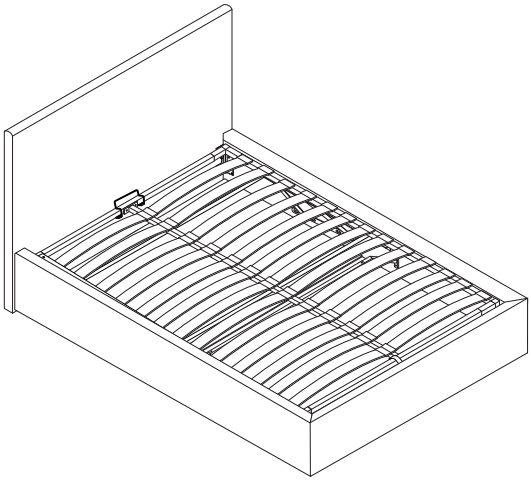

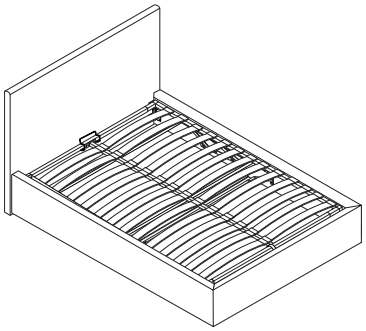

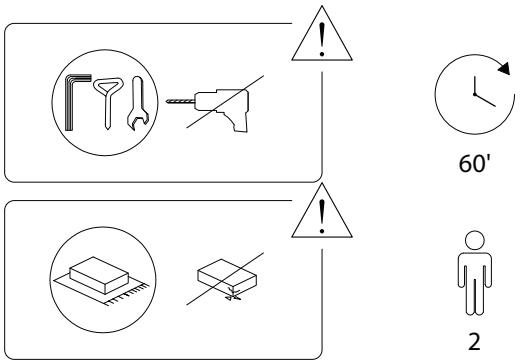
60'
2

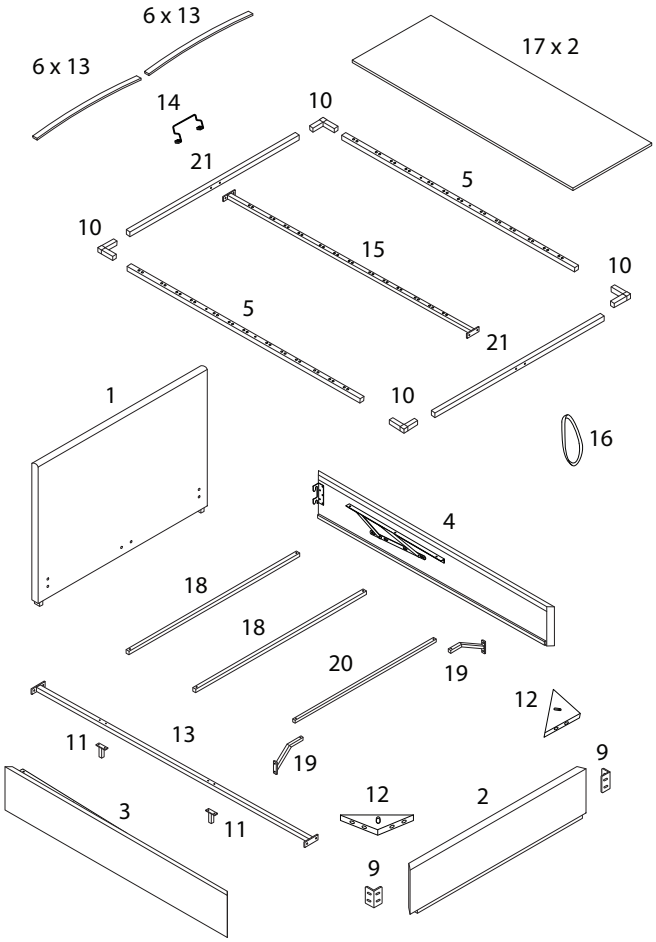
6 x 13
6 x 13
17 x 2
14
10
21
5
10
15
10
5
21
1
10
16
4
18
18
20
19
12
11
13
19
9
3
11
12
2
9

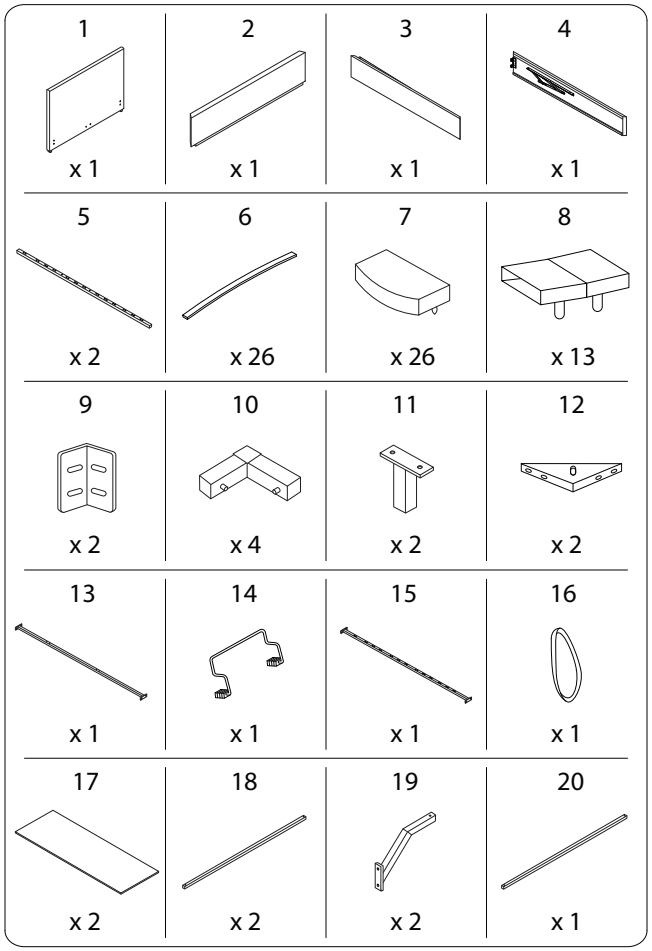
1
x 1
2
x 1
3
x 1
4
x 1
5
x 2
6
x 26
7
x 26
8
x 13
9
x 2
10
x 4
11
x 2
12
x 2
13
x 1
14
x 1
15
x 1
16
x 1
17
x 2
18
x 2
19
x 2
20
x 1

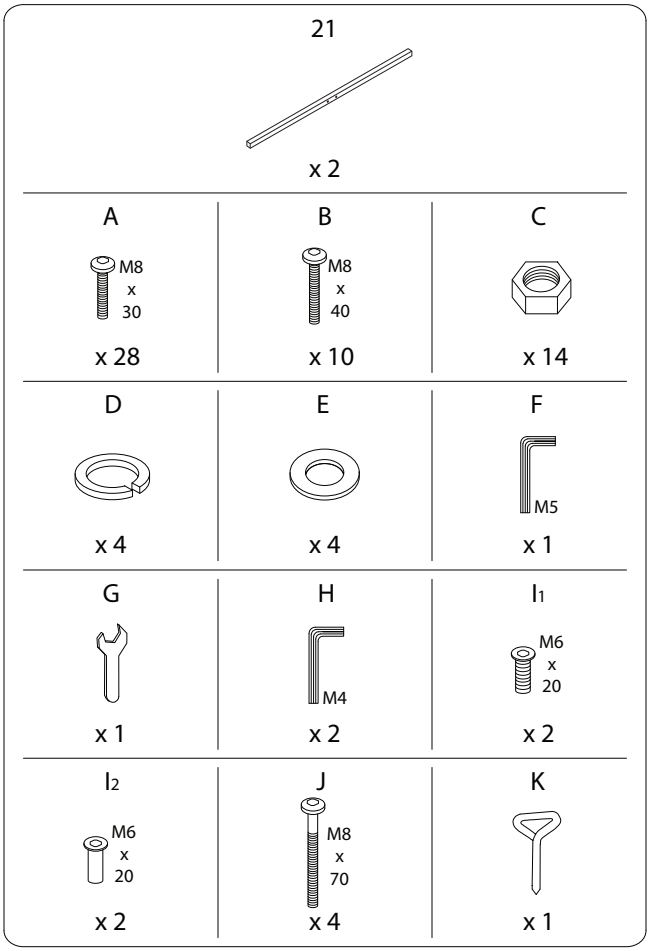
21
x 2
A
M8 x 30
x 28
B
M8 x 40
x 10
C
x 14
D
x 4
E
x 4
F
M5
x 1
G
x 1
H
M4
x 2
I1
M6 x 20
x 2
I2
M6 x 20
x 2
J
M8 x 70
x 4
K
x 1

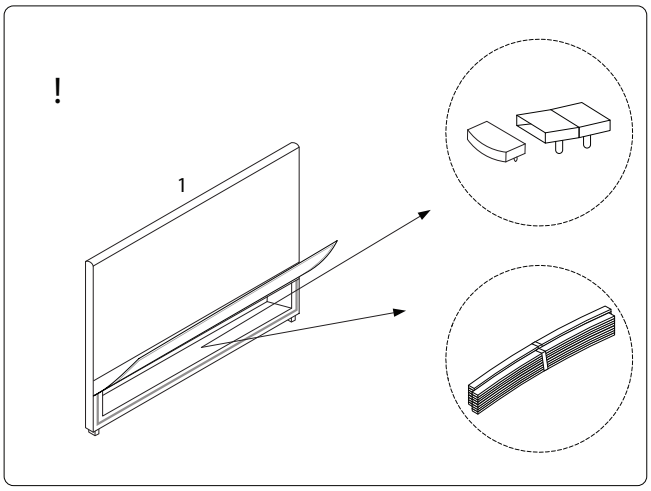
!
1

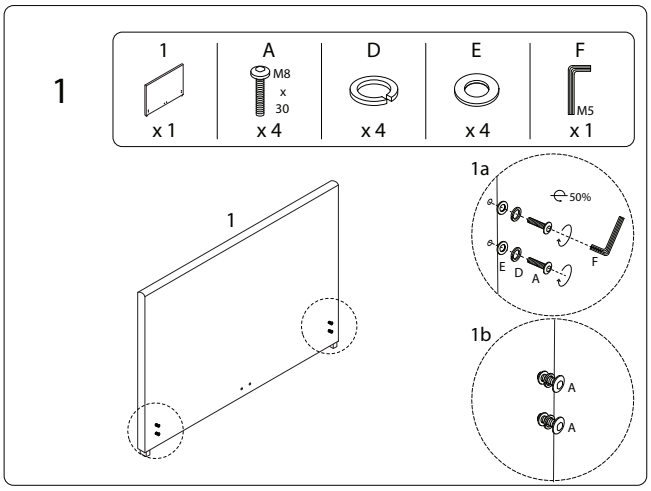
1
1
x 1
A
M8 x 30
x 4
D
x 4
E
x 4
F
M5
x 1
1
1a
50%
F
E
D
A
1b
A
A

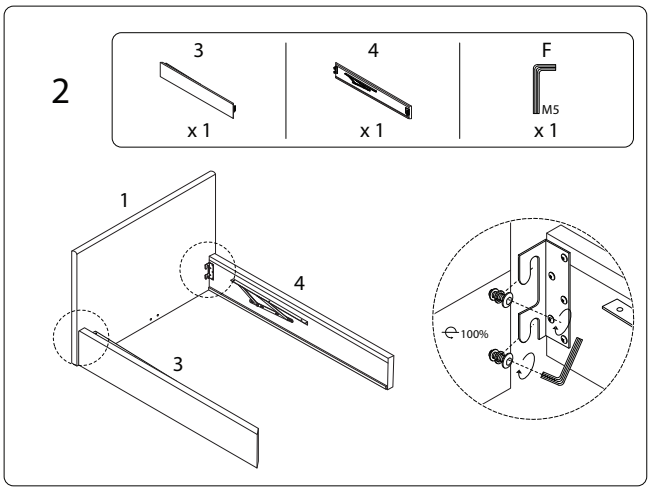
2
3
x 1
4
x 1
F
M5
x 1
1
4
3
100%

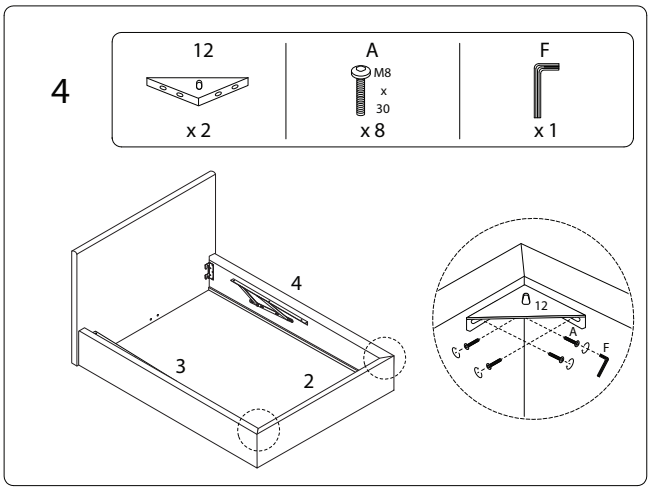
4
12
x 2
A
M8 x 30
x 8
F
x 1
4
3
2
12
A
F

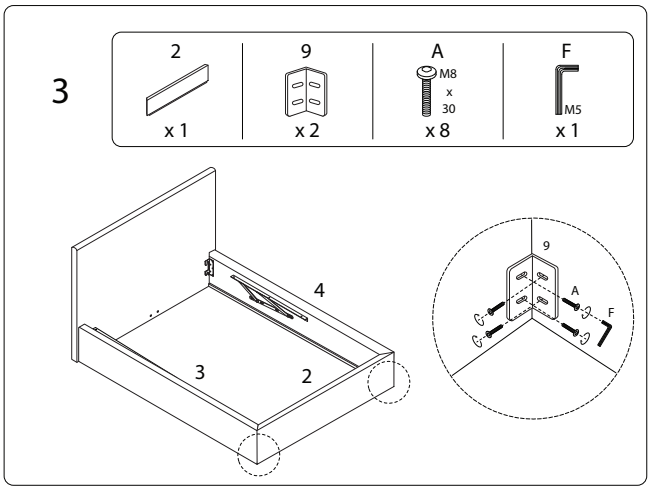
3
2
x 1
9
x 2
A
M8 x 30
x 8
F
M5
x 1
4
3
2
9
A
F

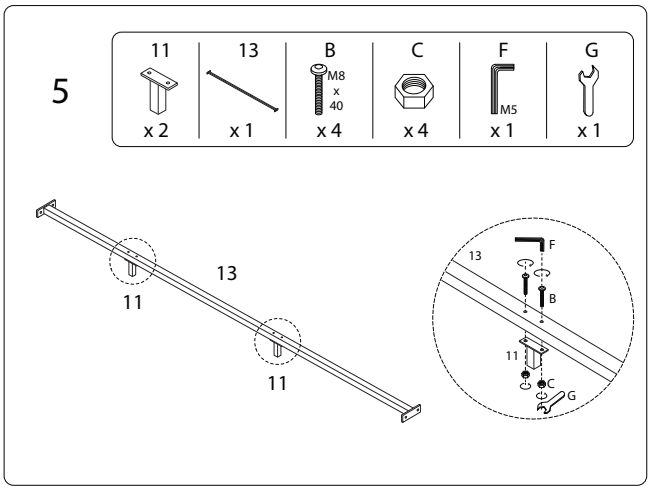
5
11
x 2
13
x 1
B
M8 x 40
x 4
C
x 4
F
M5
x 1
G
x 1
13
11
11
13
F
B
11
C
G

6

A	F
M8 x 30	M5
x 4	x 1

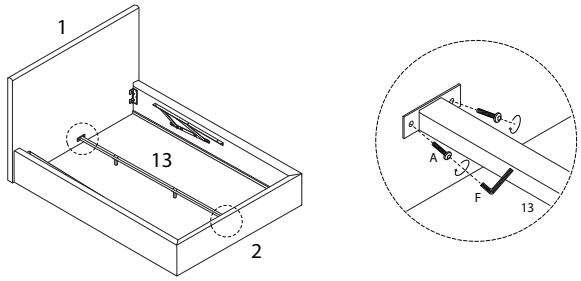

7

19	20	H	I1	I2
		M4	M6 x 20	M6 x 20
x 2	x 1	x 2	x 2	x 2

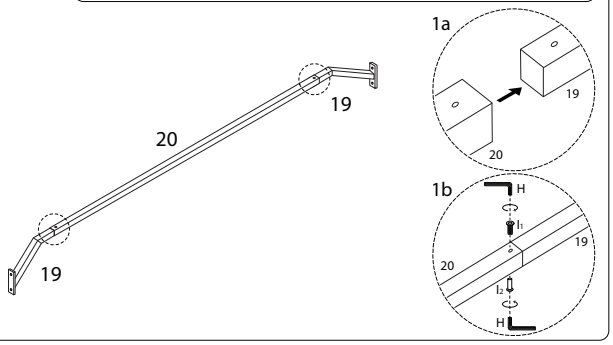

8

A	F
M8 x 30	M5
x 4	x 1

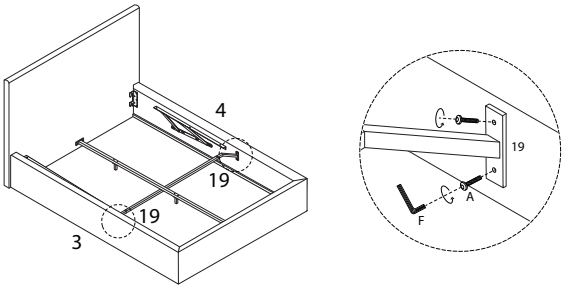

9

17
x 2

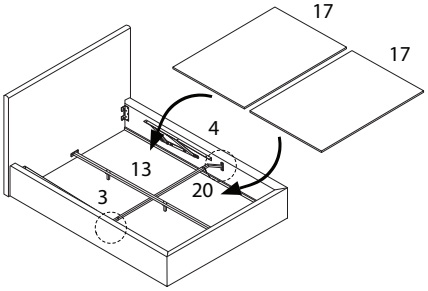

10

5	10	21
x 2	x 4	x 2

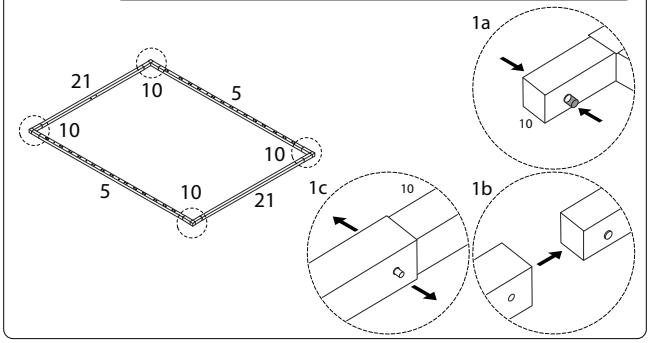

11

15	B	C	F	G
	M8 x 40		M5	
x 1	x 4	x 4	x 1	x 1

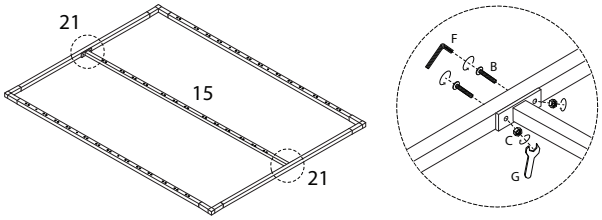

12

14
x 1

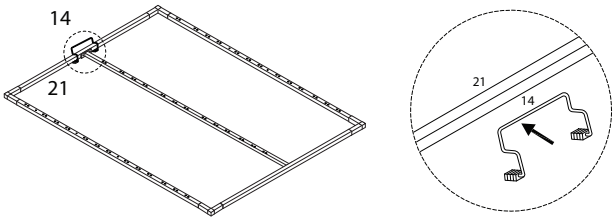

13

16
x 1

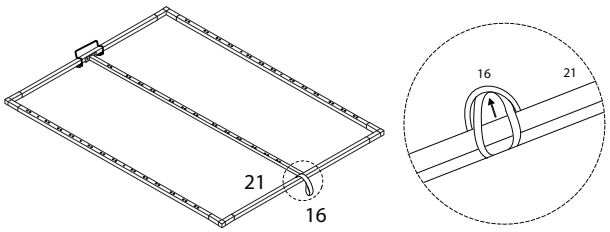

14

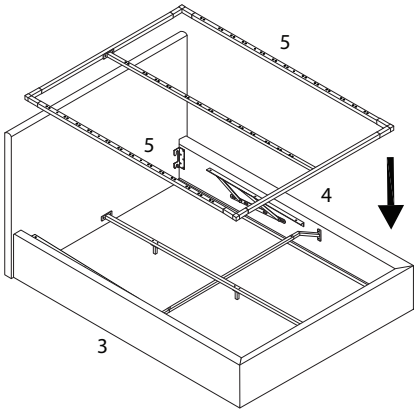

16

18	C	F	G
x 2	x 6	M5 x 1	x 1

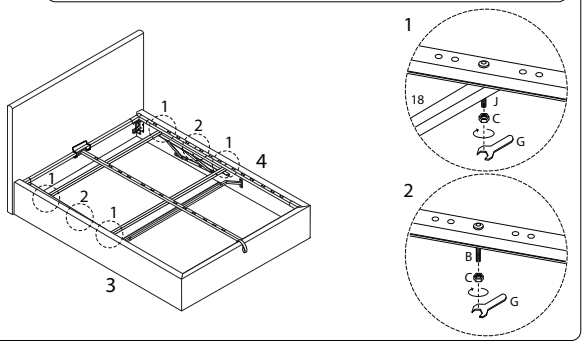

15

B	J	F
M8 x 40 x 2	M8 x 70 x 4	M5 x 1

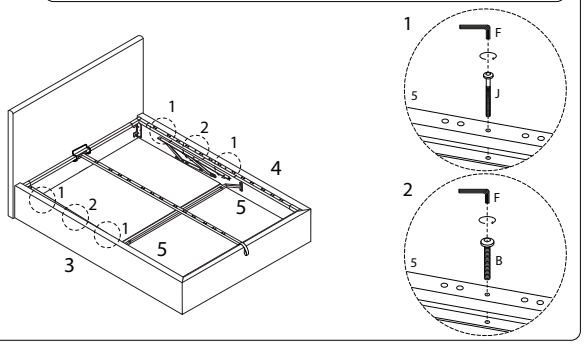

17

K
x 1

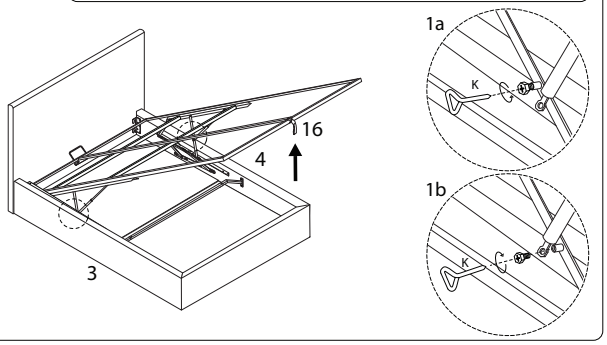

18 x 13

6	7	8
x 2	x 2	x 1

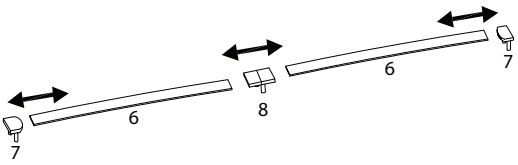

19

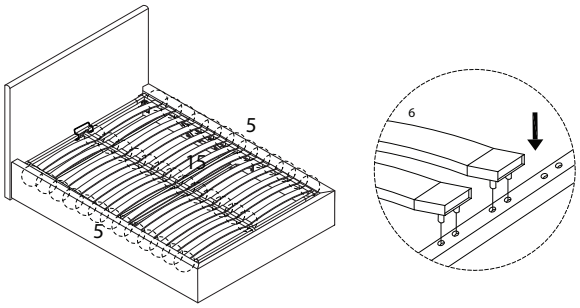
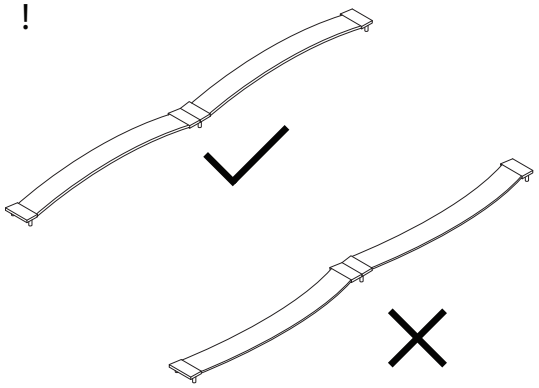
!