KORVO

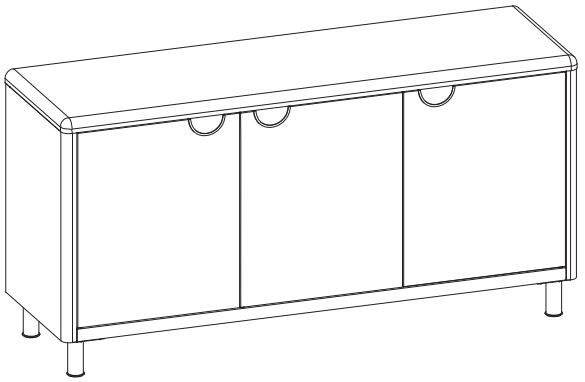

Beliani

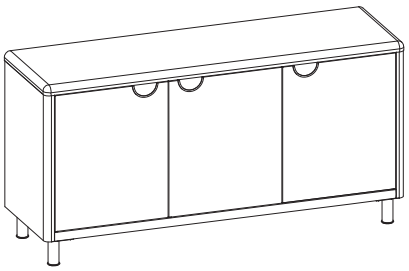

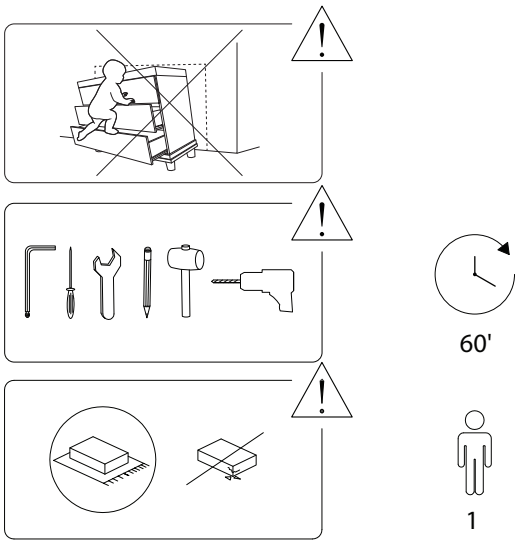

Beliani
2673/KORVO/050526/

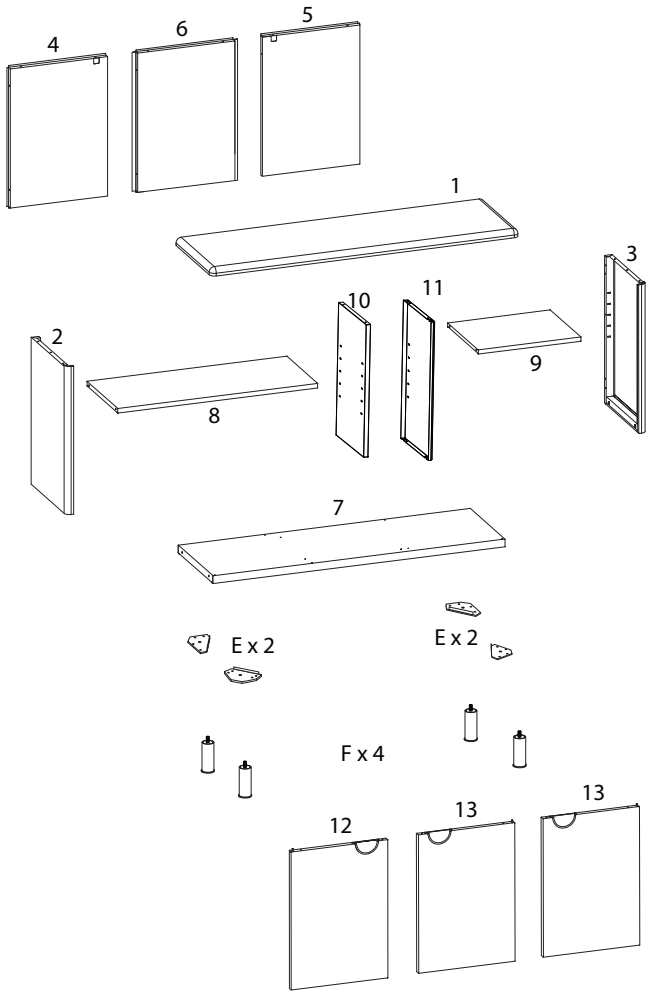

Beliani
2673/KORVO/050526/

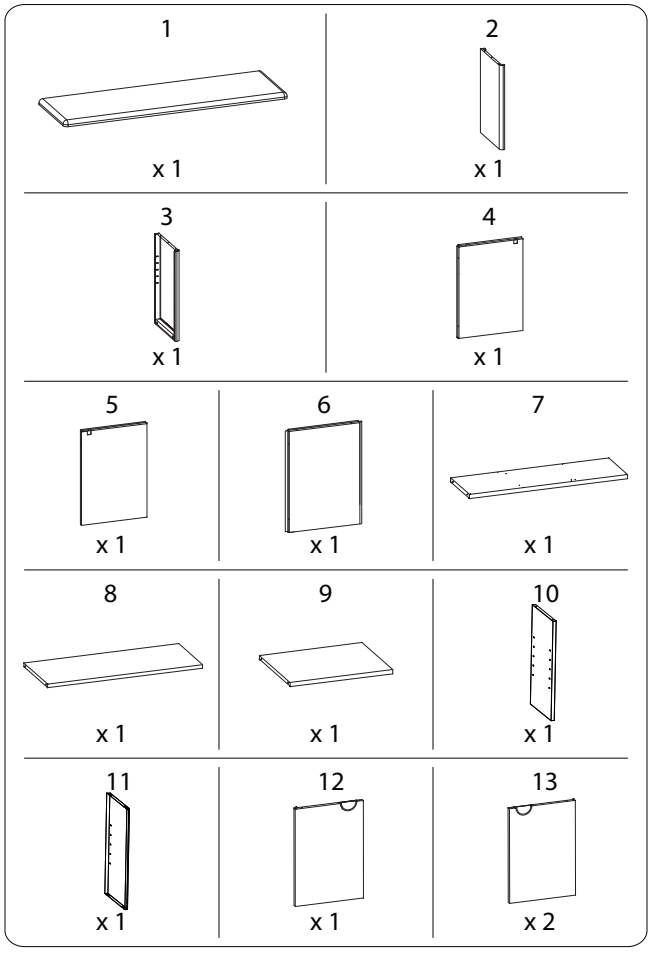

Beliani
2673/KORVO/050526/

A	B	C
M6 x 12	M4 x 10	M4 x 10
x 4	x 40	x 6
D	**E**	**F**
M8		
x 4	x 4	x 4
G	**H**	**I1**
x 4	x 2	x 3
I2	**J1**	**J2**
x 3	x 3	x 3

K	L	M	N
x 3	x 1	x 8	x 1

Beliani
2673/KORVO/050526/

1

2	7	A	L
x 1	x 1	M6 x 12 x 2	x 1

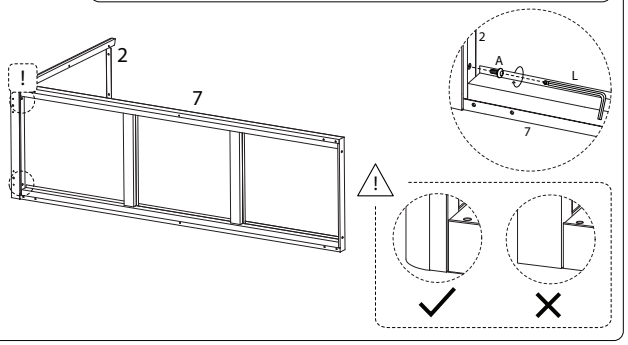

Beliani
2673/KORVO/050526/

2

3	A	L
x 1	M6 x 12 x 2	x 1

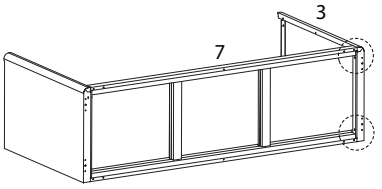

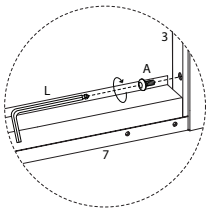

3

B	D	E	F
M4 x 10	M8		
x 16	x 4	x 4	x 4

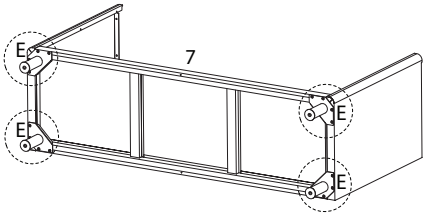

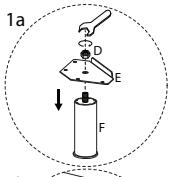

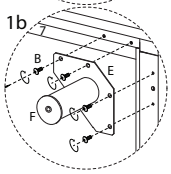

Beliani
2673/KORVO/050526/

4

G
x 4

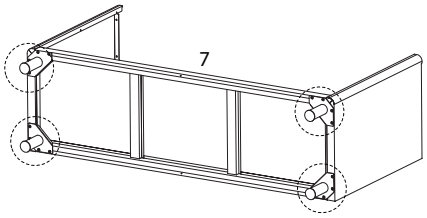

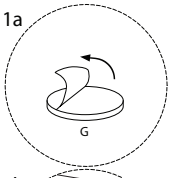

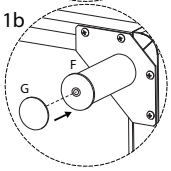

Beliani
2673/KORVO/050526/

5

1	B
	M4 x 10
x 1	x 6

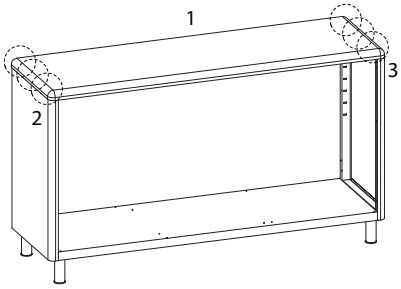

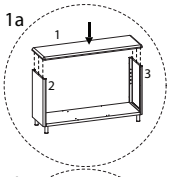

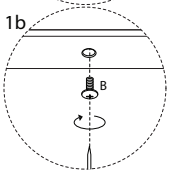

6

10	B
	M4 x 10
x 1	x 4

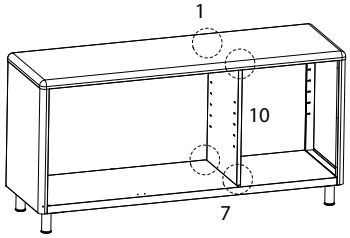

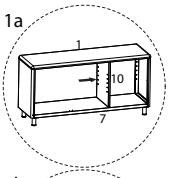

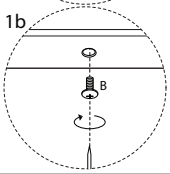

7

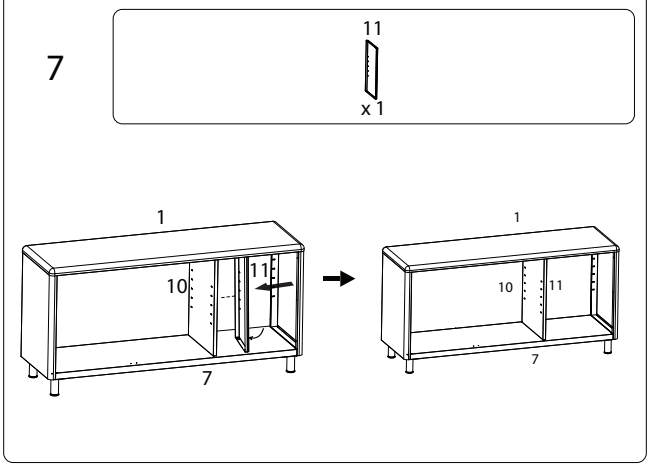

8

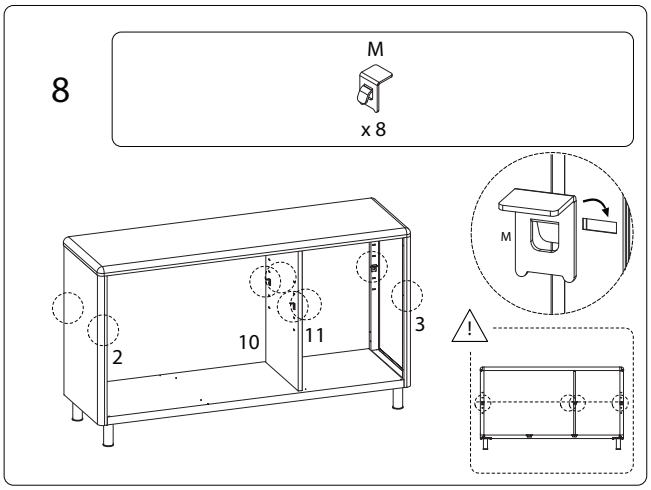

Beliani
2673/KORVO/050526/

9

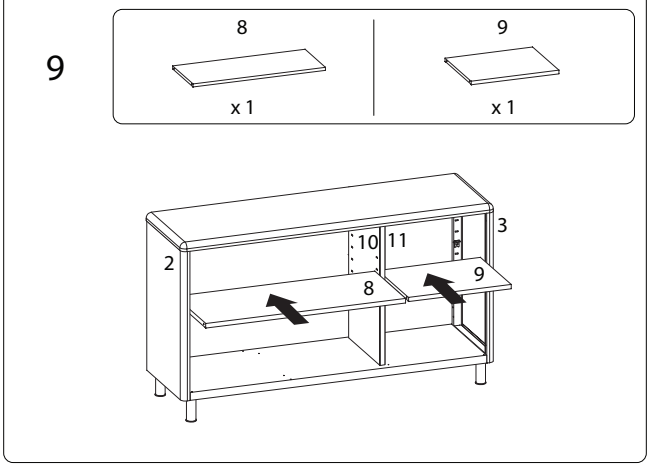

10

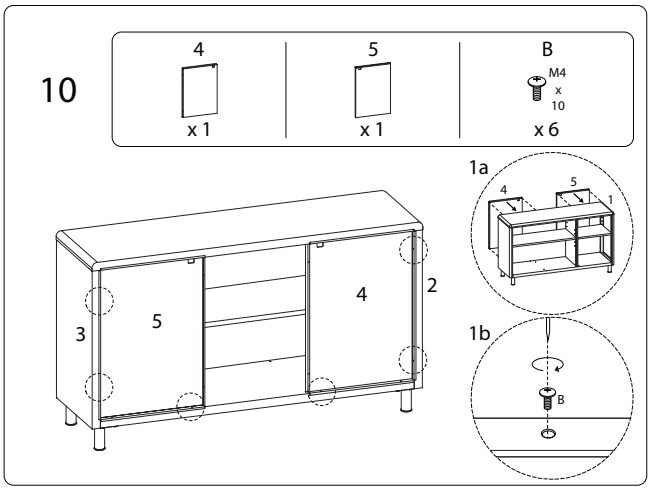

Beliani
2673/KORVO/050526/

11

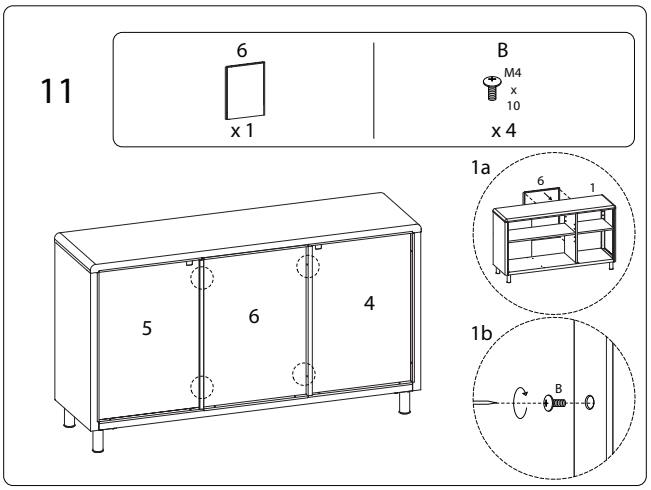

12

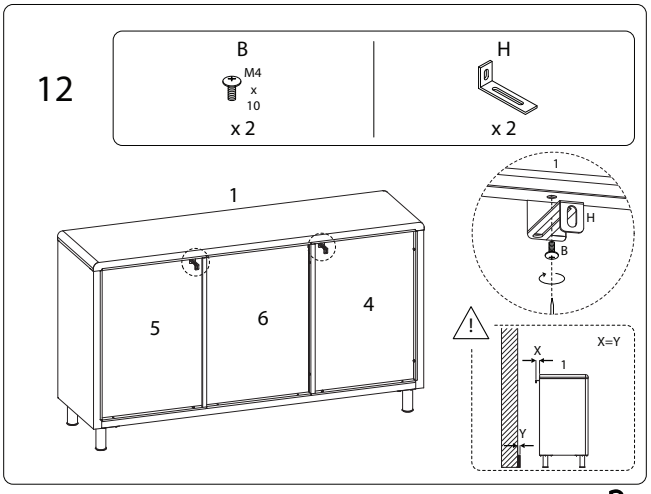

Beliani
2673/KORVO/050526/

13

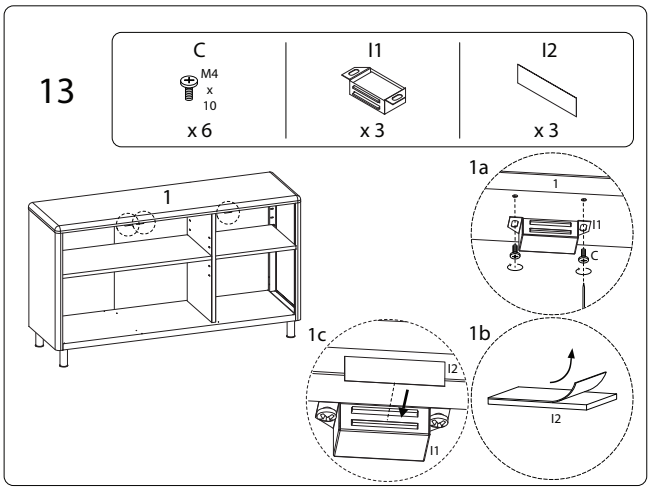

14

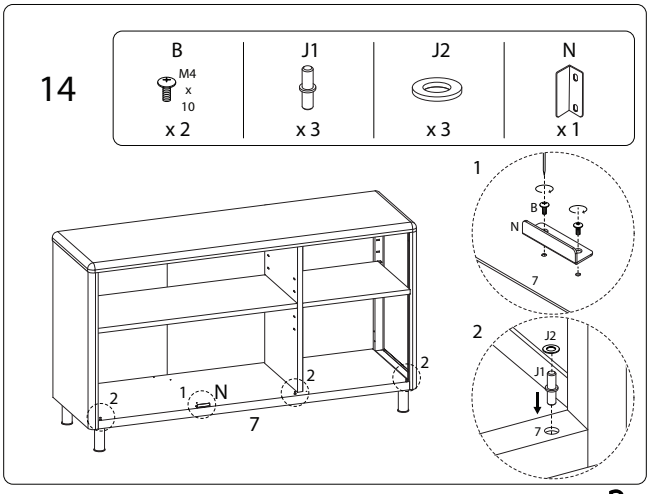

Beliani
2673/KORVO/050526/

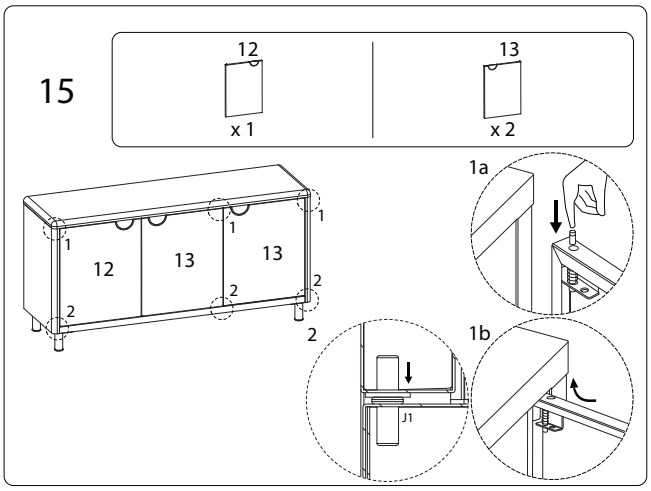

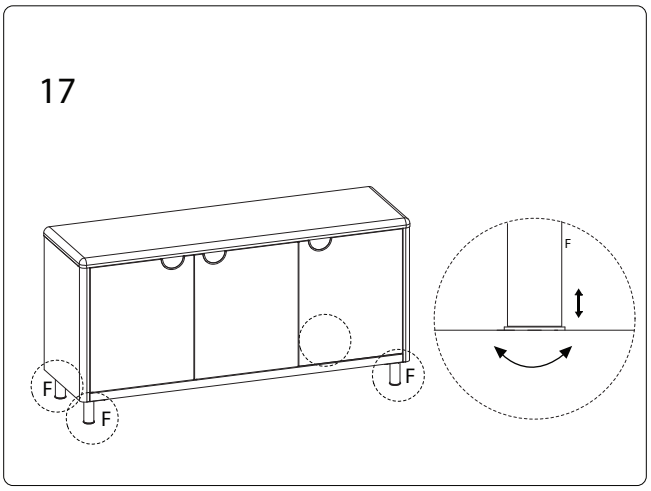

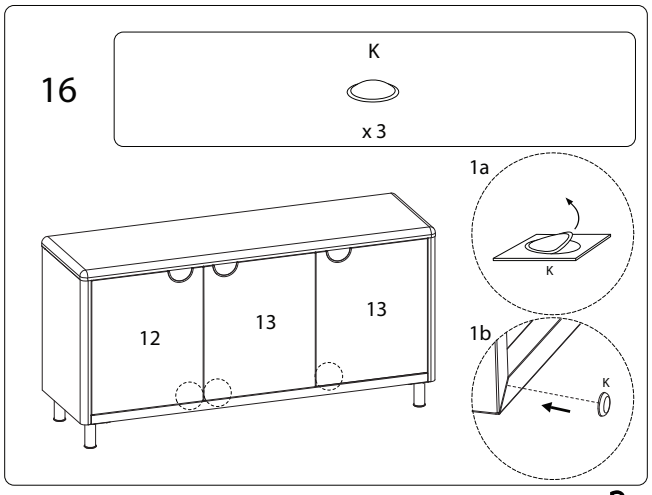

13/14

Beliani
2673/KORVO/050526/

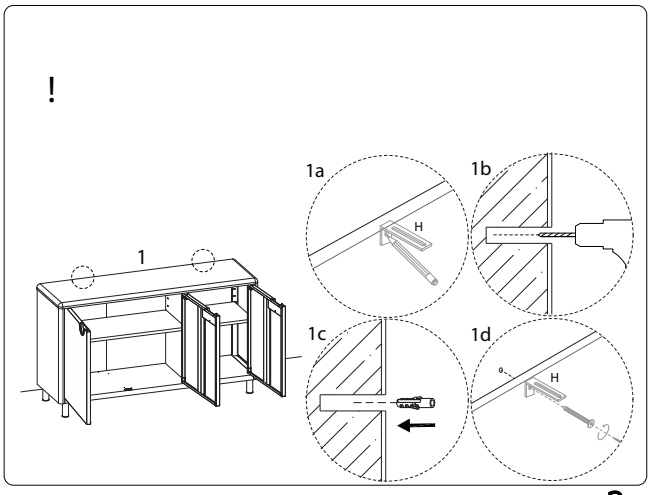

14/14

Beliani
2673/KORVO/050526/

Schweiz, Suisse, Svizzera
mail@beliani.ch
tel. +41 43 508 22 33

Deutschland
mail@beliani.de
tel. +49 221 6778 9927

Österreich
mail@beliani.at
tel. +43 1 375 00 57

United Kingdom
mail@beliani.co.uk
tel. +44 20 3318 8222

Polska
mail@beliani.pl
tel. +48 91 350 83 60

Nederland
mail@beliani.nl
tel. +31 38 744 0103

France
mail@beliani.fr
tel. +33 1 84 79 84 99

Italia
mail@beliani.it
tel. +39 06 56548602

España
mail@beliani.es
tel. +34 932 714 061

Portugal
mail@beliani.pt
tel. +351 22 145 07 45

Norge
mail@beliani.no
tel. +47 21 56 99 75

Sverige
mail@beliani.se
tel. +46 8 446 891 58

Suomi
mail@beliani.fi
tel. +358 9 3157 9611

Danmark
mail@beliani.dk
tel. +45 89 88 10 86

Česká Republika
mail@beliani.cz
tel. +420 228881514

Slovensko
mail@beliani.sk
tel. +421 232784612

Magyarország
mail@beliani.hu
tel. +36 (1) 211 4034

România
mail@beliani.ro
tel. +40 316 300 677

België, Belgique
mail@beliani.be
tel. +32 28085614

Representative in EU:

Beliani Kundendienst GmbH
Leverkusener Str. 31
16303 Schwedt
Germany

RECICLA RECICLA COMPOSTA RECICLA

LE TRI + FACILE + + LE TRI + FACILE

20 PAP 04 PE-LD 06 PS