# RANDA

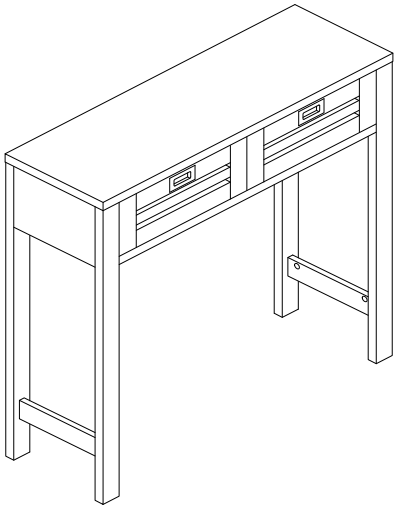

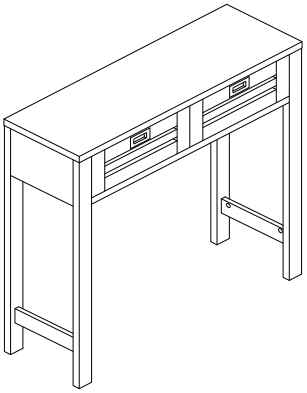

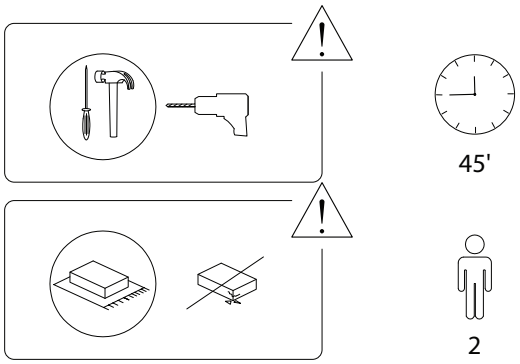


Beliani



Beliani
1966/RANDA/311023/

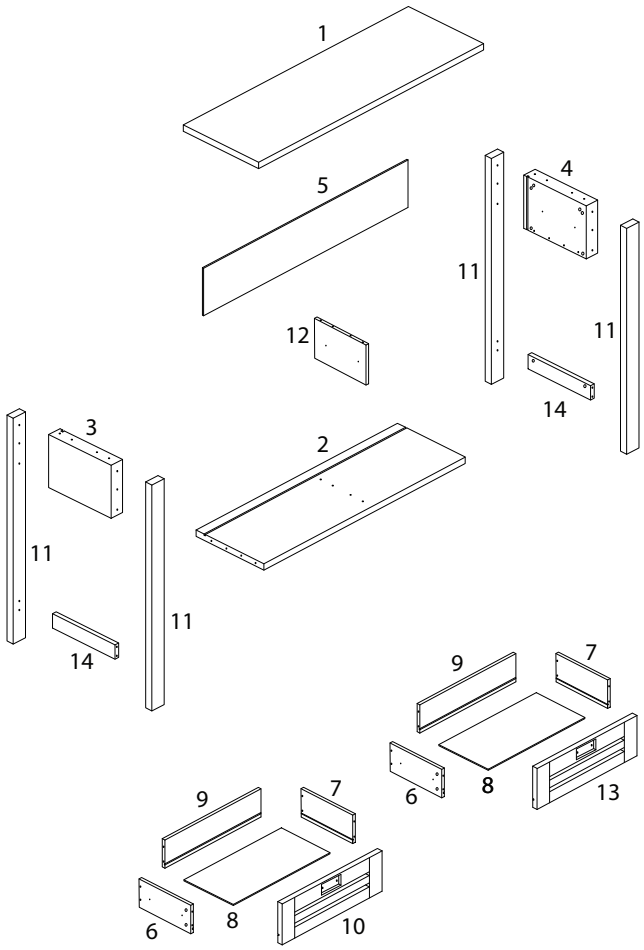




Beliani
1966/RANDA/311023/

| | | |
|---|---|---|
| 1 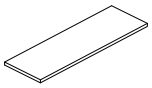 x 1 | 2 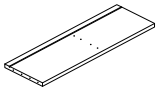 x 1 | 3  x 1 |
| 4  x 1 | 5  x 1 | 6  x 2 |
| 7  x 2 | 8  x 2 | 9  x 2 |
| 10  x 1 | 11  x 4 | 12  x 1 |
| 13  x 1 | 14  x 2 | |



Beliani
1966/RANDA/311023/

| A | B | C |
|---|---|---|
|  |  |  |
| x 30 | x 30 | x 20 |
| **D** | **E** | **F** |
|  M4 x 40 |  |  |
| x 12 | x 8 | x 4 |
| **G** | **H** | **I** |
|  M4 x 10 |  M3 x 14 |  |
| x 4 | x 26 | x 2 |
| **J** | **K** | **L** |
|  |  | 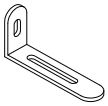 |
| x 4 | x 2 | x 2 |



Beliani
1966/RANDA/311023/

## 1

| 1 | A |
|---|---|
|  x 1 |  x 6 |

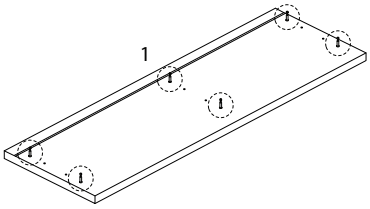


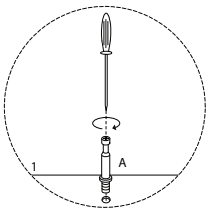


## 2

| 3 | 4 | A | C |
|---|---|---|---|
|  x 1 |  x 1 |  x 4 |  x 4 |

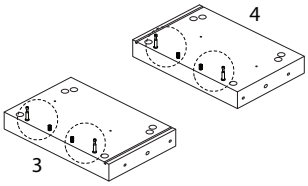


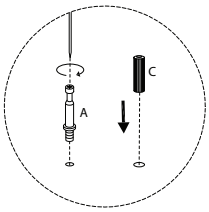




Beliani
1966/RANDA/311023/

## 3

| 10 | 13 | A |
|---|---|---|
|  x 1 |  x 1 |  x 8 |

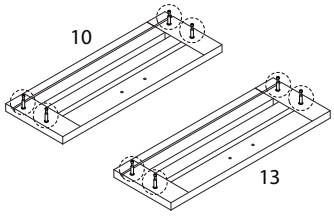


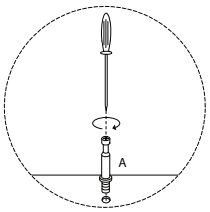


## 5 x 2

| C |
|---|
|  x 4 |

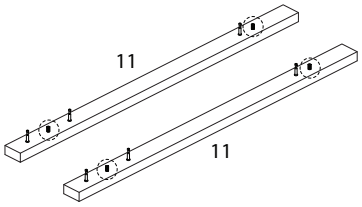


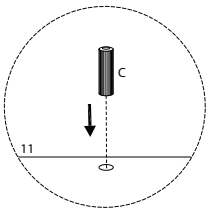




Beliani
1966/RANDA/311023/

## 4 x 2

| 11 | A |
|---|---|
|  x 2 |  x 6 |

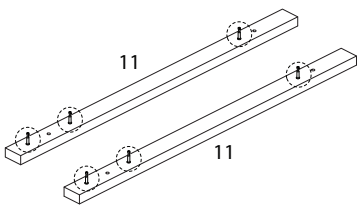


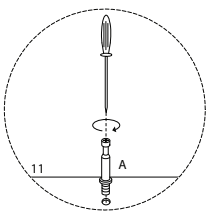


## 6 x 2

| J |
|---|
|  x 2 |

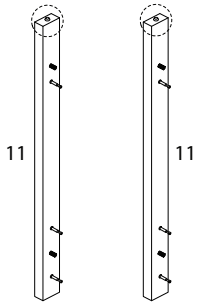


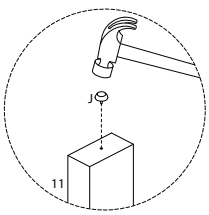




Beliani
1966/RANDA/311023/

7

14

x 2

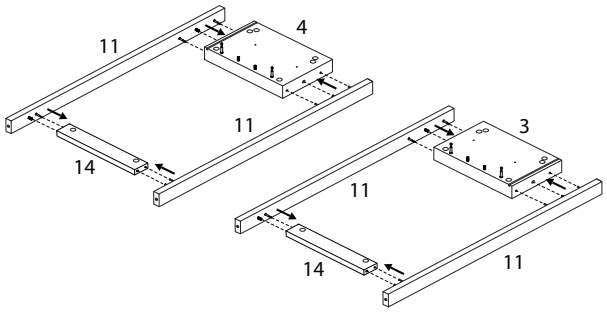


!

F

x 4

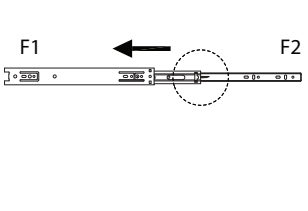


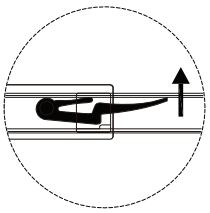

8

B

x 12

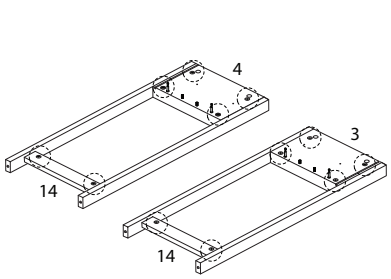


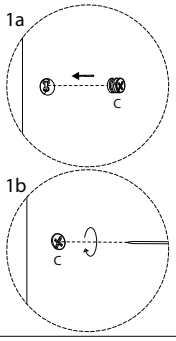


9

F1

x 2

H

M3 x 14

x 4

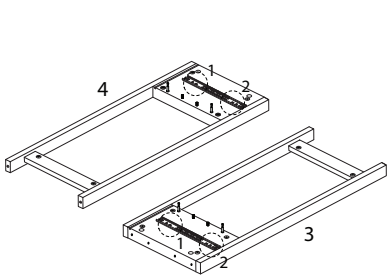


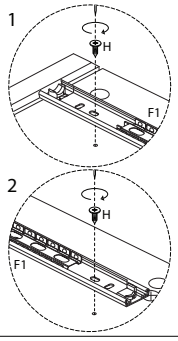




Beliani

1966/RANDA/311023/



Beliani

1966/RANDA/311023/

10

12

x 1

F1

x 2

H

M3 x 14

x 4

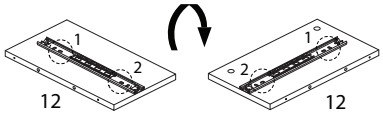


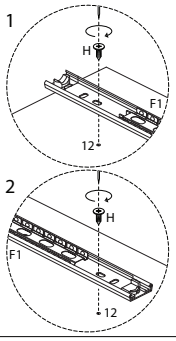


12

B

x 4

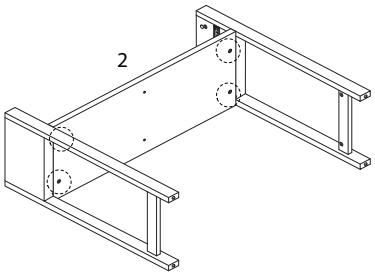


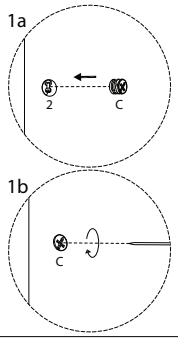


11

2

x 1

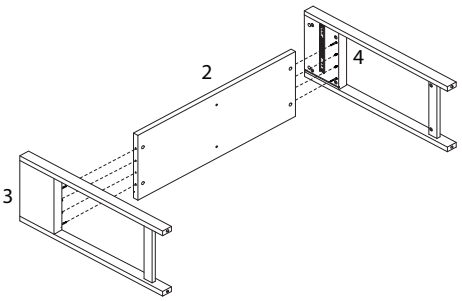


13

C

x 2

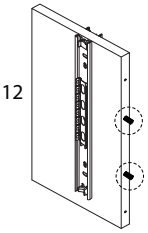


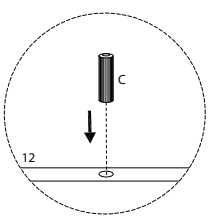




Beliani

1966/RANDA/311023/



Beliani

1966/RANDA/311023/

14

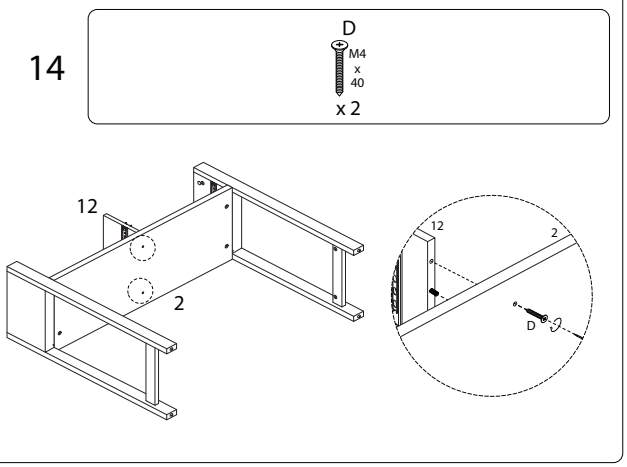


16

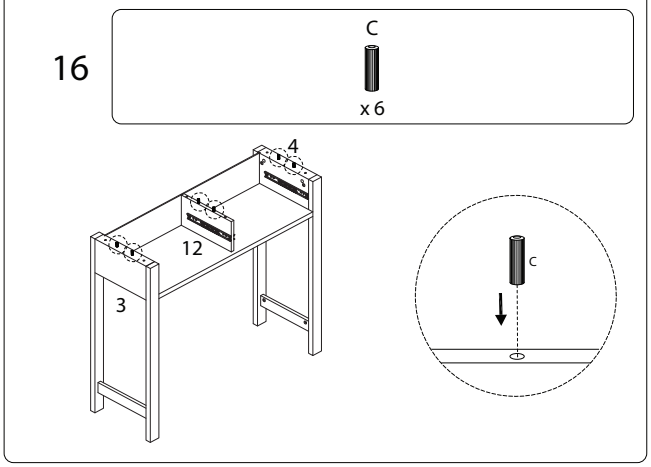


15

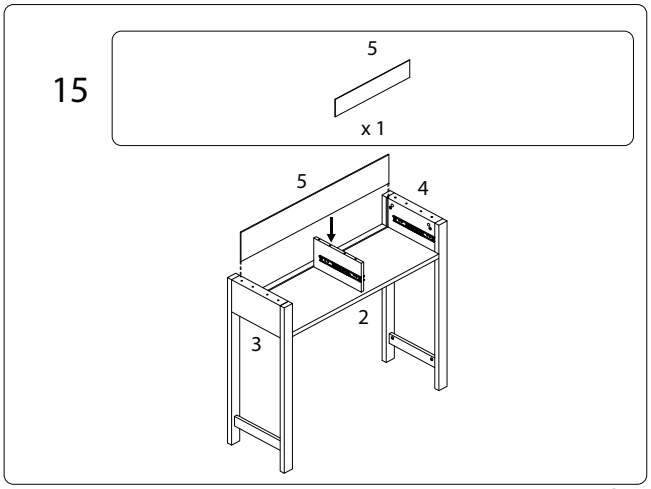


17

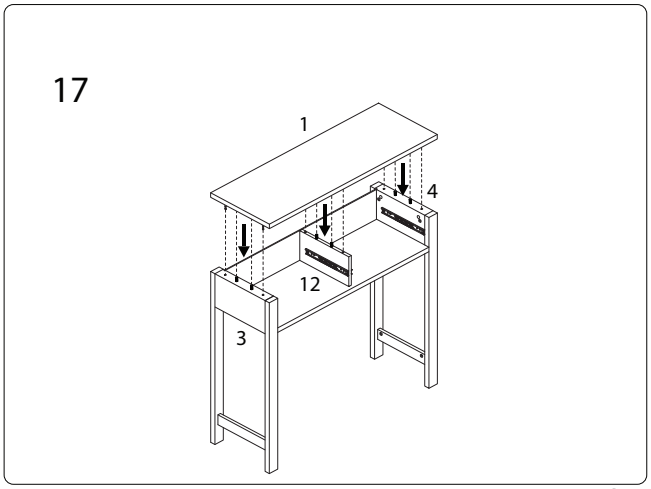




Beliani
1966/RANDA/311023/



Beliani
1966/RANDA/311023/

18

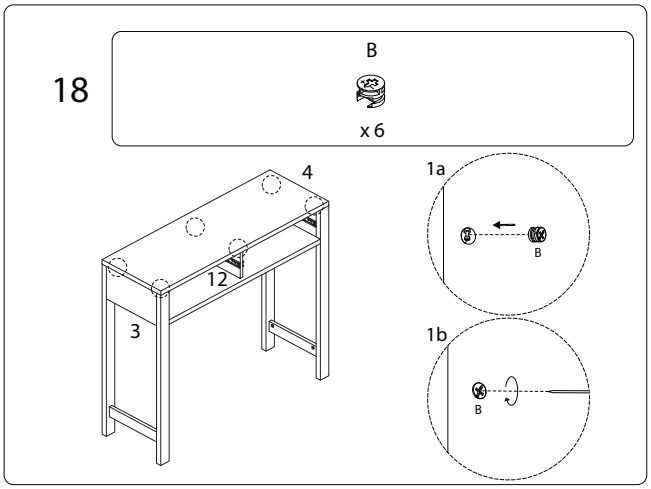


20

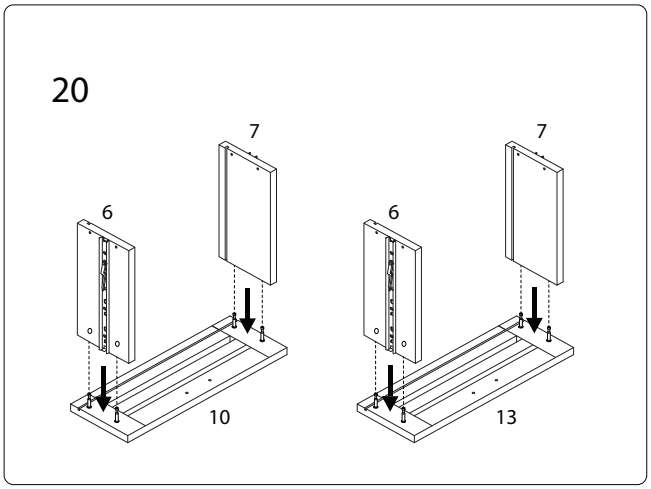


19 x 2

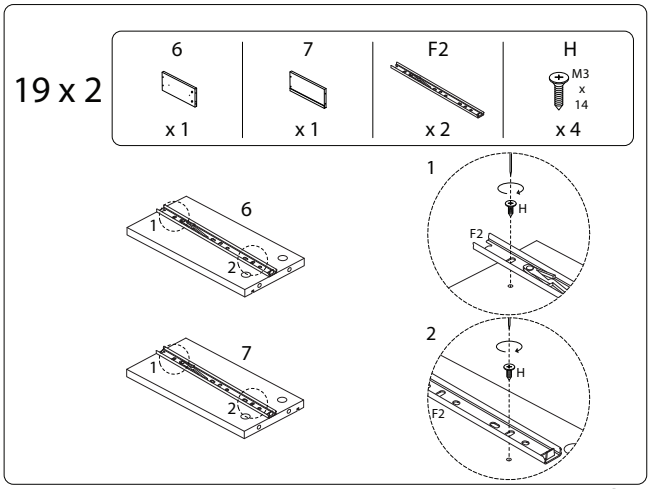


21

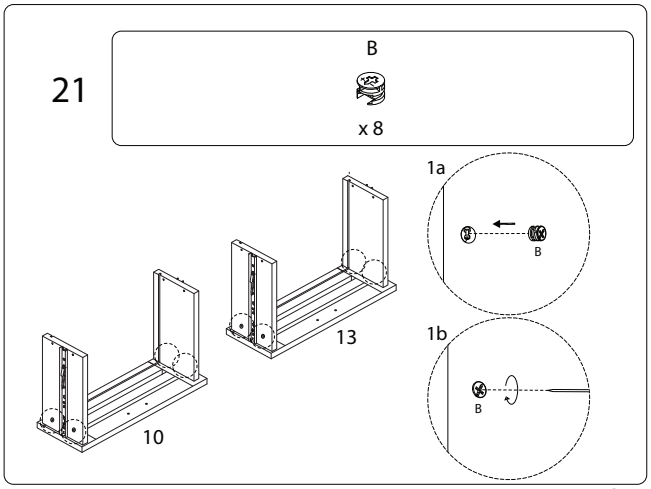




Beliani
1966/RANDA/311023/



Beliani
1966/RANDA/311023/

## 22

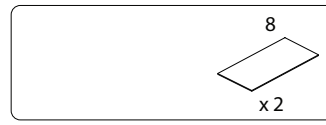


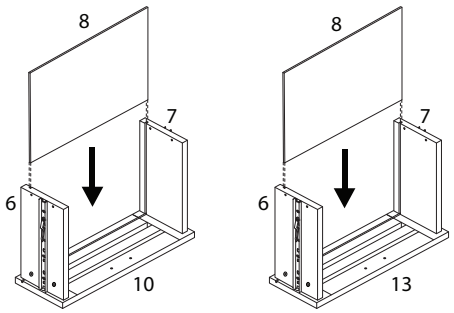


## 23

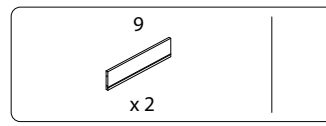


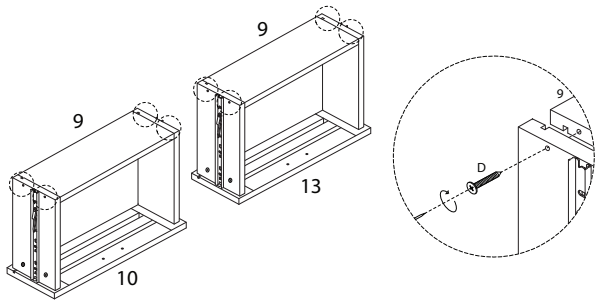




Beliani
1966/RANDA/311023/

## 24




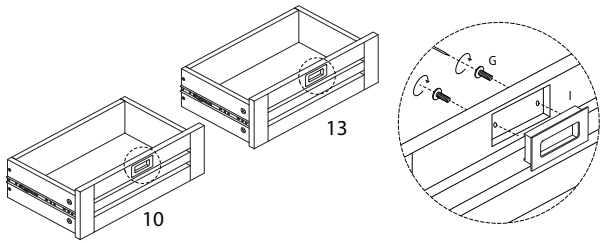


## 25

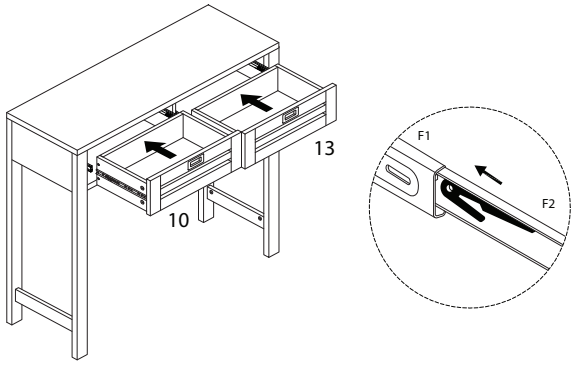




Beliani
1966/RANDA/311023/

## 26

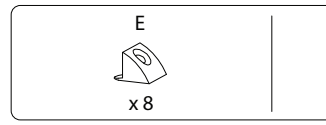


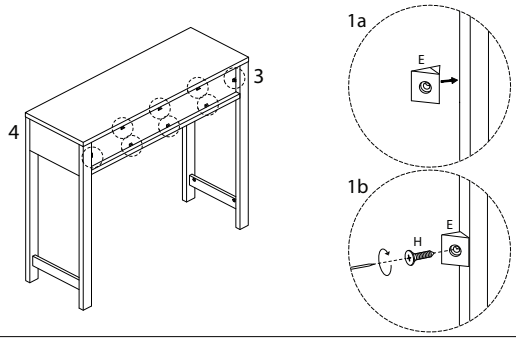


## 27

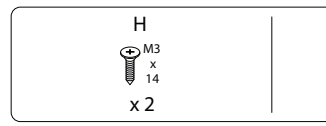


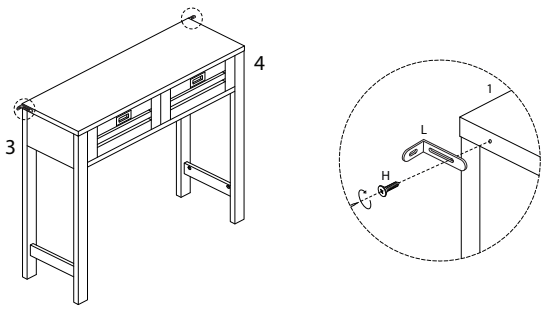




Beliani
1966/RANDA/311023/

## 28




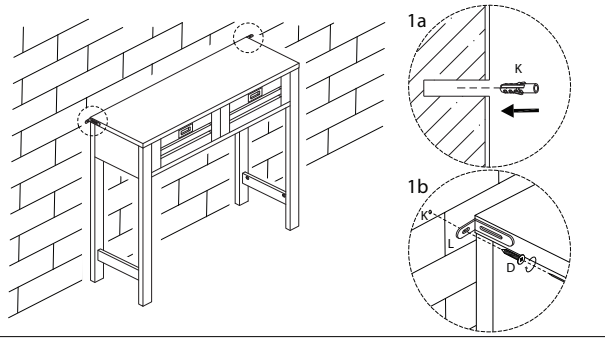




Beliani
1966/RANDA/311023/