WILBANKS

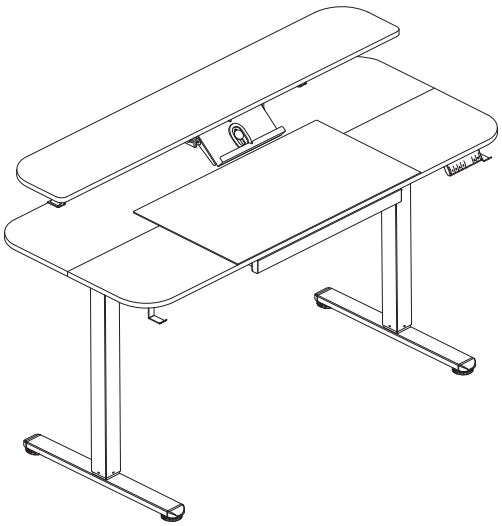

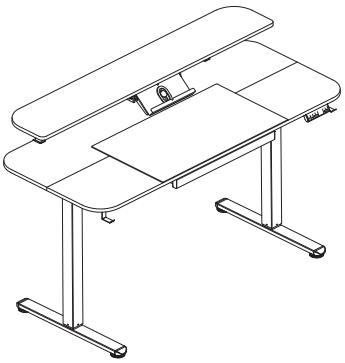

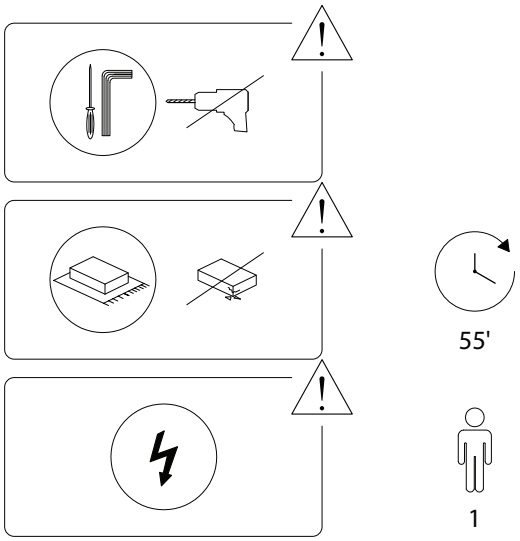

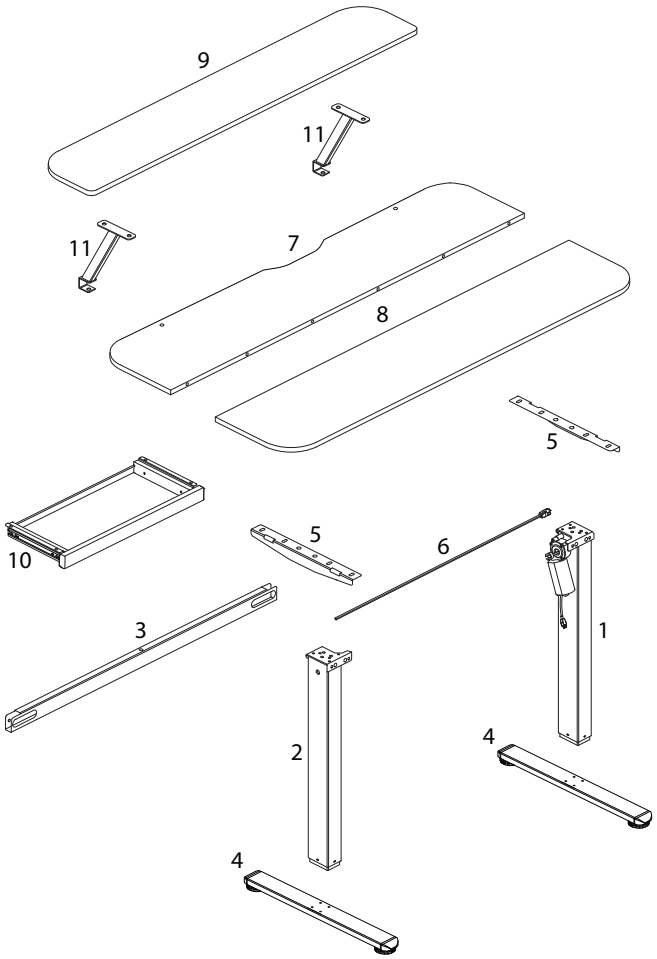

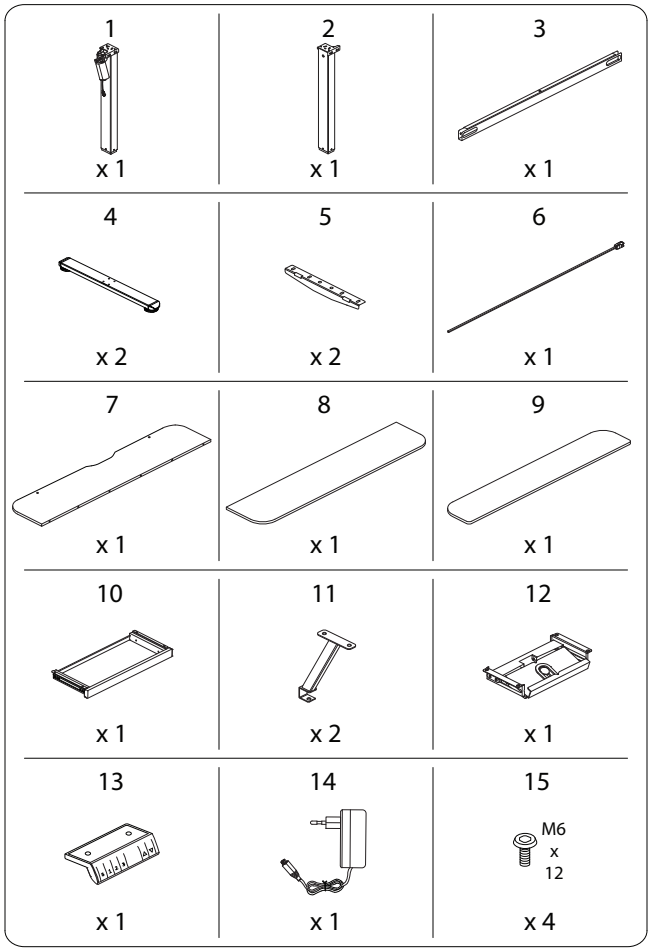

2728/WILBANKS/290126/

16	17	18
M6 x 30	M6 x 10	M4 x 8
x 10	x 4	x 1

19	20	21
M2		
x 1	x 6	x 5

22	23	24	25
M6 x 10	M4 x 12	M4 x 12	
x 33	x 2	x 4	x 1

26	27	28	29
		M4	
x 2	x 2	x 1	x 1

30A	30B	31	32
x 1	x 1	x 1	x 1

1

1	2	3	15	28
			M6 x 12	M4
x 1	x 1	x 1	x 4	x 1

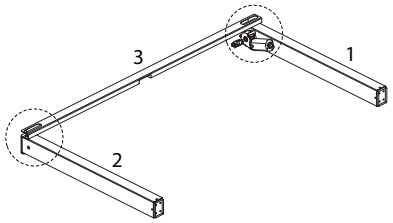

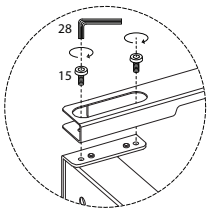

2

4	5	16	17	28
		M6 x 30	M6 x 10	M4
x 2	x 2	x 8	x 4	x 1

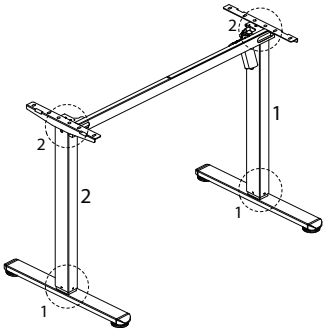

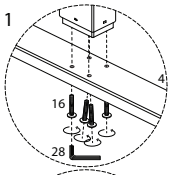

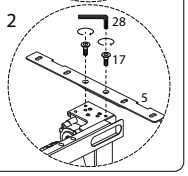

3

6	18	19
	M4 x 8	M2
x 1	x 1	x 1

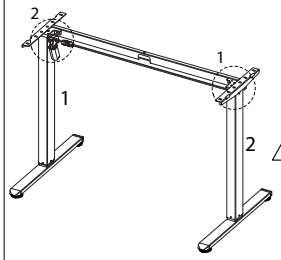

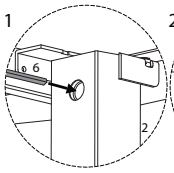

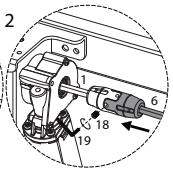

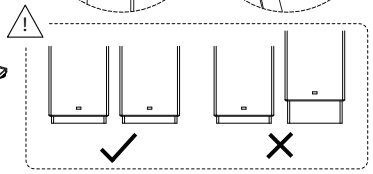

5

21	22	28
	M6 x 10	M4
x 5	x 10	x 1

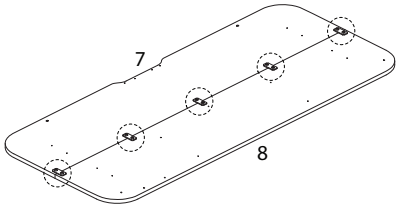

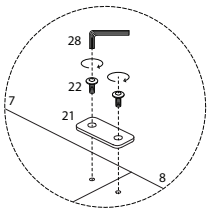

4

7	8	20
x 1	x 1	x 6

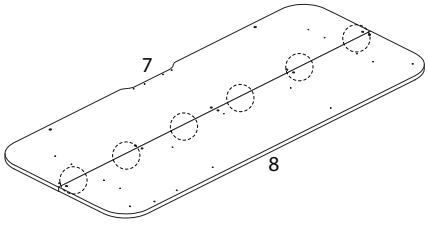

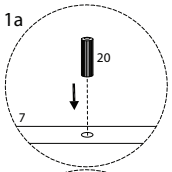

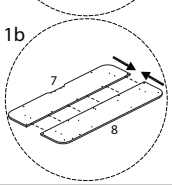

6

10	31	32
x 1	x 1	x 1

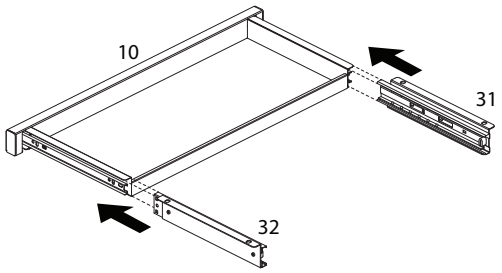

7

22	28
M6 x 10	M4
x 12	x 1

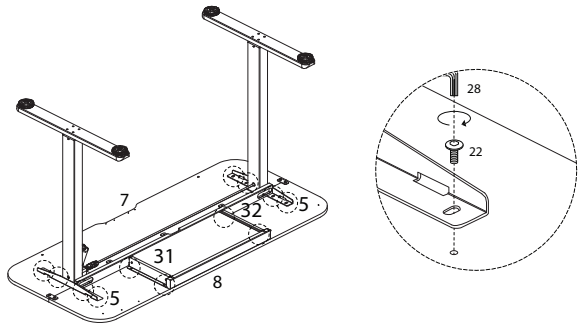

8

22	26	28
M6 x 10		M4
x 3	x 2	x 1

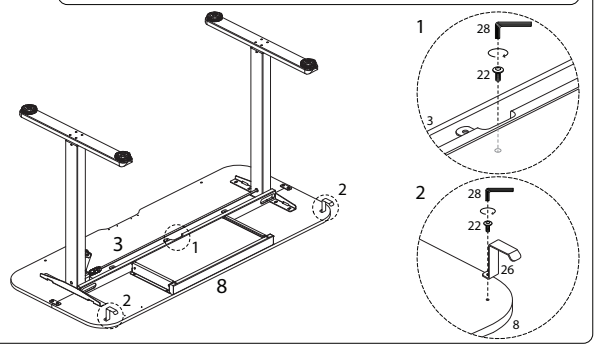

2728/WILBANKS/290126/

9

13	23	24	29	30A	30B
	M4 x 12	M4 x 12			
x 1	x 2	x 4	x 1	x 1	x 1

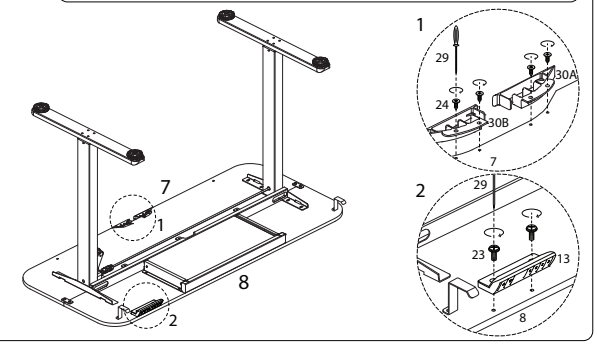

10

14	27
x 1	x 2

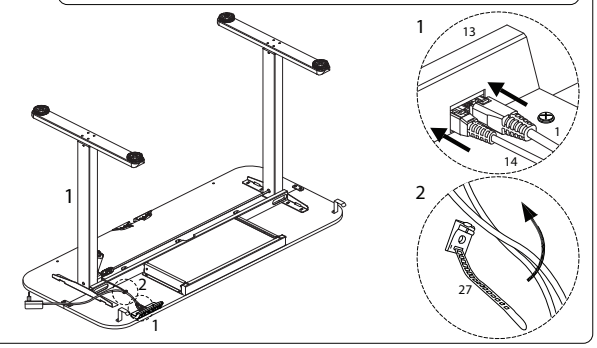

2728/WILBANKS/290126/

11

9	11	12	22	28
			M6 x 10	M4
x 1	x 2	x 1	x 8	x 1

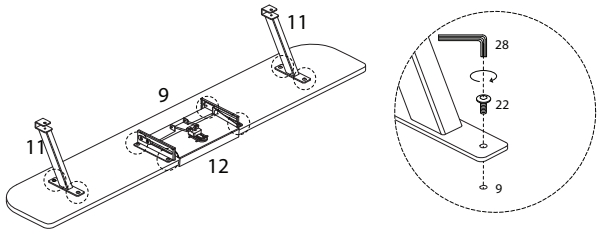

12

16	28
M6 x 30	M4
x 2	x 1

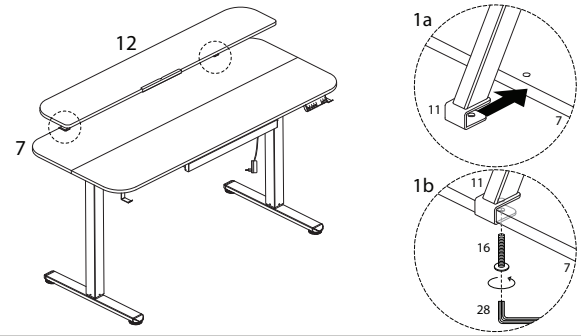

2728/WILBANKS/290126/

13

25
x 1

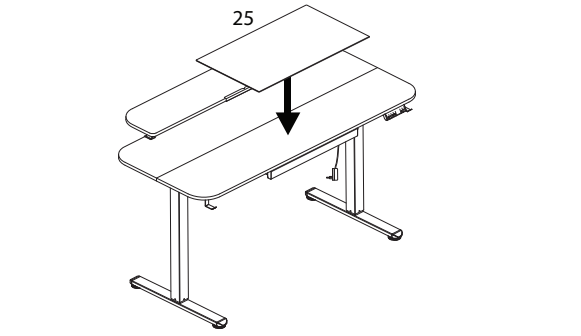

!

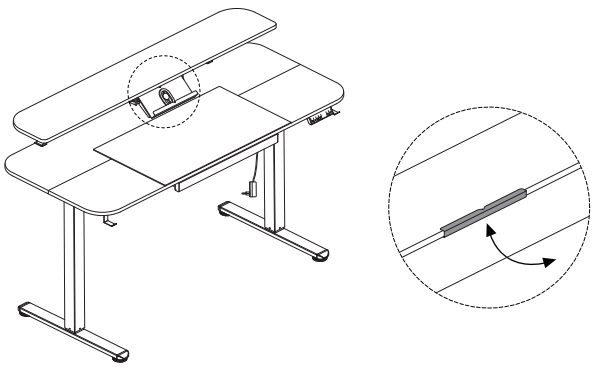

2728/WILBANKS/290126/

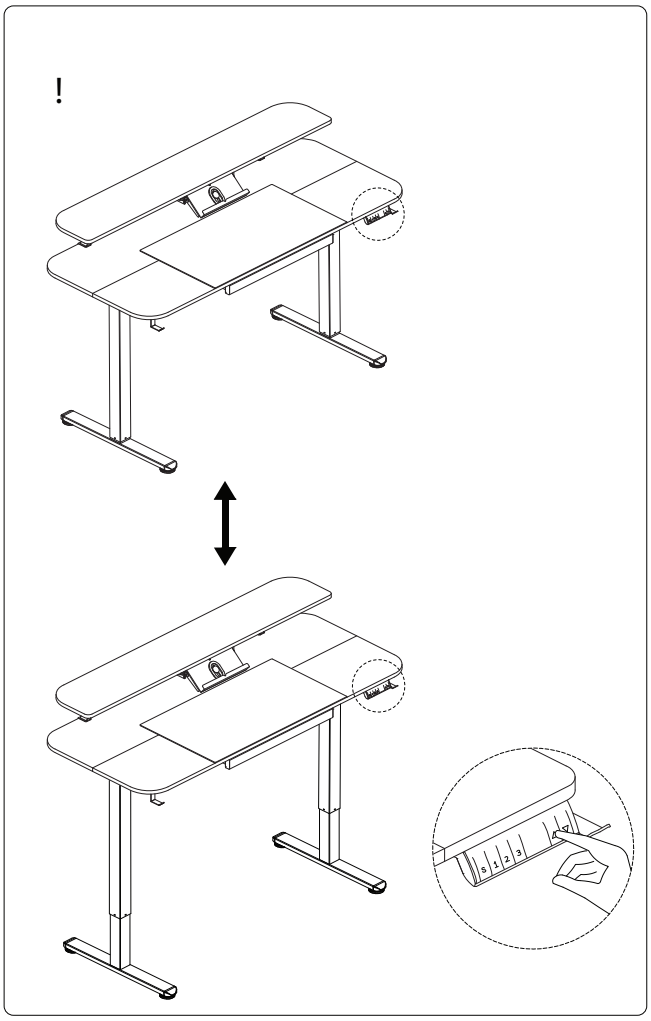

2728/WILBANKS/290126/