

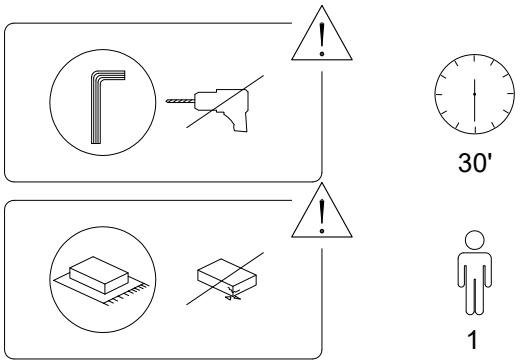

141/VEHKOO/090519/

A	B	C	D	E
x 1	x 4	x 1	x 1	x 4

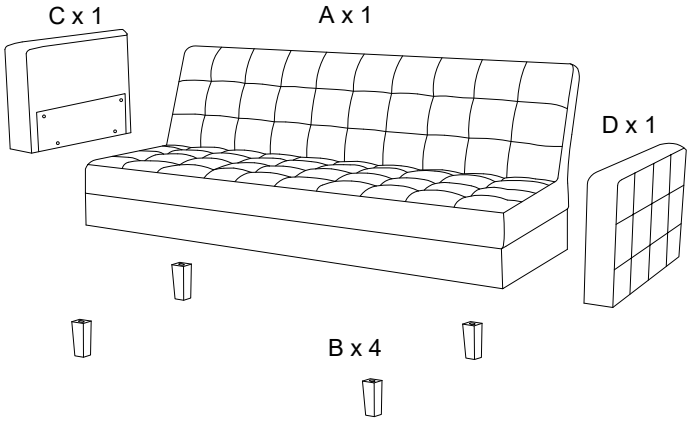

F	G	H	I	J
x 1	M8 x 45 x 8	M8 x 60 x 4	x 8	x 4

141/VEHKOO/090519/

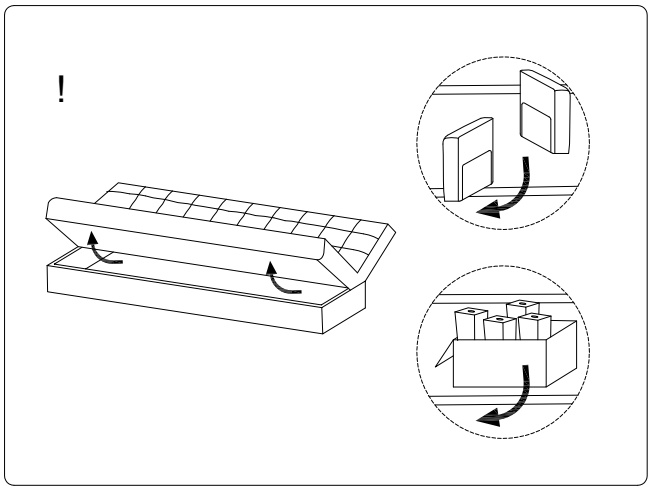

1

A	C	D	F	G	I
x 1	x 1	x 1	x 1	M8 x 45 x 8	x 8

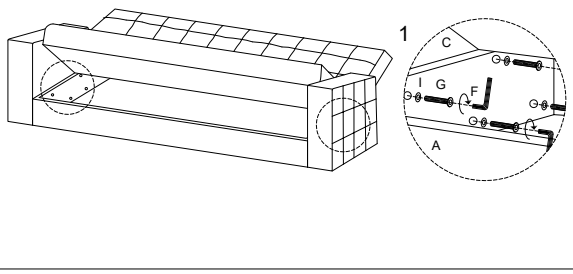

141/VEHKOO/090519/

2

B	E	F	H	J
x 4	x 4	x 1	M8 x 60 x 4	x 4

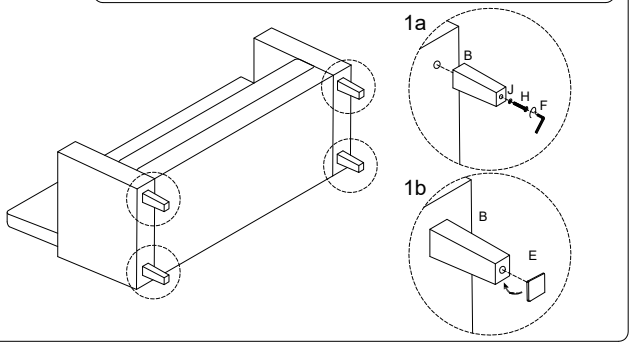

3

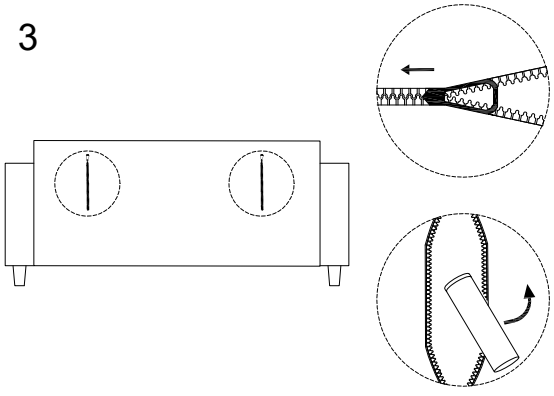

141/VEHKOO/090519/

4

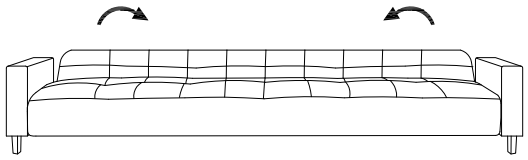

141/VEHKOO/090519/