VERDAL

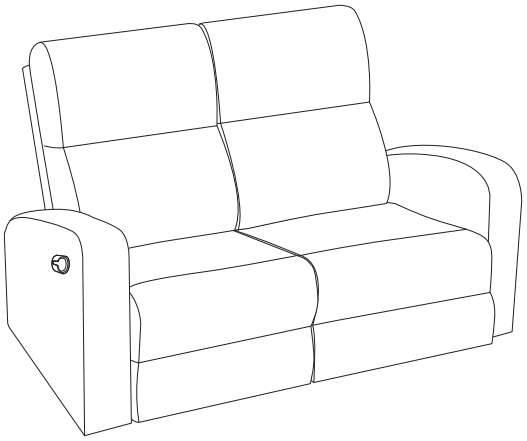

1/4

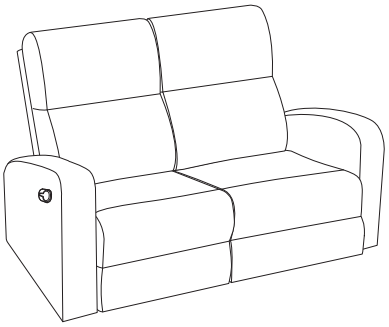

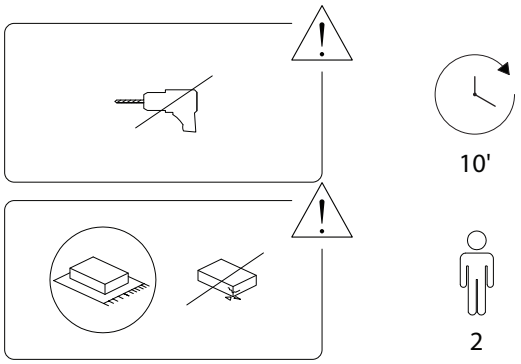

2/4

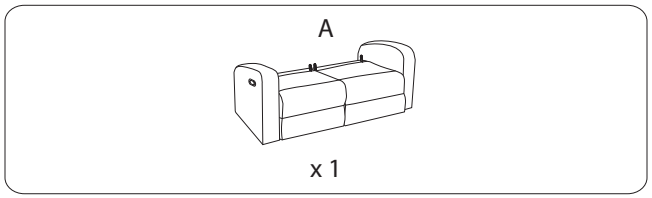

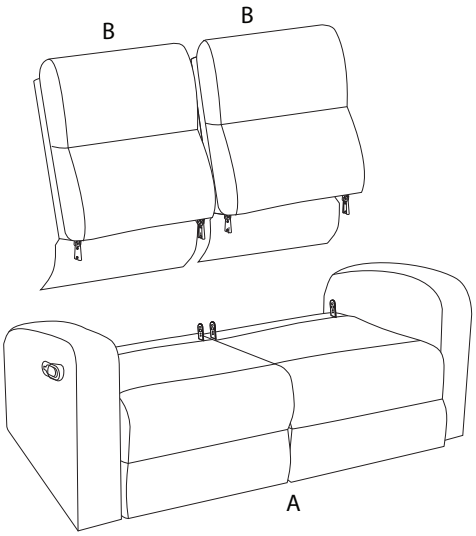

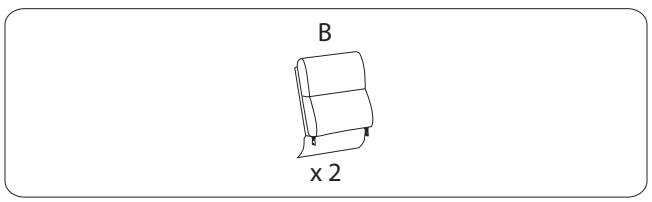

3/4

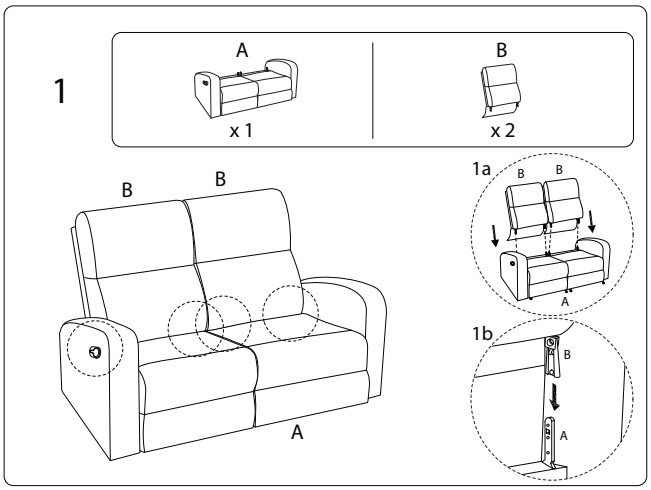

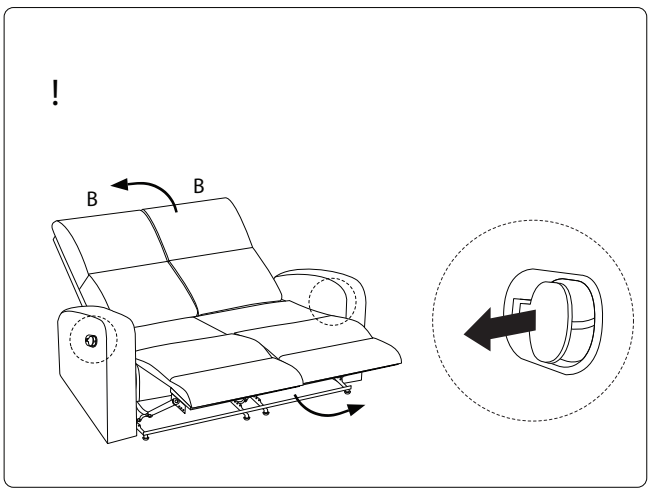

4/4