# TAURIAC

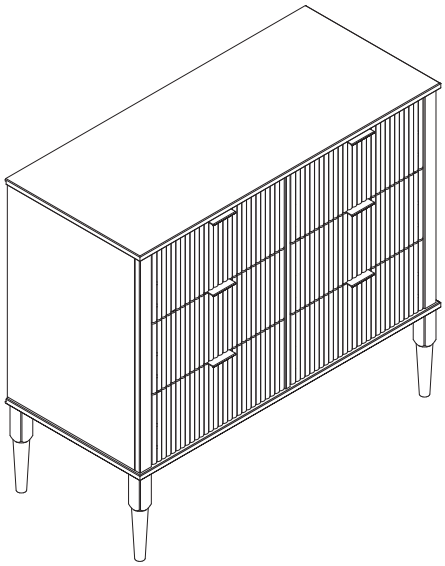

1/16

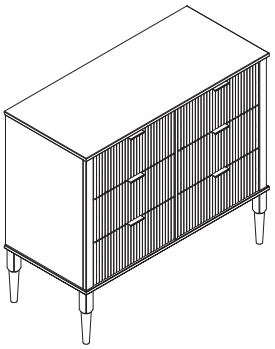

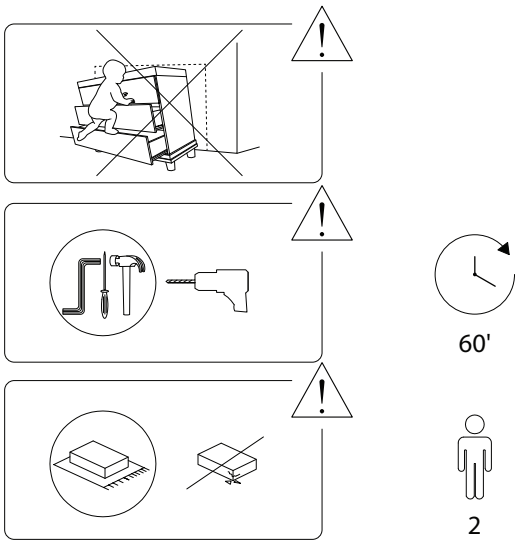


2/16



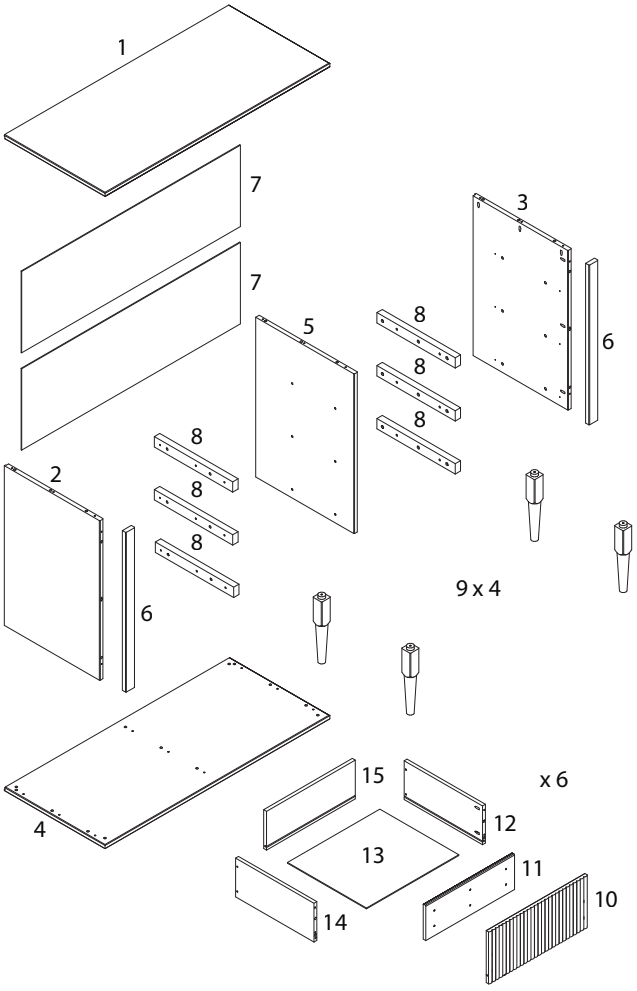


3/16

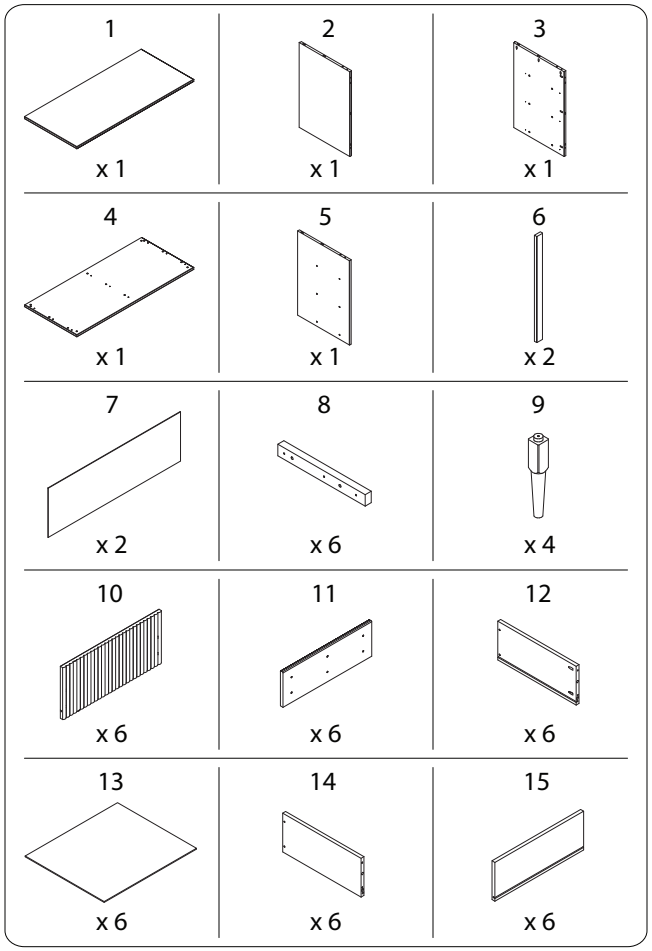


4/16



2701/TAURIAC/080926/

| A | B | C | D |
|---|---|---|---|
| x 48 | M4 x 30<br>x 81 | M3 x 12<br>x 60 | M4 x 16<br>x 1 |
| **E** | **F** | **G** | **H** |
| M4 x 40<br>x 9 | x 1 | M7 x 50<br>x 4 | M4 x 25<br>x 36 |
| **I** | **J** | **K** | **L** |
| M6 x 10<br>x 24 | x 6 | x 28 | x 1 |
| **M** | **$N_1$** | **$N_2$** | **$O_1$** |
| x 2 | x 6 | x 6 | x 6 |
| **$O_2$** | **P** | | |
| x 6 | x 1 | | |



2701/TAURIAC/080926/

## 1

2 x 1 | 3 x 1 | 5 x 1 | 8 x 6 | A x 36

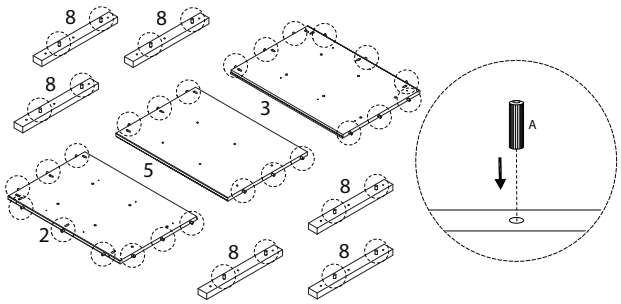


## 2 x 6

12 x 1 | 14 x 1 | A x 4

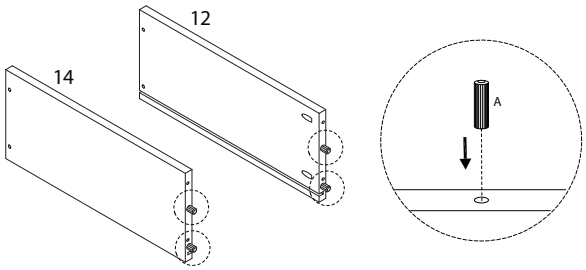




2701/TAURIAC/080926/

## 3

6 x 2 | B M4 x 30 x 6

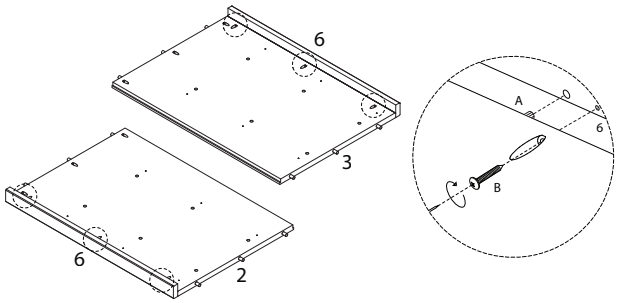


## 4

A x 6 | B M4 x 30 x 18

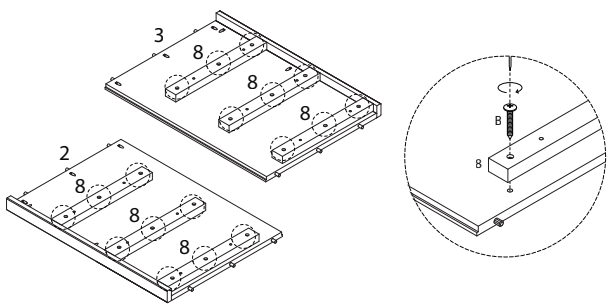




2701/TAURIAC/080926/

## 5

$N_1$ x 3 | $O_1$ x 3 | I M6 x 10 x 12

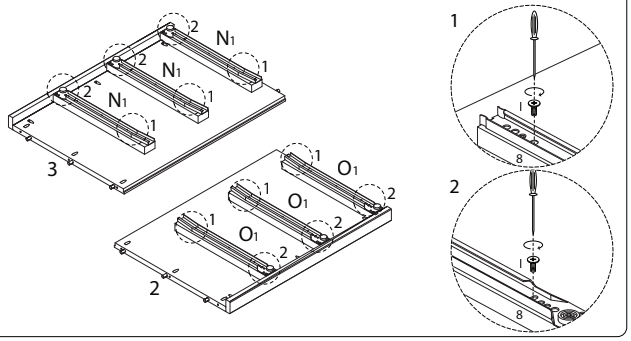


## 6

$N_1$ x 3 | $O_1$ x 3 | I M6 x 10 x 12

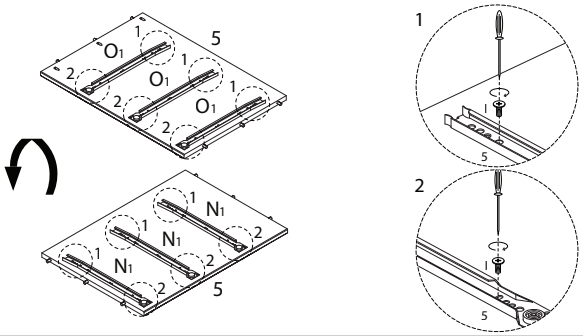




2701/TAURIAC/080926/

## 7

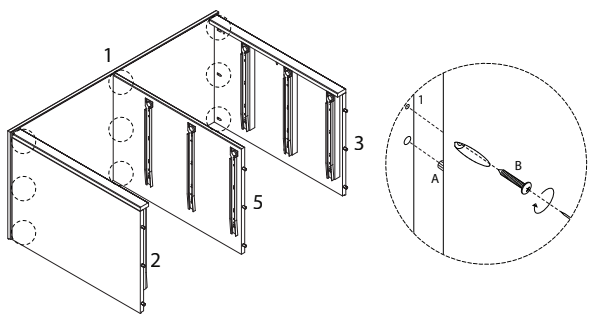





## 8

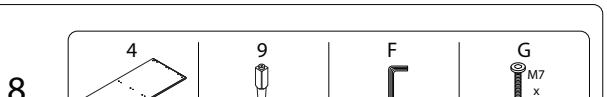







2701/TAURIAC/080926/

## 9

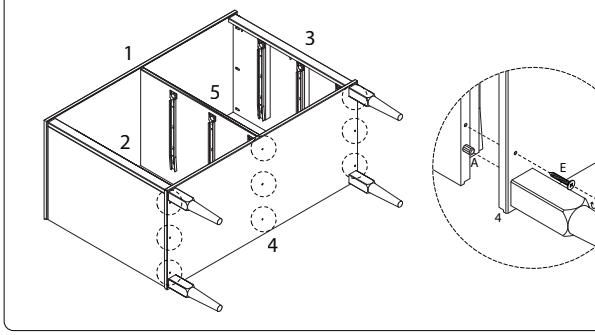





## 10

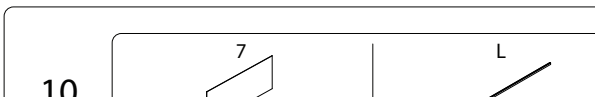







2701/TAURIAC/080926/

## 11

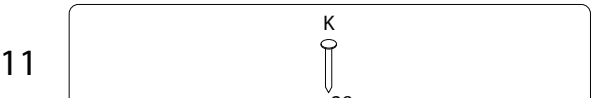





## 13 x 6

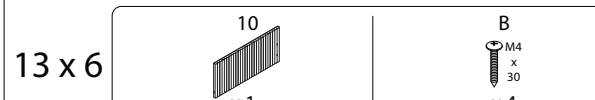





## 12

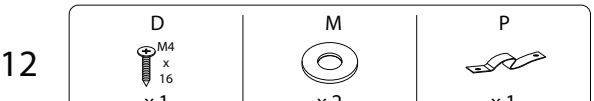







2701/TAURIAC/080926/

## 14 x 6

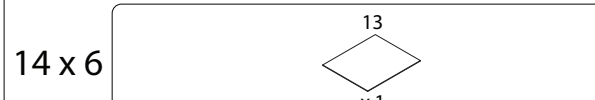







2701/TAURIAC/080926/

15 x 6

11
x 1

H
M4 x 25
x 6

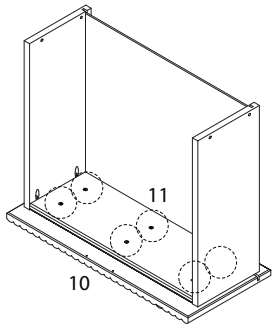


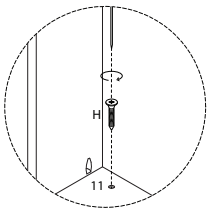


16 x 6

15
x 1

B
M4 x 30
x 4

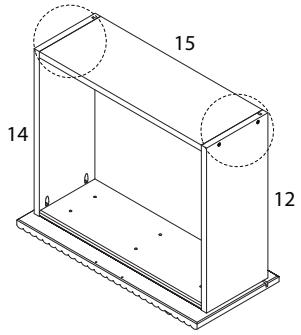


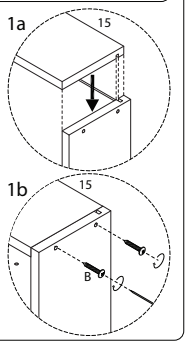






17 x 6

$N_2$
x 1

$O_2$
x 1

C
M3 x 12
x 4

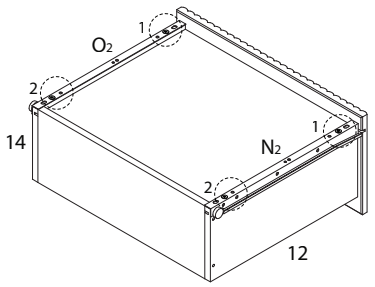


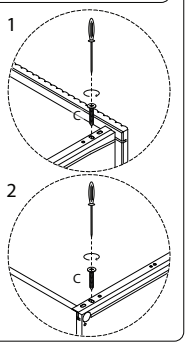


18 x 6

C
M3 x 12
x 2

J
x 6

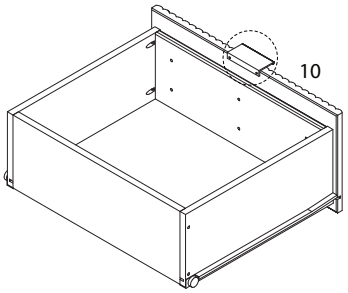


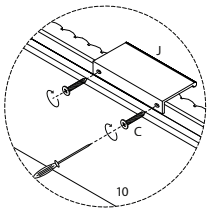






19

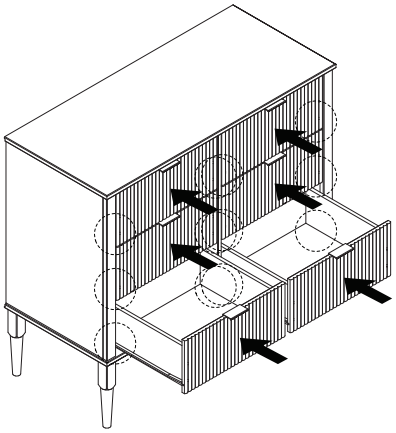

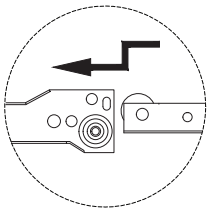





20

C
M3 x 12
x 24

