VERDAL

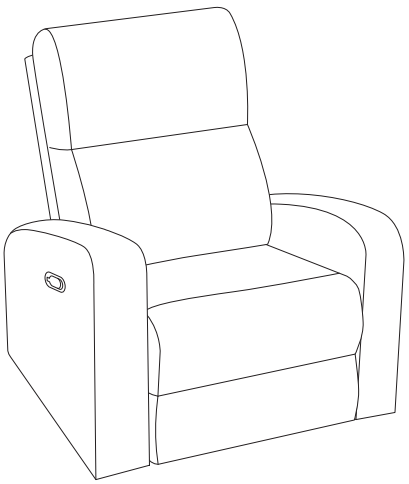

1/4

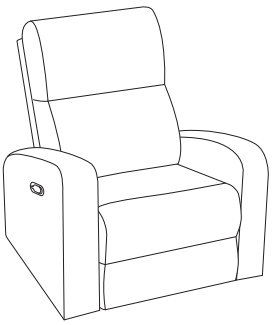

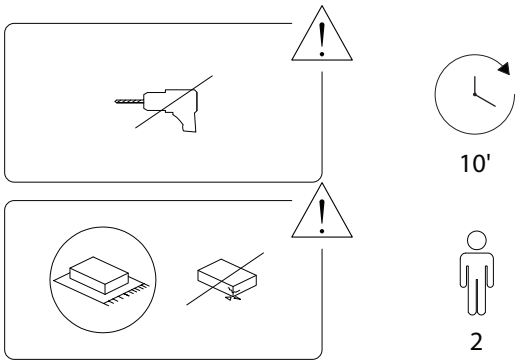

2/4

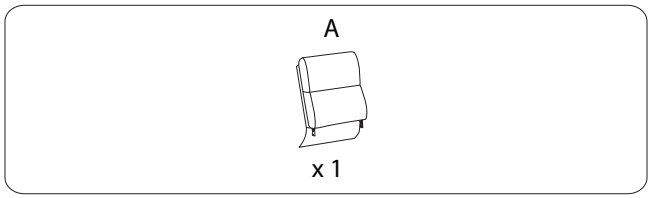

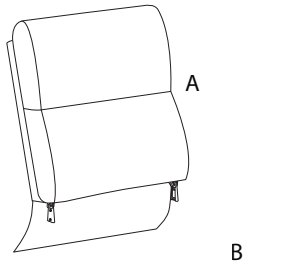

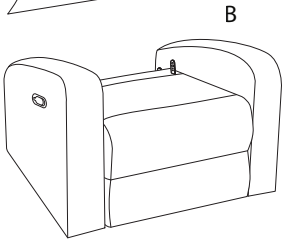

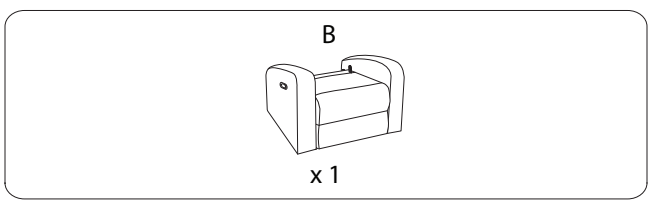

3/4

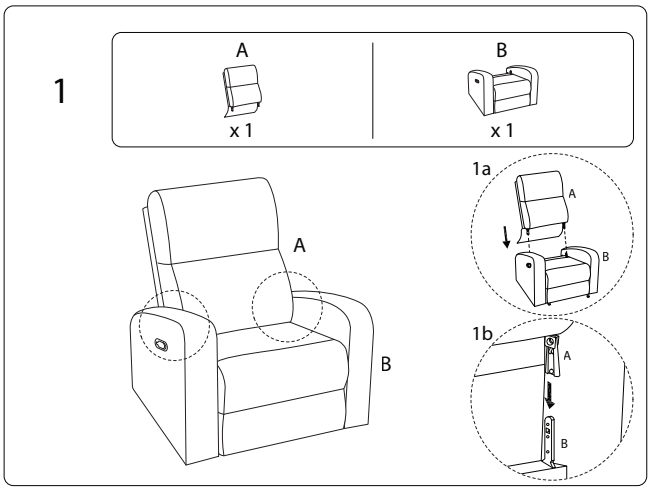

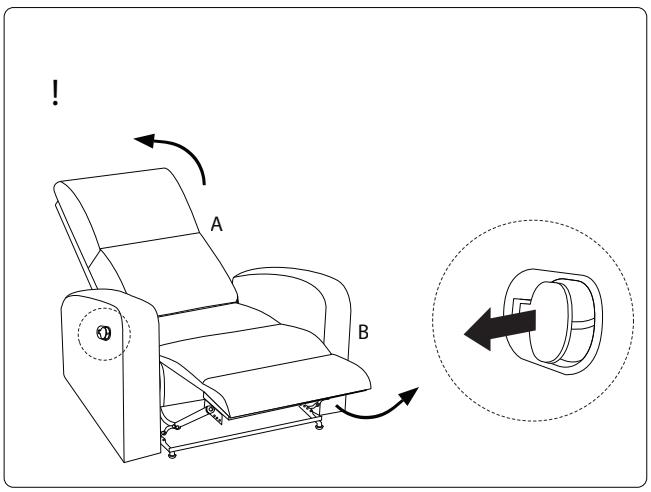

4/4