N625P304529
N625P304530

Product manual
Gebrauchsanweisung
Manuel du produit
Manual del producto
Manuale del prodotto

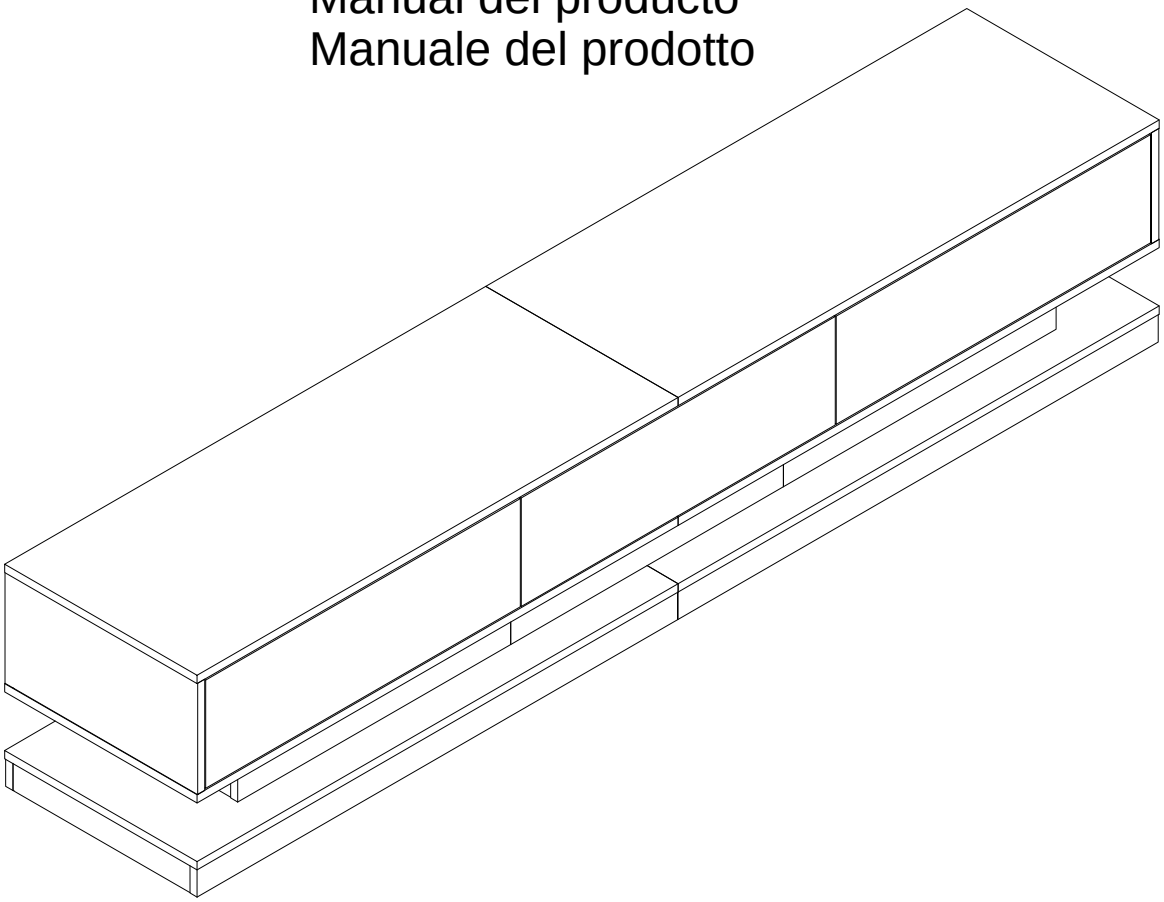

EN:Our product will be delivered to you in 2 packages.
The delivery times of these 2 packagesmay differ,please be patient and thank you for your understanding.
FR:Notre produit vous sera livré en 2 colis.Les delais de livraison de ces 2 colis peuvent différer,soyez patient et merci de votre compréh en sion.
DE:Unser Produkt wird Ihnen in 2 Pak eten g eliefert.Die Lieferzeiten dieser 2 Paketekonnenabweichen,bitte haben Sie etwas Geduld und vielen D ank fur Ihr V er standni s
IT:I nostri prodotti vengono traspo rtati in d ue pacch etti. I tempi di consegna dei due pacchetti sono divers i: abbiate pazienza e vi ringrazio pe r la v o stra com pren sione.
ES:Nuestro producto se entre ga en dos p aquetes. El tiemp o de entrega de estos dos paquetes es diferente. Por favor, sea paciente. Gracias por su comprensión.

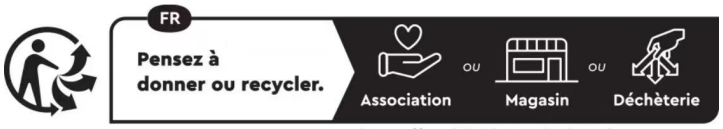

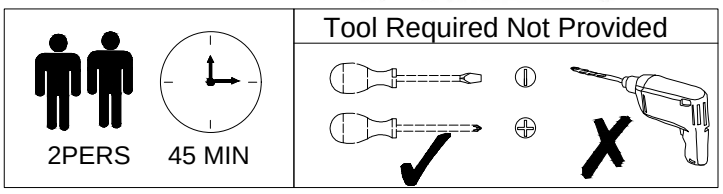

[DE]
Warnung: Lesen Sie die Anleitung vor dem Zusammenbau bitte vollständig durch. Überprüfen Sie, ob Sie alle auf den Seiten aufgeführten Komponenten und Werkzeuge haben.
Warnung: Legen Sie alle Teile auf eine ebene Fläche. Legen Sie eine weiche Decke oder Ähnliches darunter, um sie vor Kratzern oder Flecken zu schützen. Vermeiden Sie es, Komponenten über den Boden zu ziehen oder zu schieben.
Warnung: Überprüfen Sie regelmäßig alle Beschläge und Befestigungen, um sicherzustellen, dass sie sicher sind und um Unfälle zu vermeiden. Wenn Teile fehlen, kaputt, beschädigt oder abgenutzt sind, verwenden Sie das Produkt nicht weiter, bis es mit vom Hersteller autorisierten Teilen repariert wurde.
Warnung: Lassen Sie Kinder nicht auf die Möbel klettern, da dies zum Umkippen und zu schweren Verletzungen führen kann. Bauen Sie die Möbel außerhalb der Reichweite von Kindern zusammen.
Warnung: Stellen Sie die Möbel nicht in die Nähe von Feuerquellen oder heißen Gegenständen, um Brandgefahr zu vermeiden.
Warnung: Reinigen Sie die Möbel mit einem feuchten Tuch oder Alkohol. Verwenden Sie keine Reinigungsmittel mit ätzenden Chemikalien.
Warnung: Dieses Produkt ist mit einer Kippschutzvorrichtung ausgestattet. Bitte installieren Sie diese Vorrichtung unbedingt, um unnötige Verletzungen durch Umkippen zu vermeiden.

[EN]
Warning: Please read instructions fully before starting assembly. Check you have all the components and tools listed on pages.
Warning: Please place all parts on a flat surface. Place a soft blanket or similar underneath to protect against scratches or stains. Avoid dragging or sliding components across the floor.
Warning: Regularly check all fittings and fastenings to ensure they are secure and to prevent accidents. If any parts are missing, broken, damaged, or worn, discontinue use of the product until repairs have been made using factory authorized parts.
Warning: Do not allow children to climb on the furniture as this may result in tipping and serious personal injury. Assemble the furniture away from the reach of children.
Warning: Do not place furniture close to fire sources or high-temperature objects to avoid the risk of fire.
Warning: Clean furniture with a damp cloth or alcohol, avoid using cleaning agents containing corrosive chemicals.
Warning: This product is equipped with an anti-tilt device. Please be sure to install this device to prevent unnecessary injuries caused by tipping.

[FR]
Avertissement : Veuillez lire entièrement les instructions avant de commencer l'assemblage. Vérifiez que vous disposez de tous les composants et outils répertoriés sur les pages.
Avertissement : Veuillez placer toutes les pièces sur une surface plane. Placez une couverture douce ou similaire en dessous pour les protéger des rayures ou des taches. Évitez de faire glisser les composants sur le sol.
Avertissement : Vérifiez régulièrement tous les raccords et fixations pour vous assurer qu'ils sont bien fixés et pour éviter les accidents. Si des pièces manquent, sont cassées, endommagées ou usées, cessez d'utiliser le produit jusqu'à ce que des réparations aient été effectuées à l'aide de pièces autorisées par l'usine.
Avertissement : Ne laissez pas les enfants grimper sur les meubles car cela pourrait entraîner un basculement et des blessures graves. Assemblez les meubles hors de portée des enfants.
Avertissement : Ne placez pas les meubles à proximité de sources de feu ou d'objets à haute température pour éviter tout risque d'incendie.

Avertissement : Nettoyez les meubles avec un chiffon humide ou de l'alcool, évitez d'utiliser des produits de nettoyage contenant des produits chimiques corrosifs.
Avertissement : Ce produit est équipé d'un dispositif anti-basculement. Assurez-vous d'installer ce dispositif pour éviter les blessures inutiles causées par un basculement.

[IT]
Attenzione: leggere attentamente le istruzioni prima di iniziare il montaggio. Verificare di avere tutti i componenti e gli strumenti elencati nelle pagine.
Attenzione: posizionare tutte le parti su una superficie piana. Posizionare una coperta morbida o simile sotto per proteggere da graffi o macchie. Evitare di trascinare o far scivolare i componenti sul pavimento.
Attenzione: controllare regolarmente tutti i raccordi e i dispositivi di fissaggio per assicurarsi che siano sicuri e per prevenire incidenti. Se alcune parti sono mancanti, rotte, danneggiate o usurate, interrompere l'uso del prodotto fino a quando non siano state eseguite le riparazioni utilizzando parti autorizzate dalla fabbrica.
Attenzione: non consentire ai bambini di arrampicarsi sui mobili poiché ciò potrebbe causare ribaltamenti e gravi lesioni personali. Montare i mobili lontano dalla portata dei bambini.
Attenzione: non posizionare i mobili vicino a fonti di fuoco o oggetti ad alta temperatura per evitare il rischio di incendio.
Attenzione: pulire i mobili con un panno umido o alcol, evitare di utilizzare detergenti contenenti sostanze chimiche corrosive.
Attenzione: questo prodotto è dotato di un dispositivo antiribaltamento. Assicurarsi di installare questo dispositivo per prevenire lesioni inutili causate dal ribaltamento.

[ES]
Advertencia: Lea las instrucciones completamente antes de comenzar el montaje. Compruebe que tiene todos los componentes y herramientas que se enumeran en las páginas.
Advertencia: Coloque todas las piezas sobre una superficie plana. Coloque una manta suave o algo similar debajo para protegerlas de rayones o manchas. Evite arrastrar o deslizar los componentes por el piso.
Advertencia: Verifique regularmente todos los accesorios y fijaciones para asegurarse de que estén seguros y evitar accidentes. Si falta alguna pieza, está rota, dañada o desgastada, deje de usar el producto hasta que se hayan realizado las reparaciones con piezas autorizadas de fábrica.
Advertencia: No permita que los niños se suban a los muebles, ya que esto puede provocar que se vuelquen y lesiones personales graves. Monte los muebles fuera del alcance de los niños.
Advertencia: No coloque los muebles cerca de fuentes de fuego u objetos de alta temperatura para evitar el riesgo de incendio.
Advertencia: Limpie los muebles con un paño húmedo o alcohol, evite usar agentes de limpieza que contengan químicos corrosivos.
Advertencia: Este producto está equipado con un dispositivo antivuelco. Asegúrese de instalar este dispositivo para evitar lesiones innecesarias causadas por vuelcos.

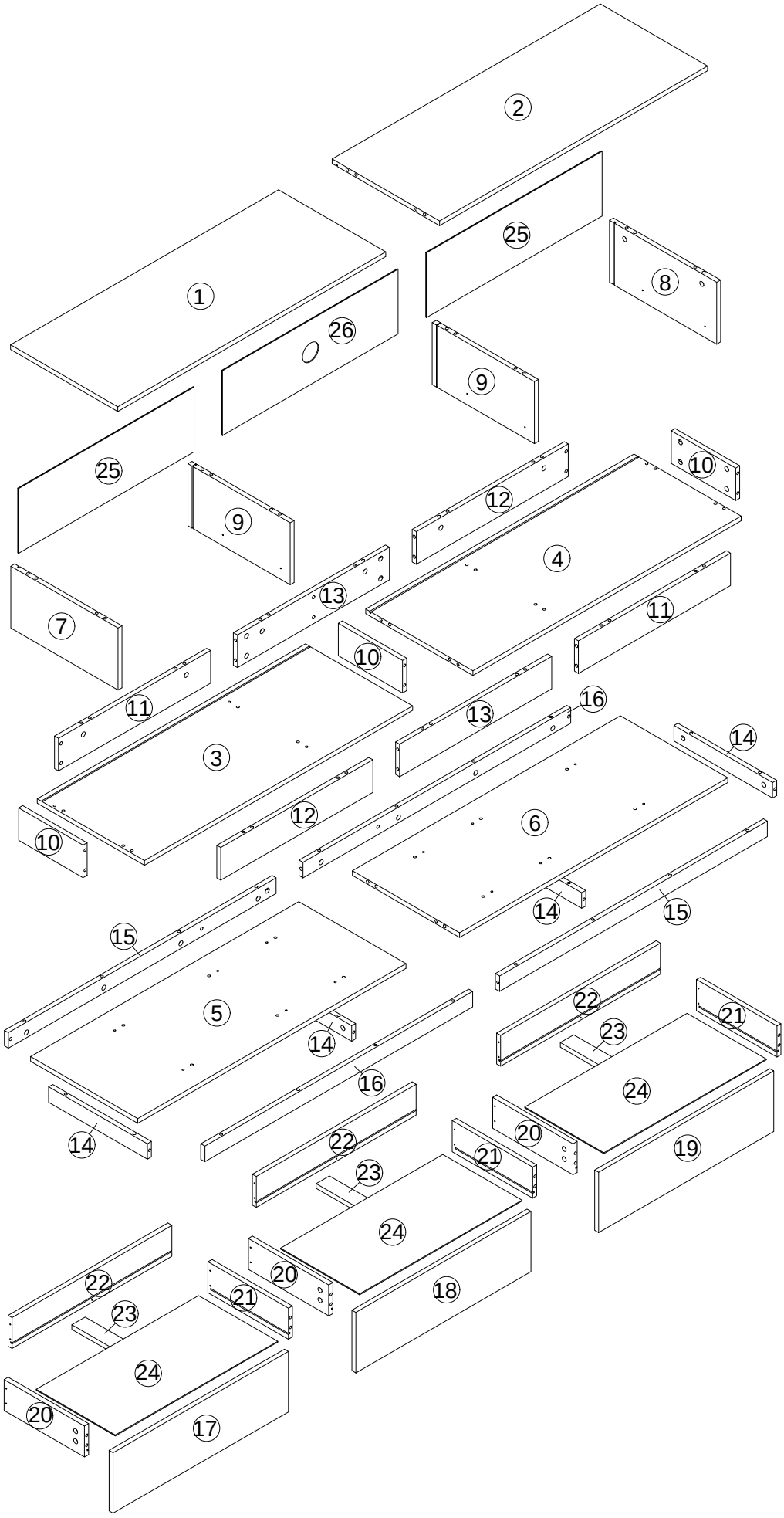
2
25
8
1
26
9
25
10
12
9
4
13
11
7
10
11
16
13
14
3
12
6
10
14
15
15
5
22
21
23
14
16
24
14
20
22
19
21
23
24
20
22
18
21
23
24
20
17

Hardware List for N625P304529

1 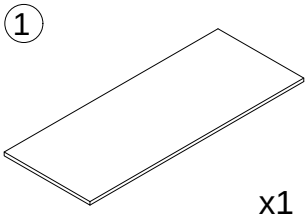 x1	2 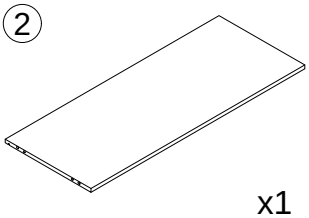 x1	5 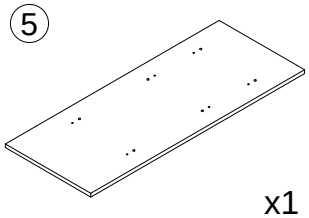 x1	10 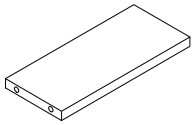 x3
14 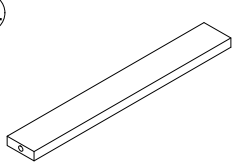 x2	17 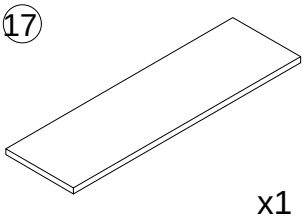 x1	18 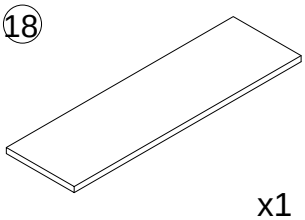 x1	19 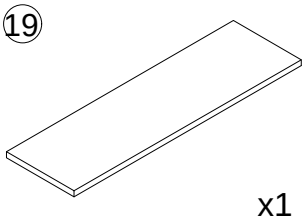 x1
20 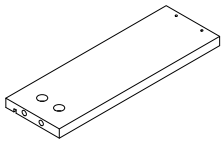 x3	21 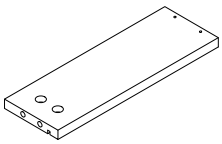 x1	22 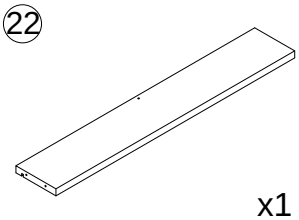 x1	23 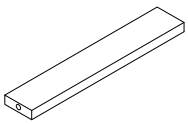 x3
24 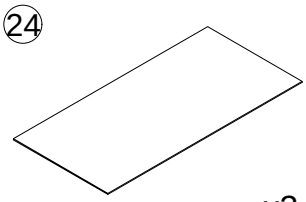 x3	25 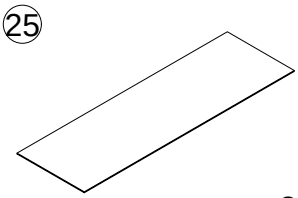 x2	26 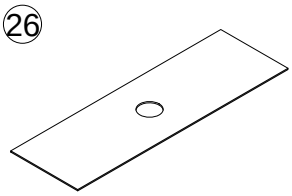 x1	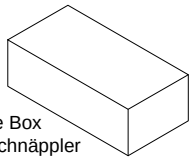 EN:Hardware Box DE:Der festschnäppler FR:Boîte de matériel IT:Scatola Hardware ES:Caja de Hardware

Hardware List for N625P304530

3 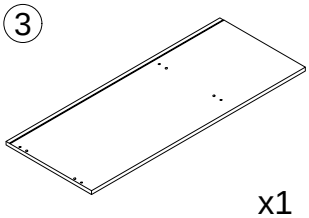 x1	4 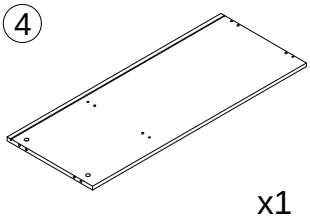 x1	6 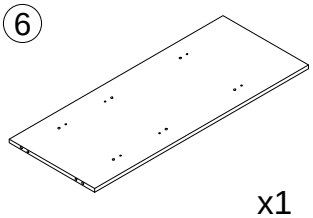 x1	7 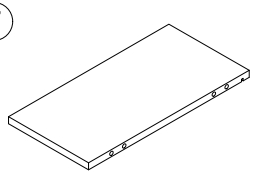 x1
8 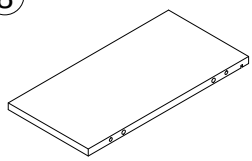 x1	9 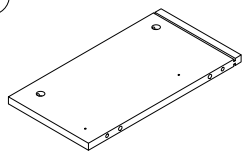 x2	11 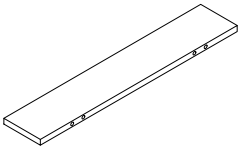 x2	12 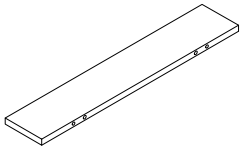 x2
13 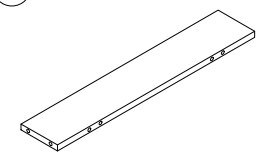 x2	14 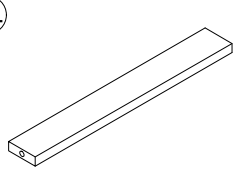 x2	15 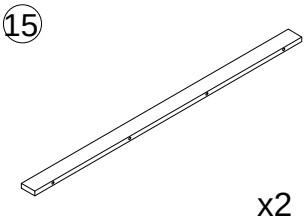 x2	16 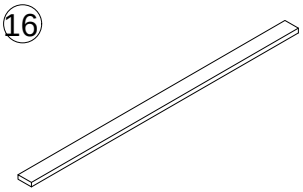 x2
21 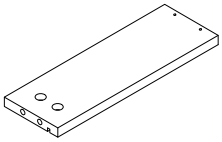 x2	22 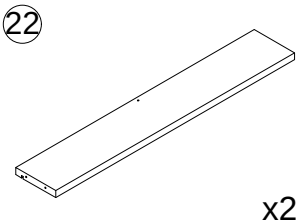 x2		

Hardware List for N625P304529

A M6X35mm x87	B Φ15X10mm x87	C Φ8X40mm x54	D 3.5X14mm x54
E 3.5X35mm x15	F M7X48mm x20	G x12	H 58X30X2mm x2
J x3	P P1 P2 P3 P4 P5 x2		
CL L300mm x3	CR L300mm x3	DL L300mm x3	DR L300mm x3
T Φ15X3mm x8	M x54	Y x2	

EN:If you find that the white glue particles on the board are missing, please press part Y into the board.
DE:Sollten Sie feststellen, dass die weißen Gummipartikel auf der Platine fehlen, drücken Sie bitte Teil Y in die Platine.
FR:Si vous constatez qu'il manque des particules de caoutchouc blanc sur le tableau, veuillez enfoncer la partie Y dans le tableau.
IT:Se trovi che mancano le particelle di gomma bianca sulla tavola, premi la parte Y sulla tavola.
ES:Si descubre que faltan las partículas de goma blancas en el tablero, presione la parte Y en el tablero.

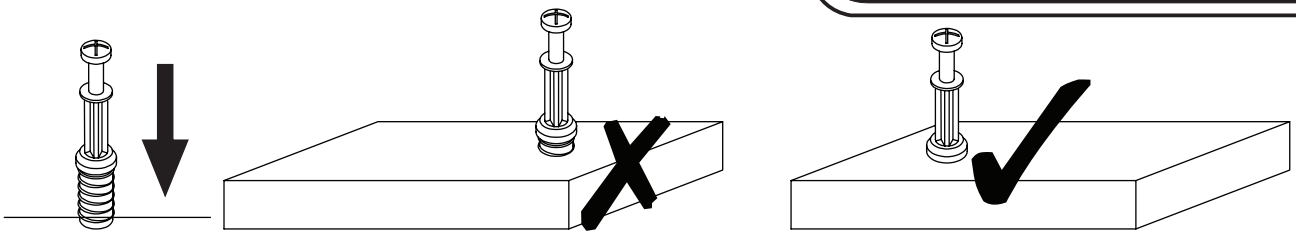

EN_QUICKFIT: Tighten quickfit until shoulder is flush with panel.Do not overtighten or undertighten.
FR_RACCORD RAPIDE:Faites serrer le raccord rapide jusqu'à ce que l'épaulement soit parfaitement encastré dans le panneau. Il ne faut ni trop serrer ni insuffisamment serrer.
ES_QUICKFIT:Apriete quickfit hasta que el hombre se descargue con el panel. NO lo sobreapriete ni lo apriete poco.
DE_QUICKFIT:Ziehen Sie den Quickfit fest, bis die Schulter mit der Platte bündig ist. Bitte nicht zu fest oder zu schwach anziehen.
IT_MONTAGGIO RAPIDO:Stringere il montaggio rapido fino a quando la spalla è a filo con il pannello, non stringere troppo o troppo poco.

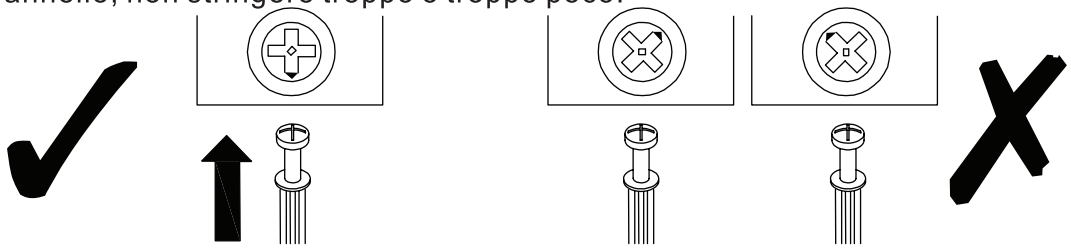

EN_CAM LOCK: When fitting cam lock, ensure starting position is correct before you insert connecting quickfit.
FR_SERRURE BATTEUSE:Avant d'insérer la serrure batteuse, veillez à la bonne orientation avant d'insérer le raccord rapide.
ES_CIERRE DE LA CÁMARA:Cuando instale el cierre de la cámara, asegúrese de que la posición de inicio es correcta antes de que inserte el quickfit conector.
DE_CAM-LOCK:Achten Sie bei der Montage des Cam-Locks auf die richtige Ausgangsposition, bevor Sie den Quickfit einsetzen.
IT_BLOCCAGGIO A CAMMA:Quando si monta il bloccaggio a camma, assicurarsi che la posizione iniziale sia corretta prima di inserire il montaggio rapido di collegamento.

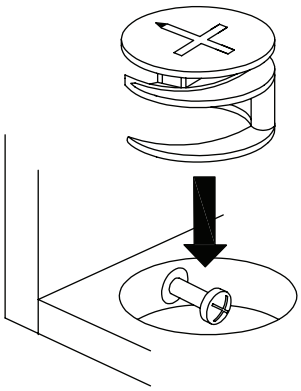

EN_ Quickfit head should be in the centre of the cam lock when the two panels are joined.
Cam lock should be inserted before quickfit.
FR_ Lorsque les deux panneaux sont assemblés, la tête du raccord rapide doit reposer au centre de la serrure batteuse.
Il faut insérer la serrure batteuse avant le raccord rapide.
ES_ El cabezal del quickfit debe estar en el centro del cierre de la cámara cuando se unan los dos paneles.
Se debe insertar el cierre de la cámara antes que el quickfit.
DE_ Der Quickfit-Kopf sollte sich in der Mitte des Cam-Locks befinden, wenn die beiden Platten zusammengefügt sind.
Der Cam-Lock sollte vor dem Quickfit eingesetzt werden.
IT_ La testa del montaggio rapido deve trovarsi al centro del bloccaggio a camma quando i due pannelli sono uniti.
Il Bloccaggio a Camma deve essere inserito prima del montaggio rapido.

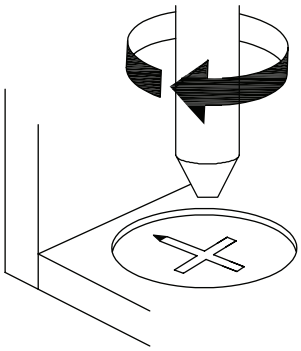

EN_ Turn cam lock clockwise to tighten.
FR_ Faites tourner la serrure batteuse dans le sens des aiguilles d'une montre pour la resserrer.
ES_ Gire el cierre de la cámara en sentido horario para apretarlo.
DE_ Drehen Sie den Cam-Lock im Uhrzeigersinn, um ihn festzuziehen.
IT_ Ruotare il bloccaggio a camma in senso orario per stringere.

1

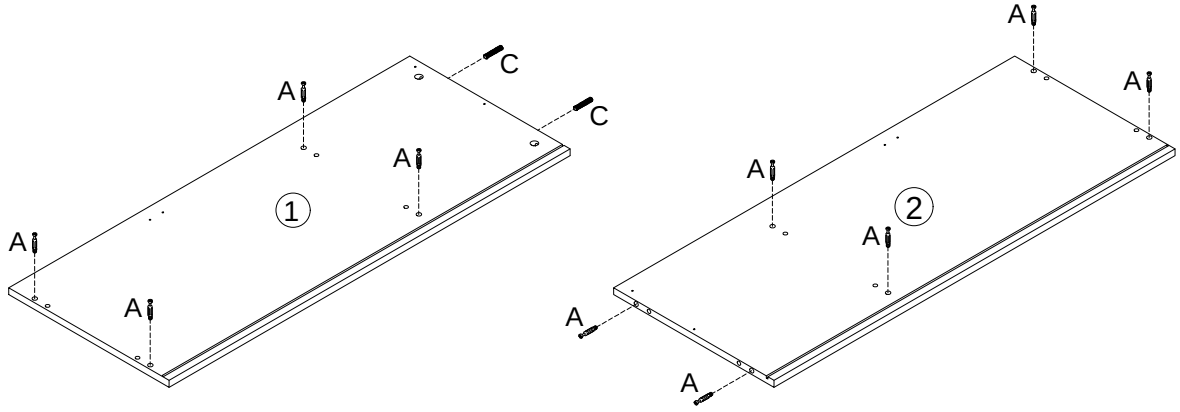

A	X10	C	X2
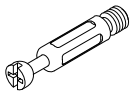		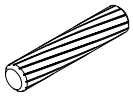	
M6X35mm		Φ8X40mm	

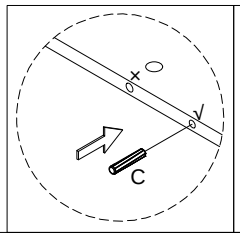

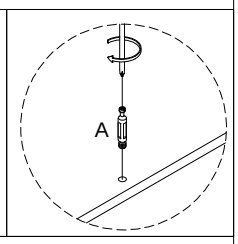

2

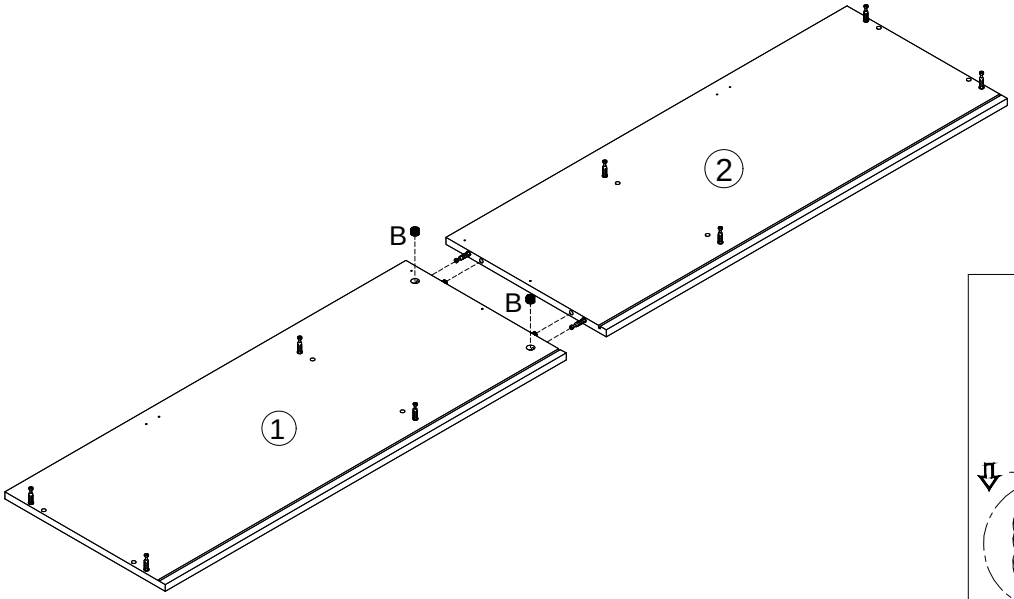

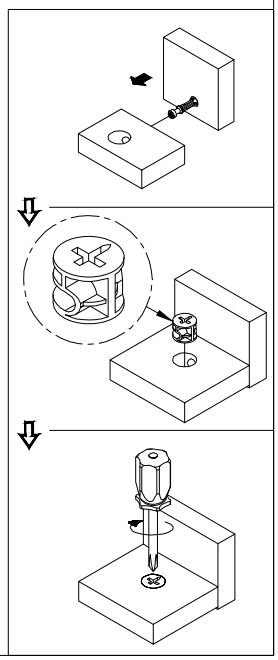

B	X2
Φ15X10mm	

3

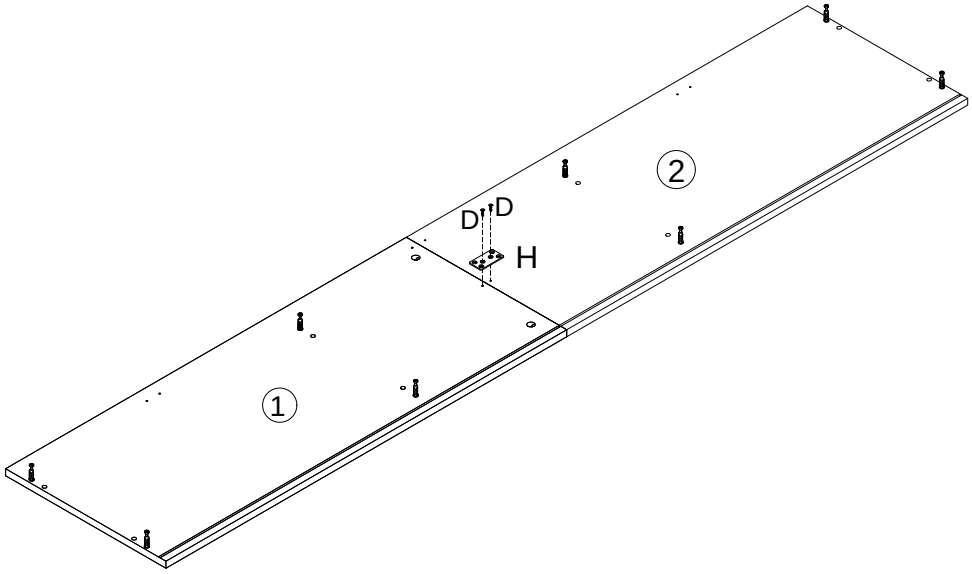

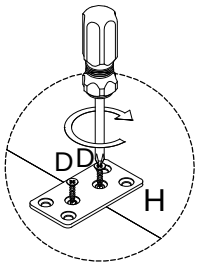

D	X2	H	X1
		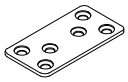	
3.5X14mm		58X30X2mm	

4

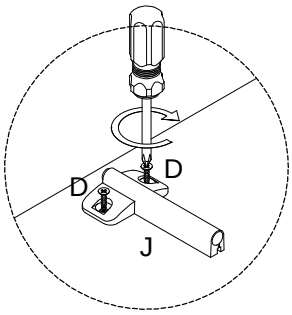

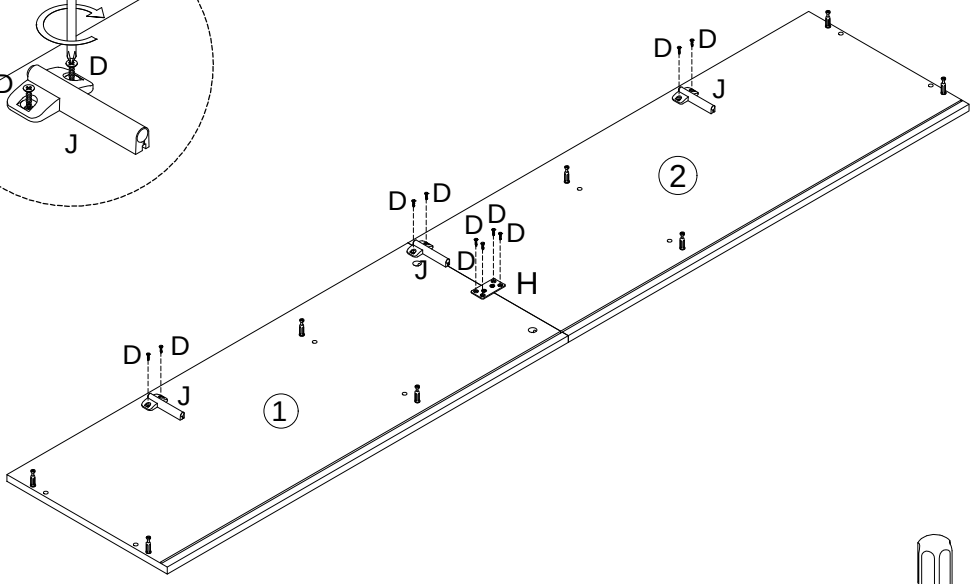

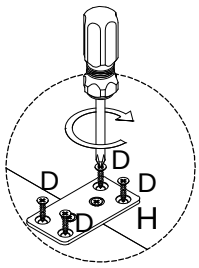

D	X10	J	X3
		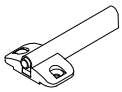	
3.5X14mm			

5

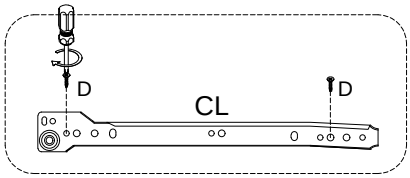

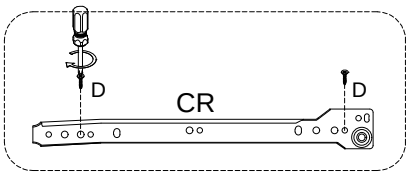

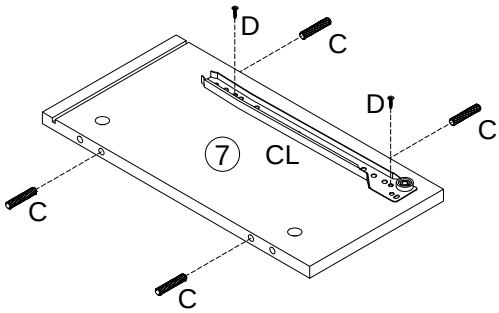

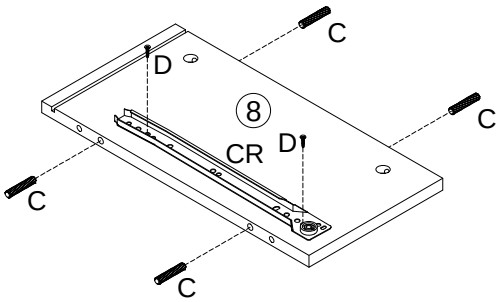

C	X8	D	X4	CL	X1	CR	X1
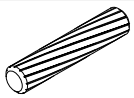				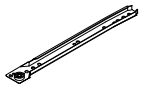		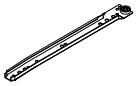	
Φ8X40mm		3.5X14mm		L300mm		L300mm	

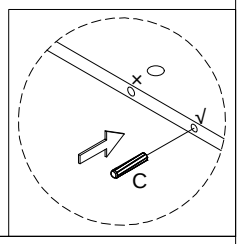

6

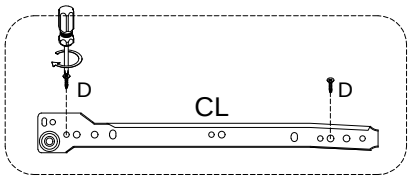

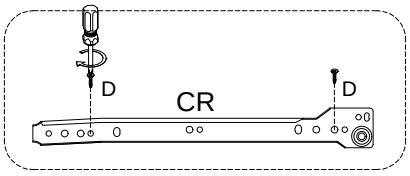

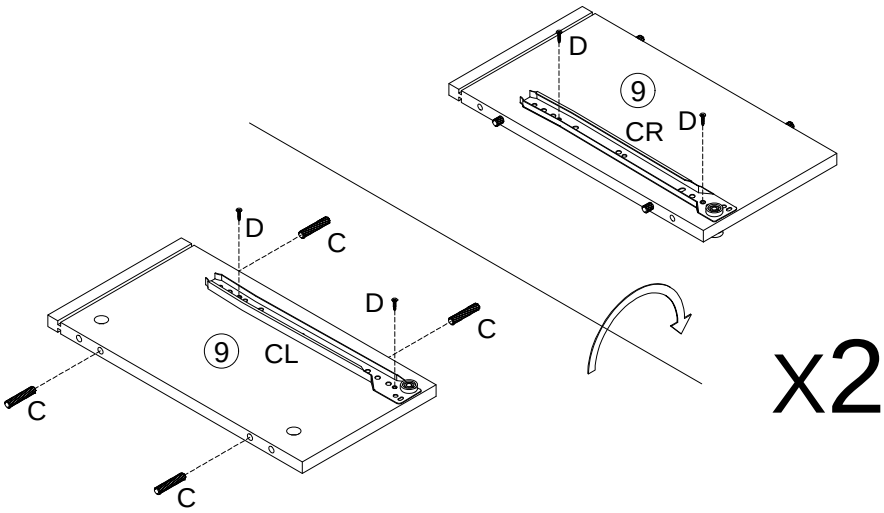

C	X8	D	X8	CL	X2	CR	X2
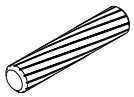				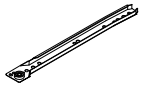		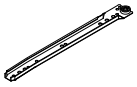	
Φ8X40mm		3.5X14mm		L300mm		L300mm	

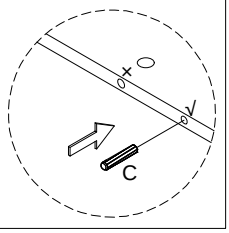

7

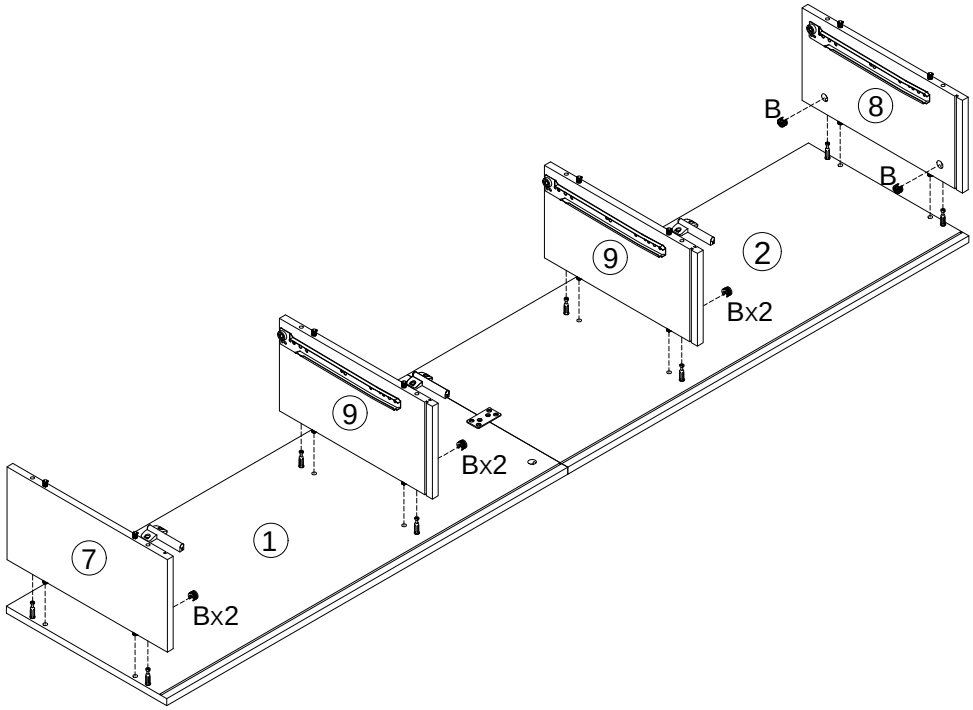

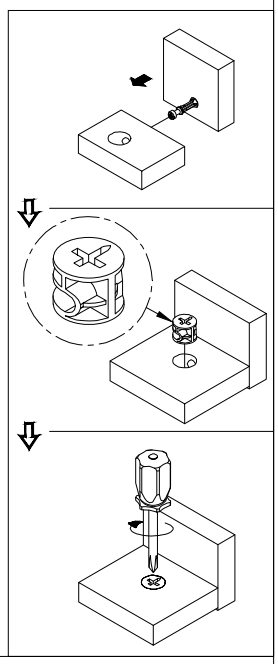

B	X8
Φ15X10mm	

8

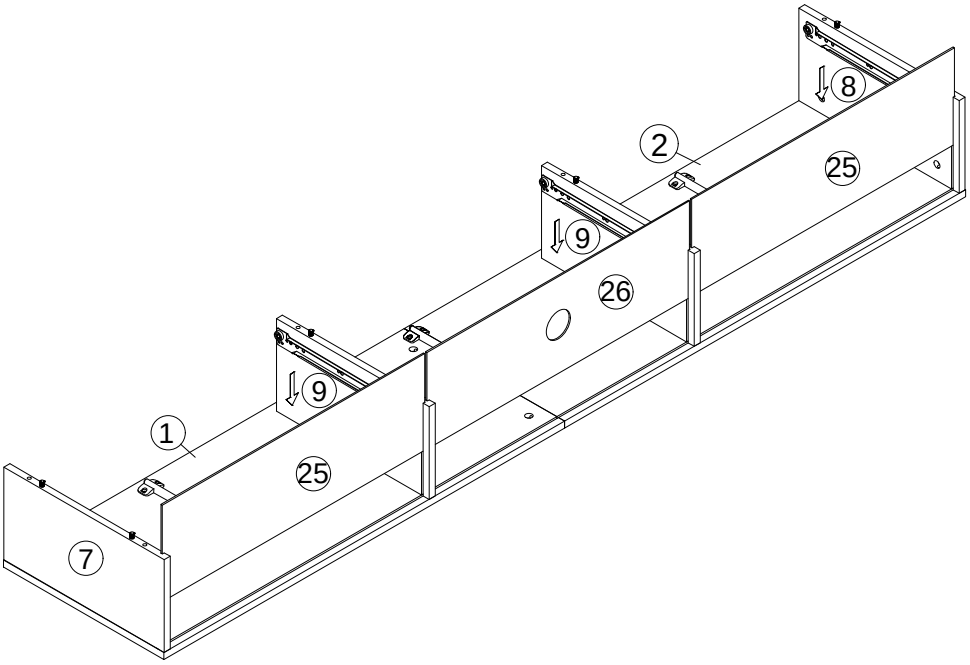

9

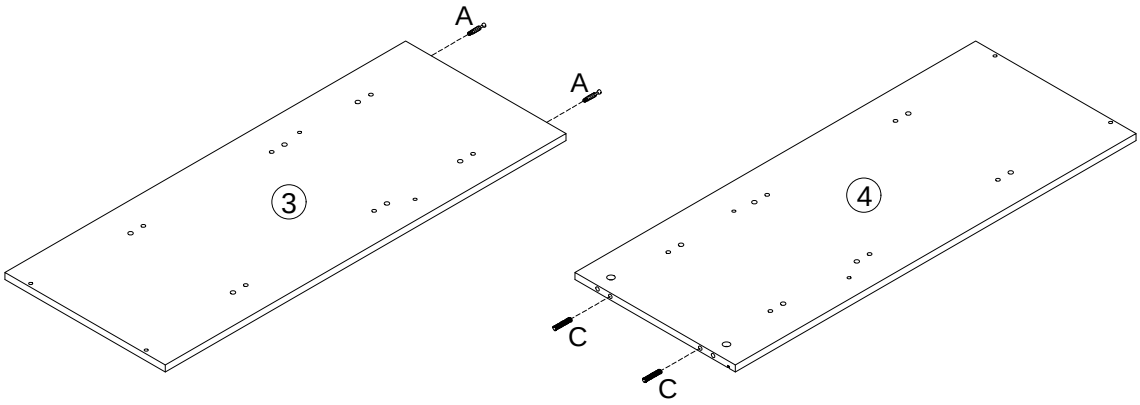

A	X2	C	X2
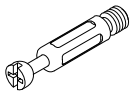		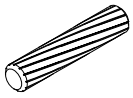	
M6X35mm		Φ8X40mm	

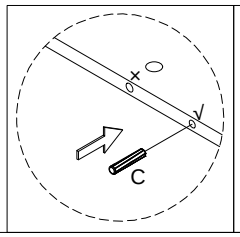

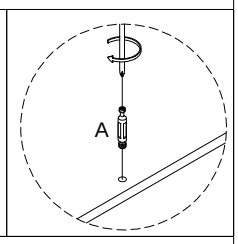

10

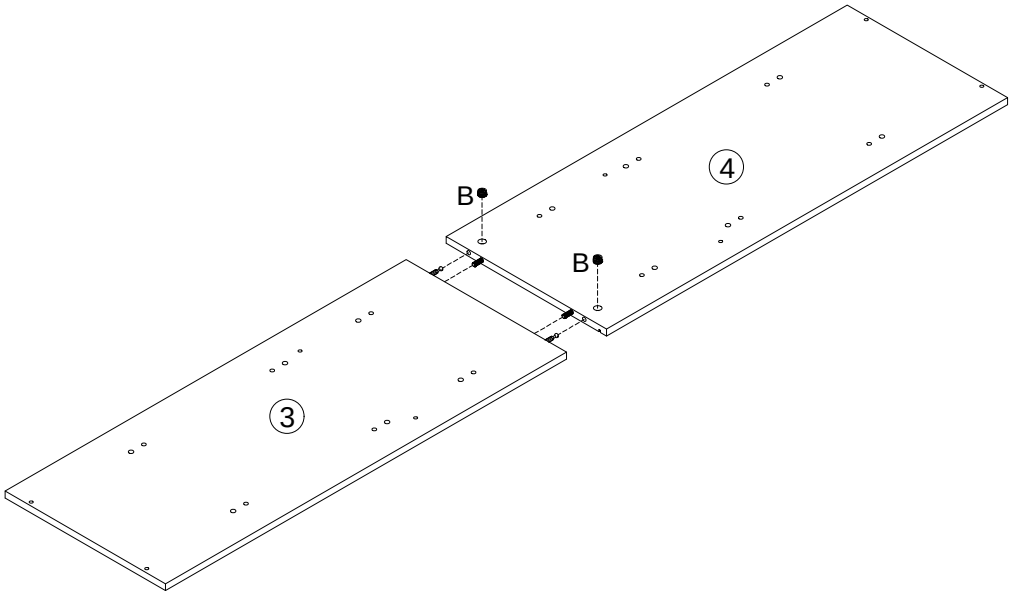

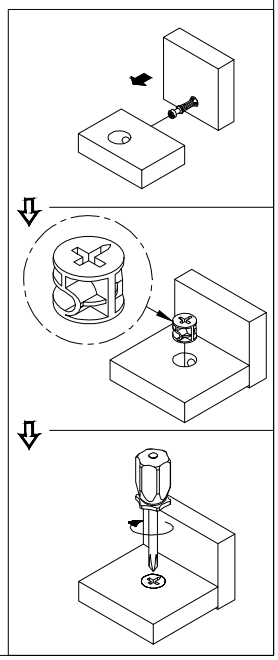

B	X2
Φ15X10mm	

11

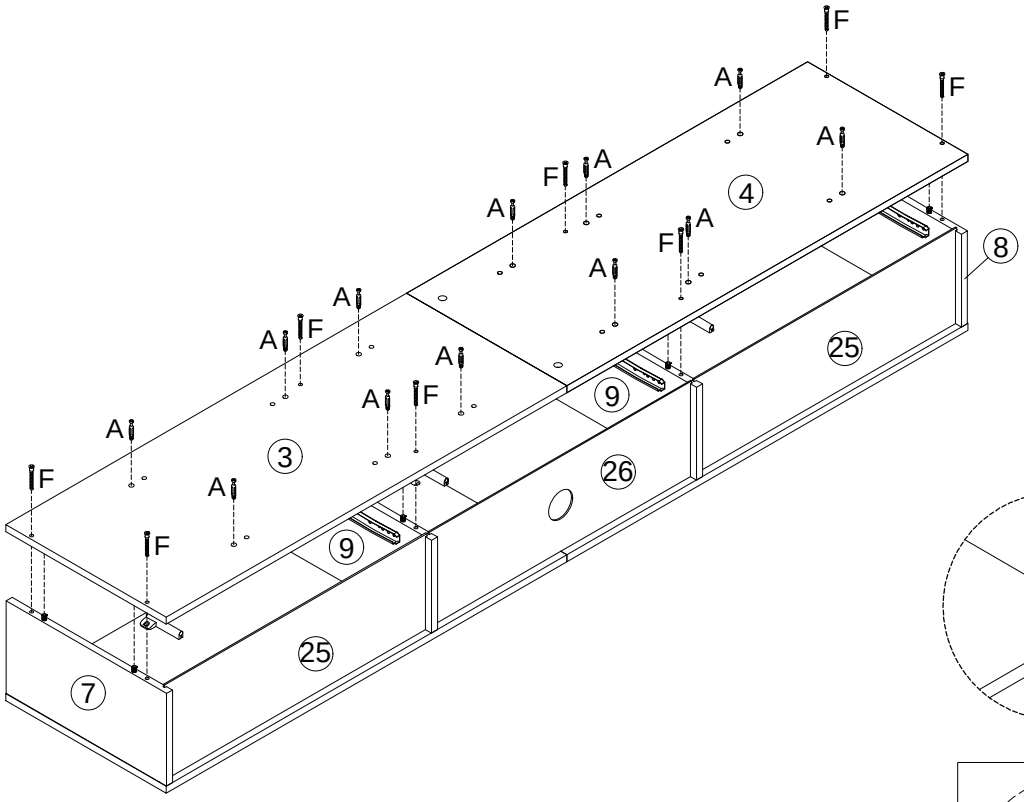

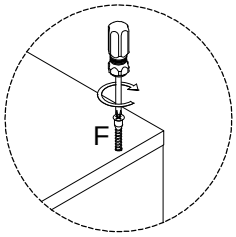

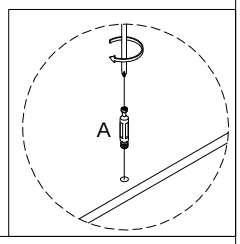

A	X12	F	X8
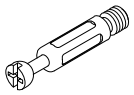		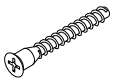	
M6X35mm		M7X48mm	

12

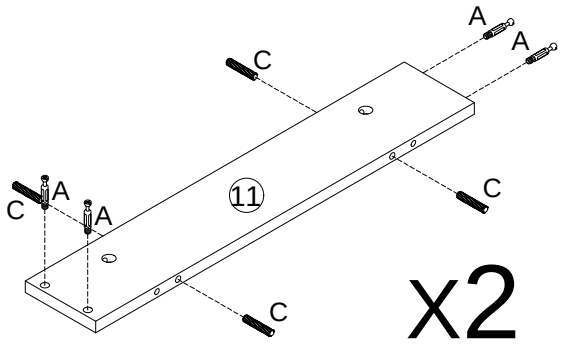

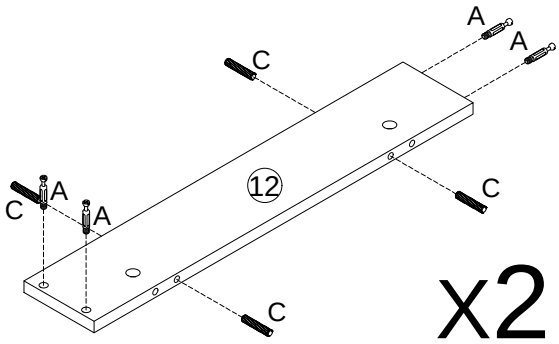

A	X16	C	X16
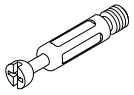		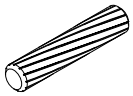	
M6X35mm		Φ8X40mm	

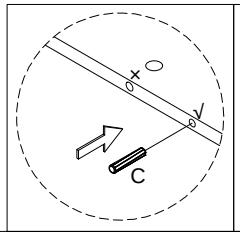

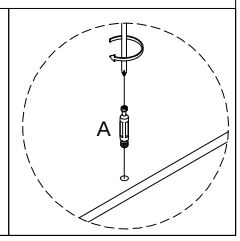

13

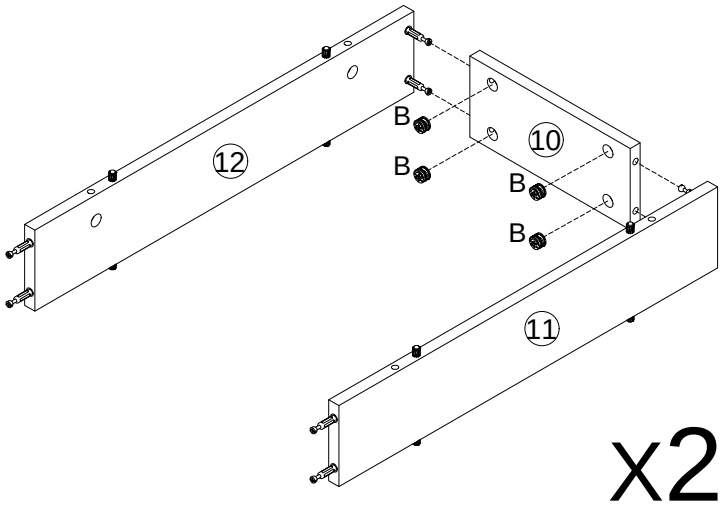

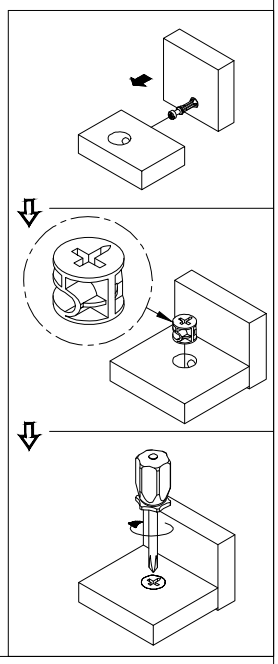

B	x8
Φ15X10mm	

14

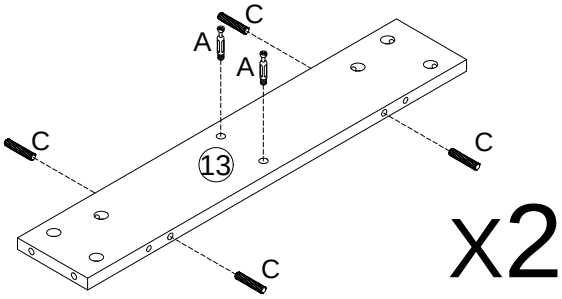

A	x4	C	x8
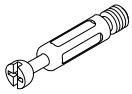		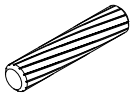	
M6X35mm		Φ8X40mm	

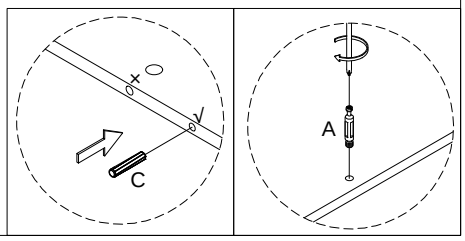

15

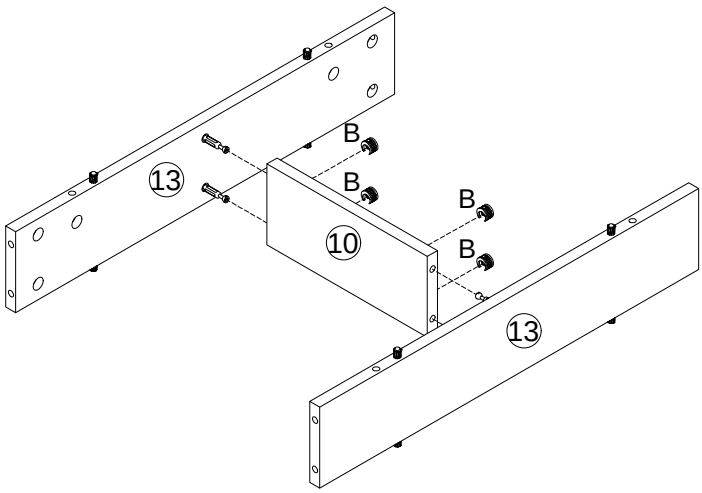

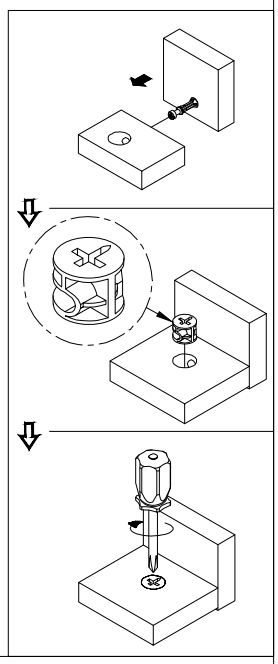

B	X4
Φ15X10mm	

16

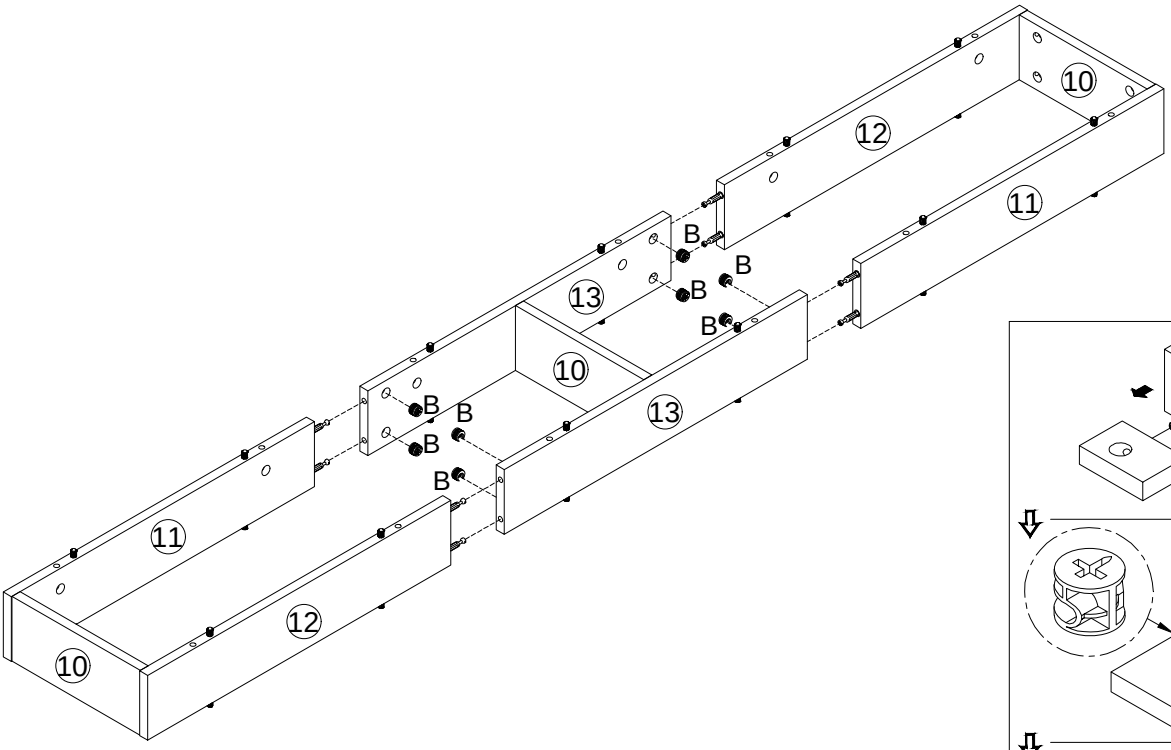

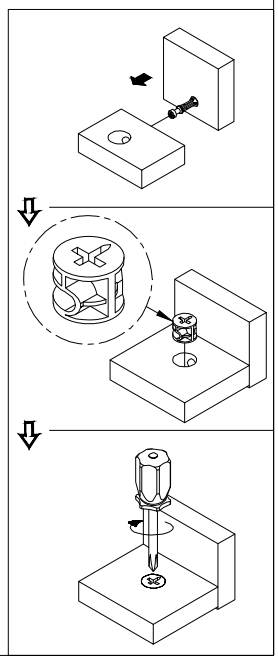

B	X8
Φ15X10mm	

17

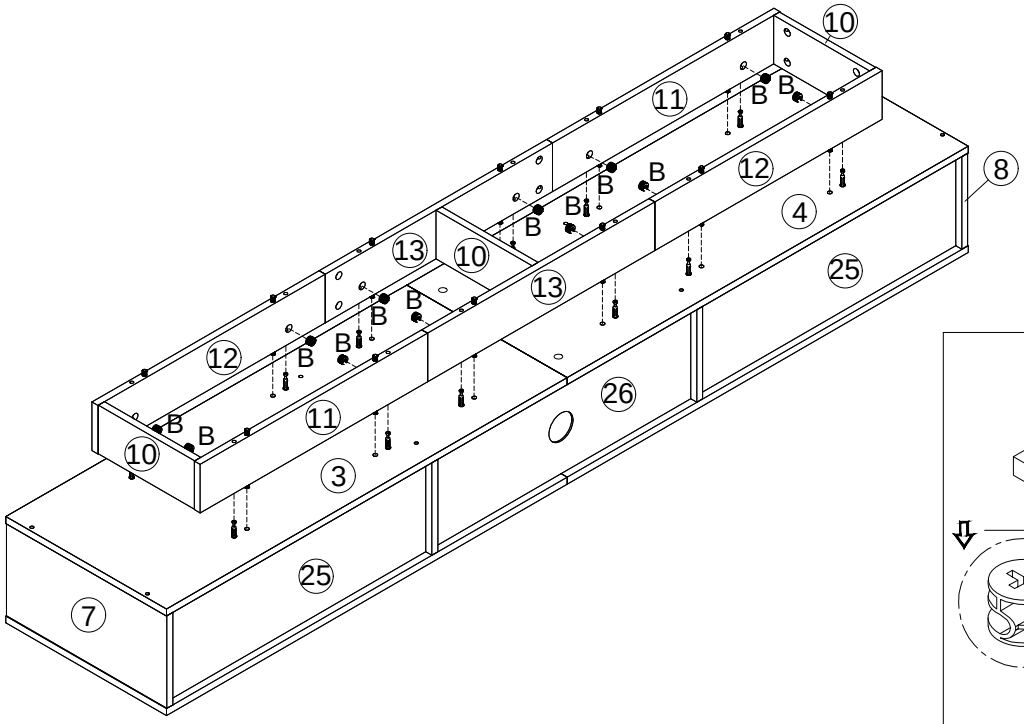

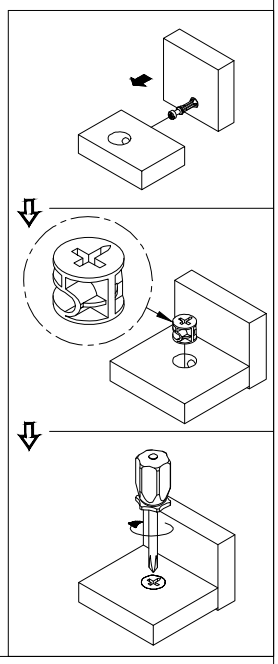

B	X12
Φ15X10mm	

18

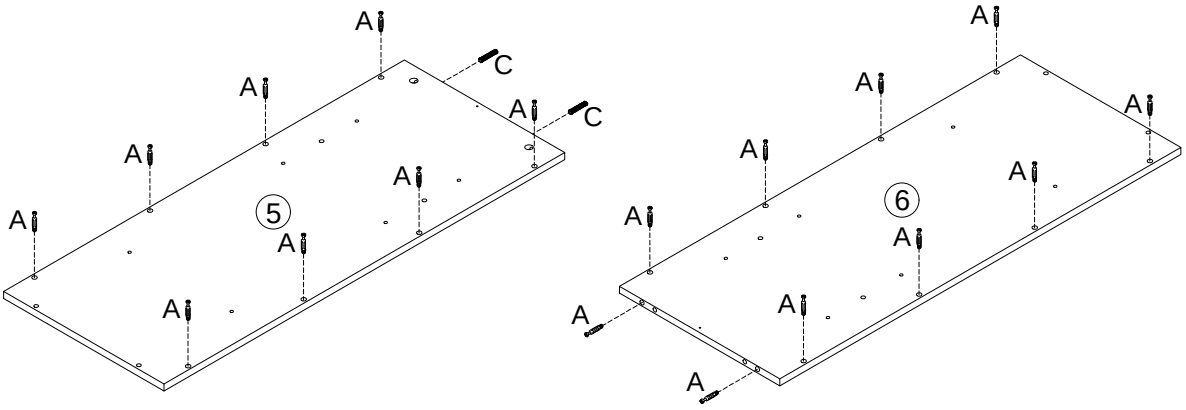

A	X18	C	X2
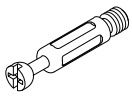		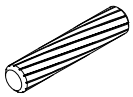	
M6X35mm		Φ8X40mm	

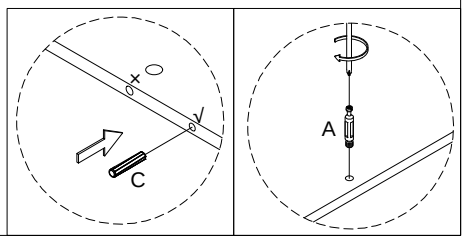

19

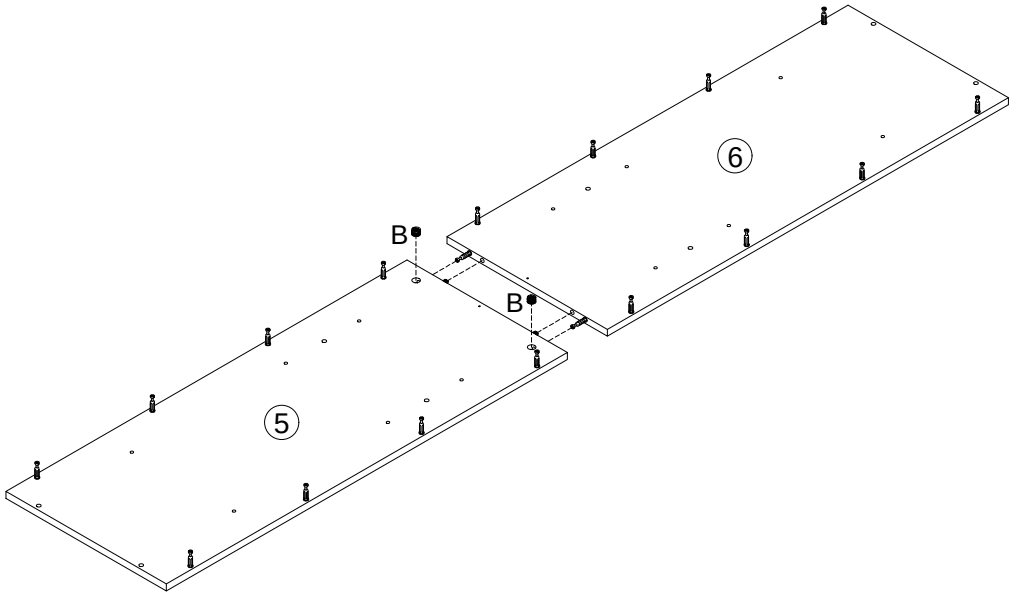

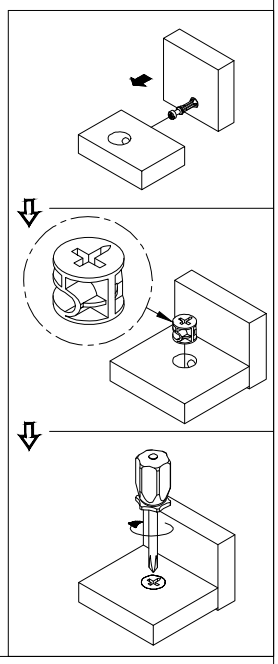

B	X2
Φ15X10mm	

20

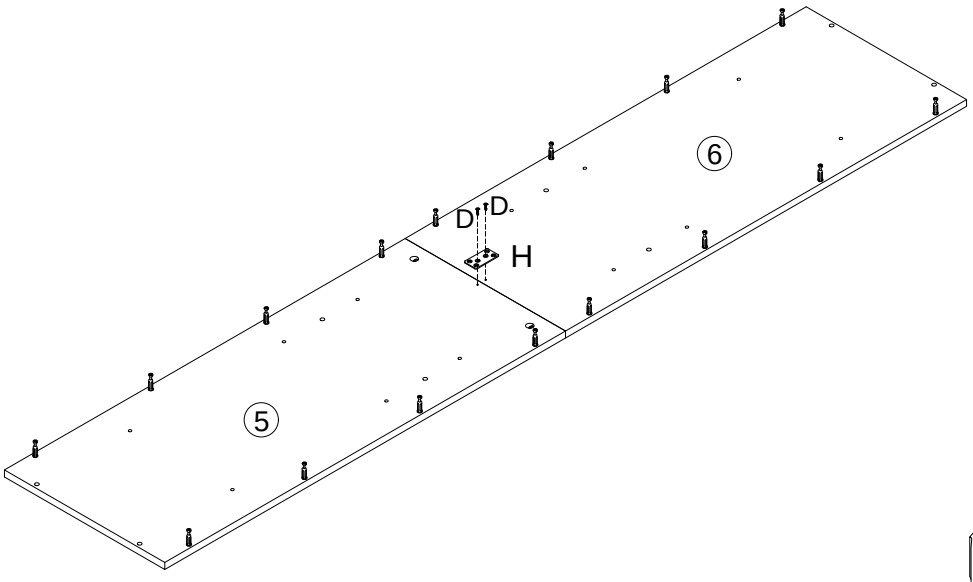

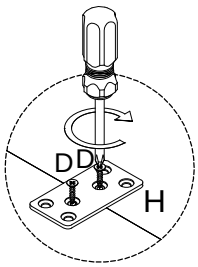

D	X2	H	X1
		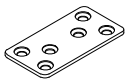	
3.5X14mm		58X30X2mm	

21

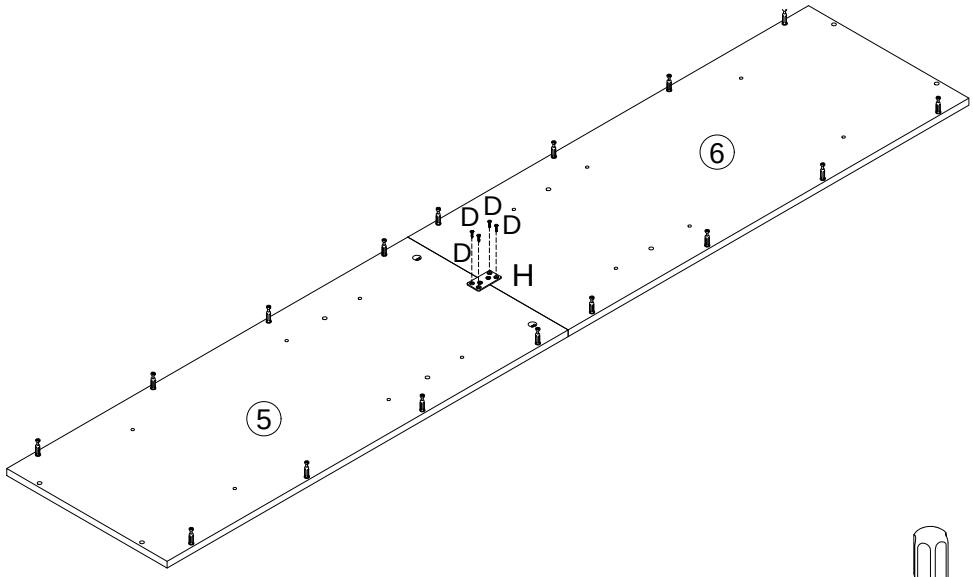

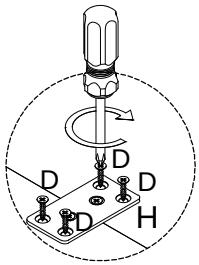

D	X4
3.5X14mm	

22

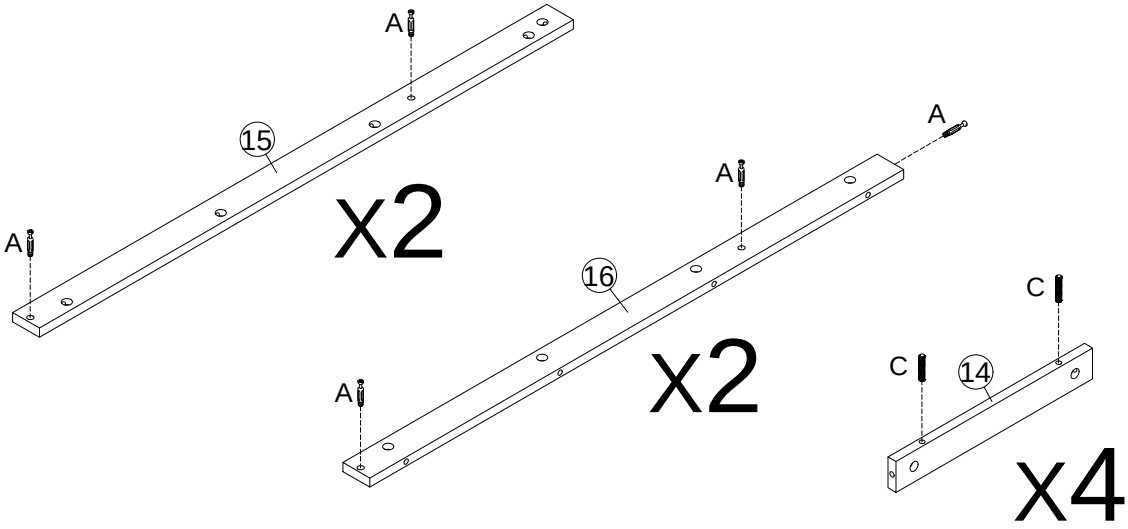

A	X10	C	X8
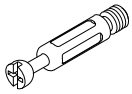		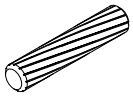	
M6X35mm		Φ8X40mm	

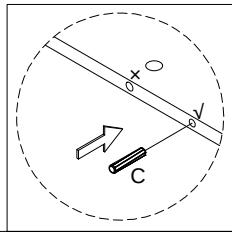

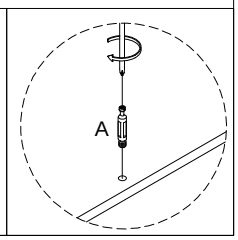

23

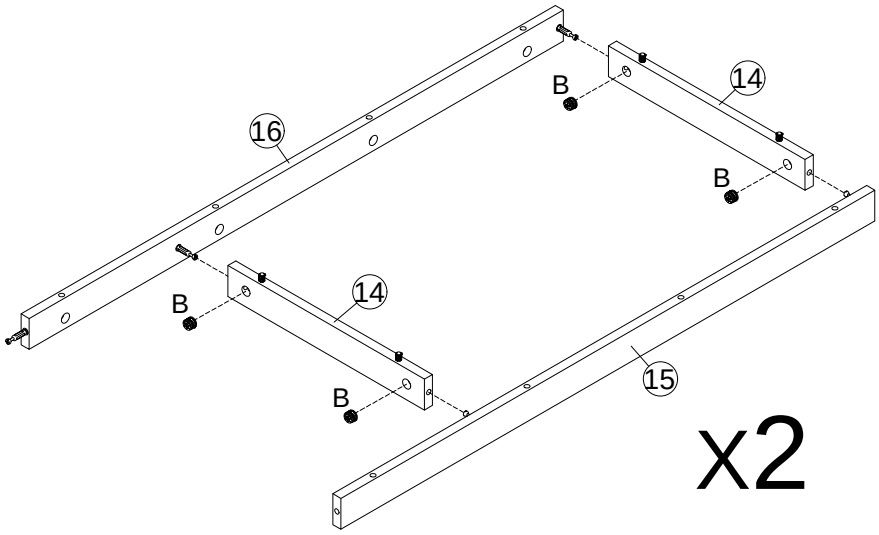

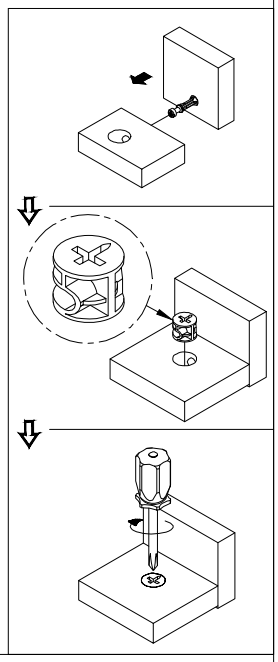

B	x8
Φ15X10mm	

24

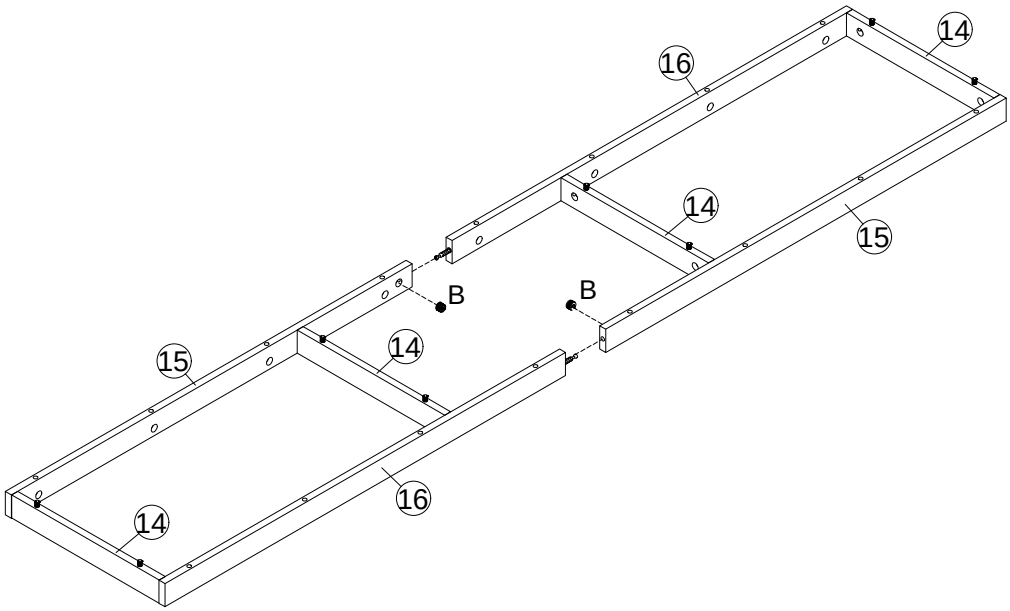

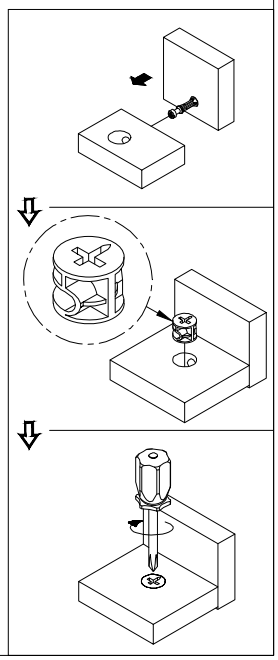

B	x2
Φ15X10mm	

25

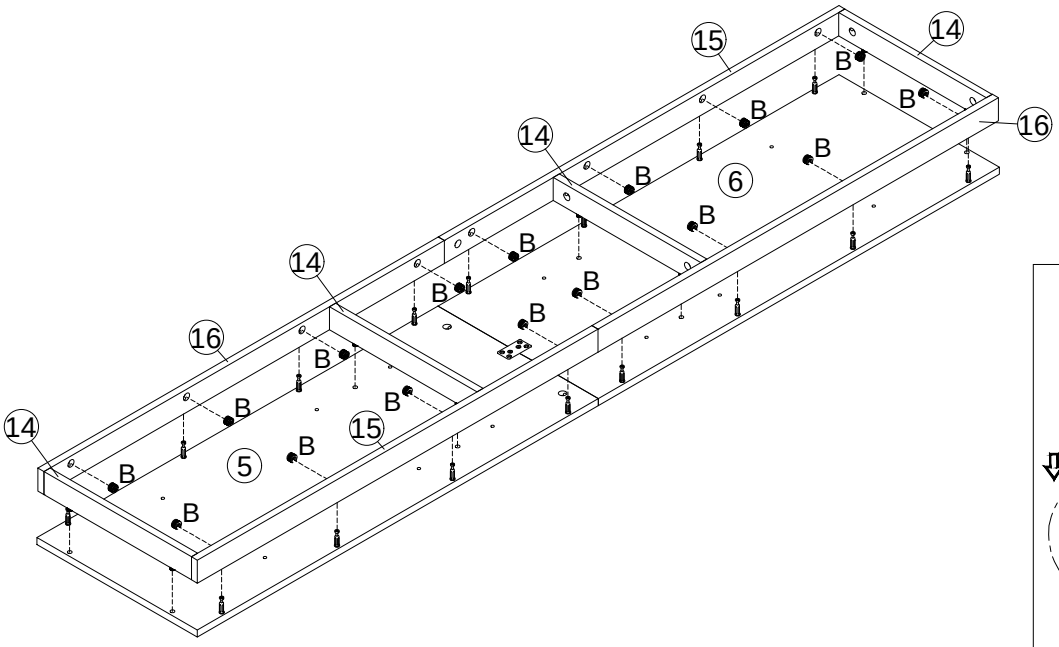

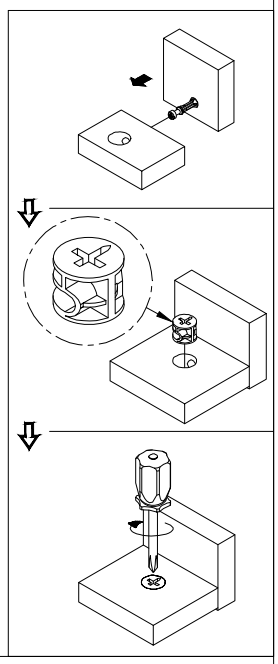

B	X16
Φ15X10mm	

26

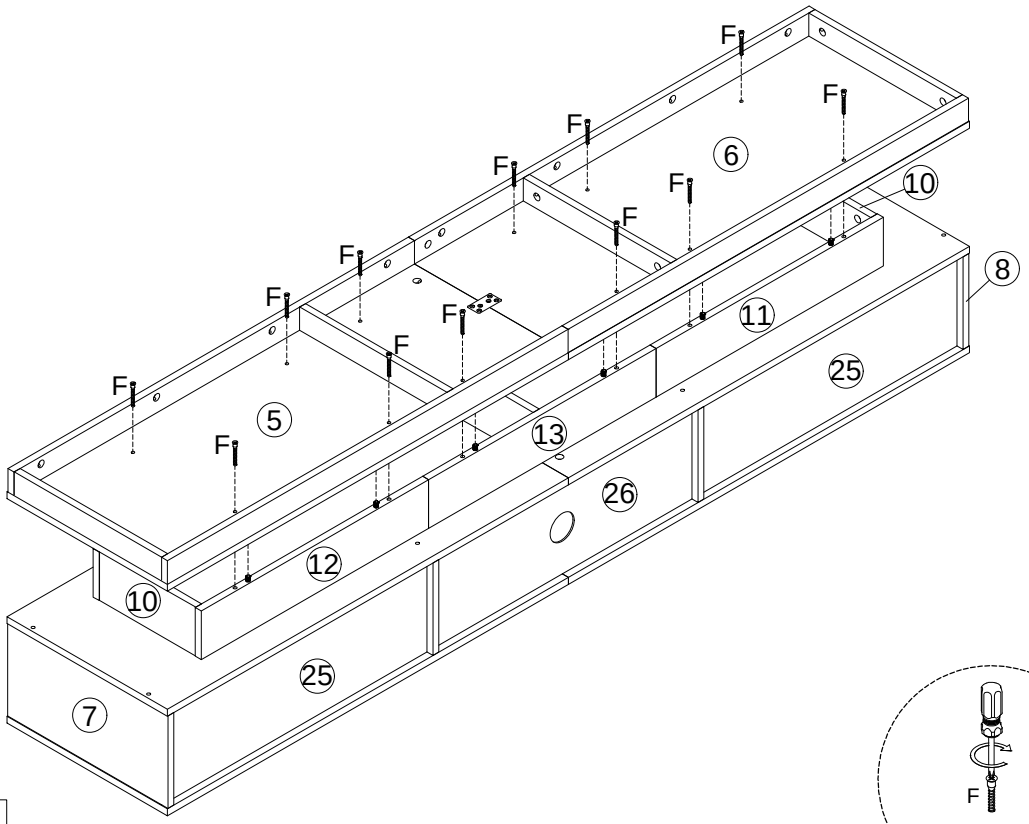

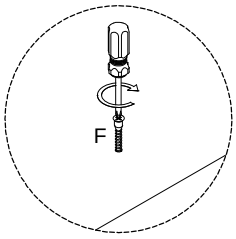

F	X12
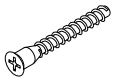	
M7X48mm	

27

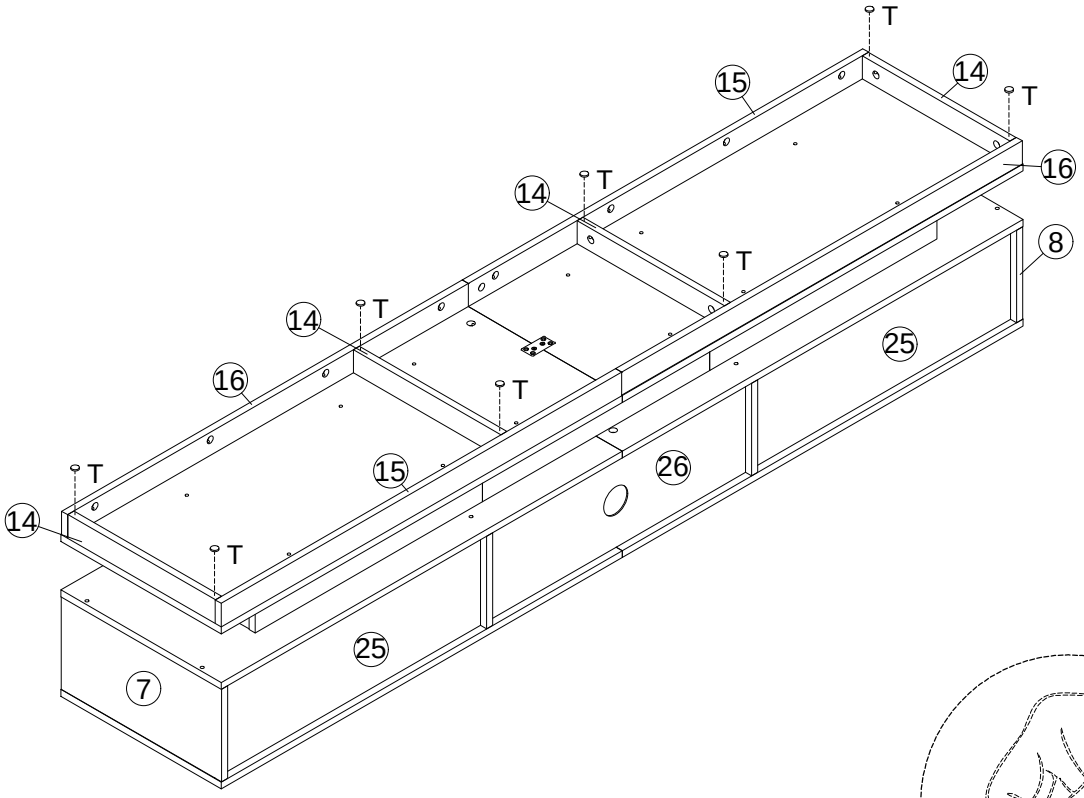

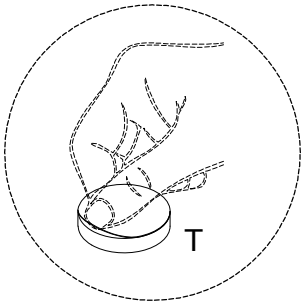

T	X8
Φ15X3mm	

28

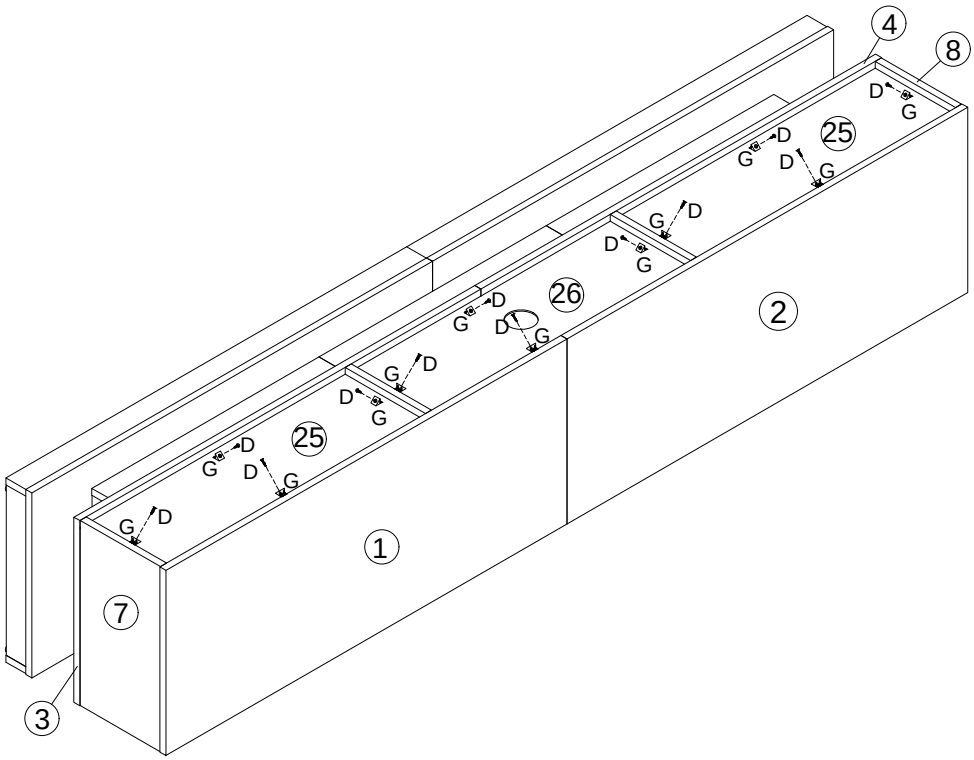

D	X12	G	X12
3.5X14mm			

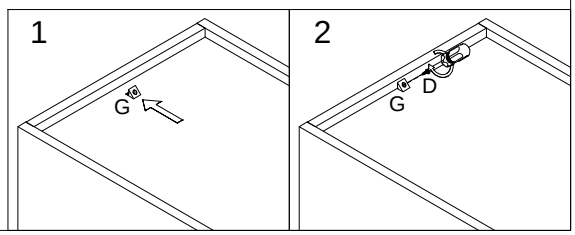

29

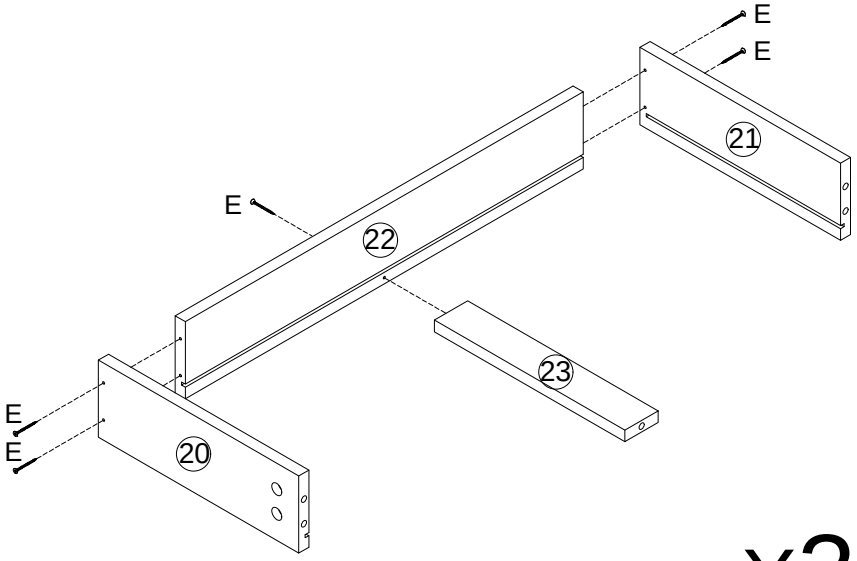

x3

E	x15
3.5X35mm	

30

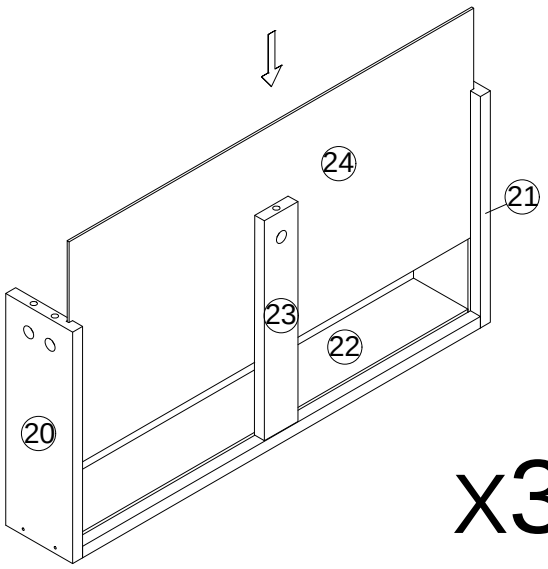

x3

31

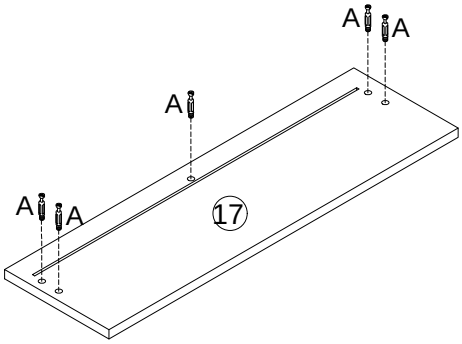

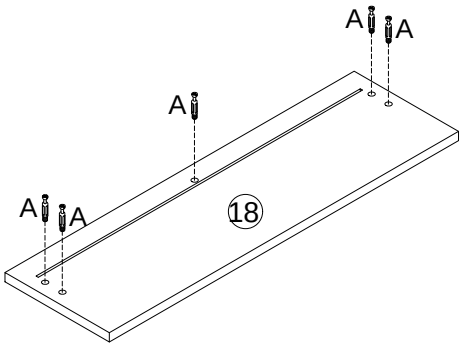

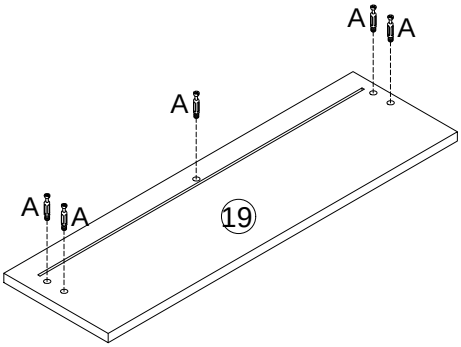

A	X15
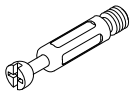	
M6X35mm	

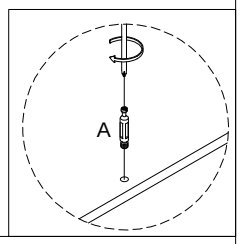

32

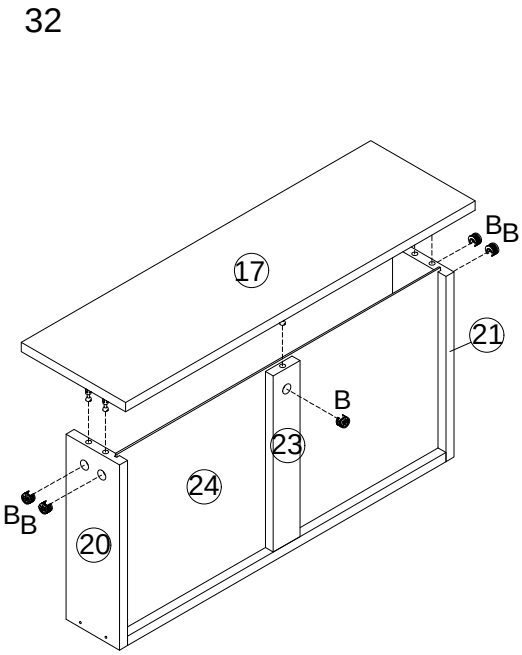

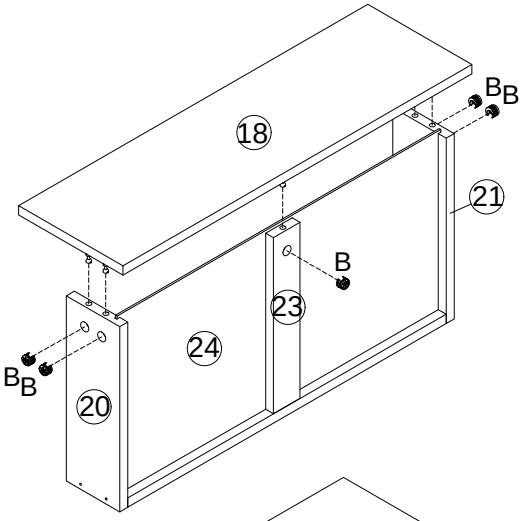

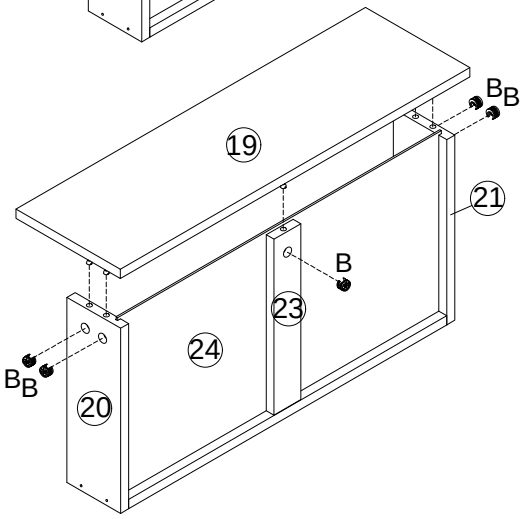

B	X15
Φ15X10mm	

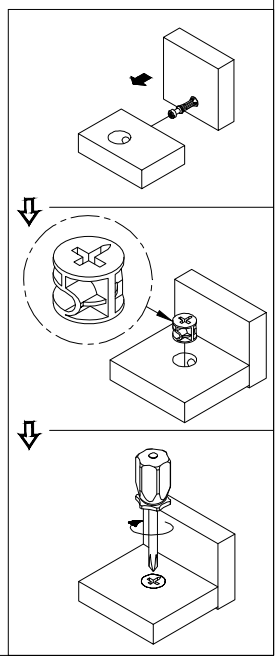

33

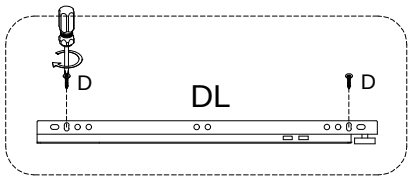

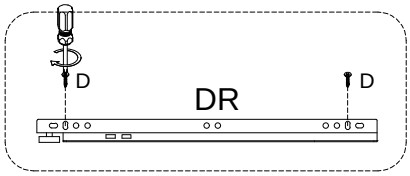

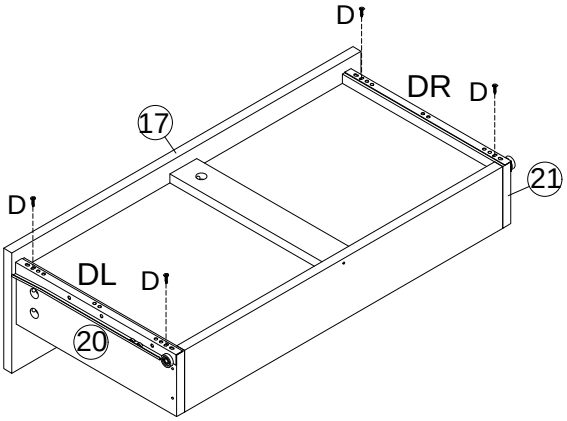

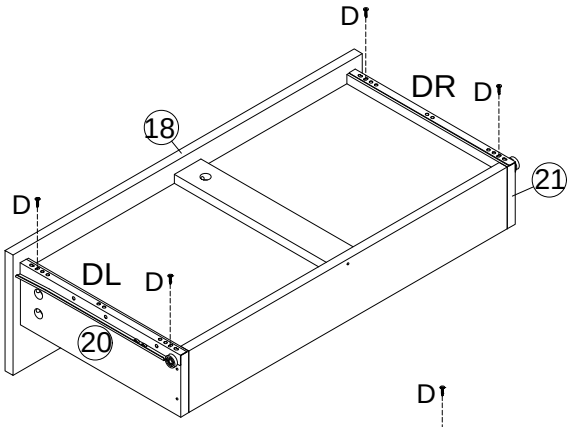

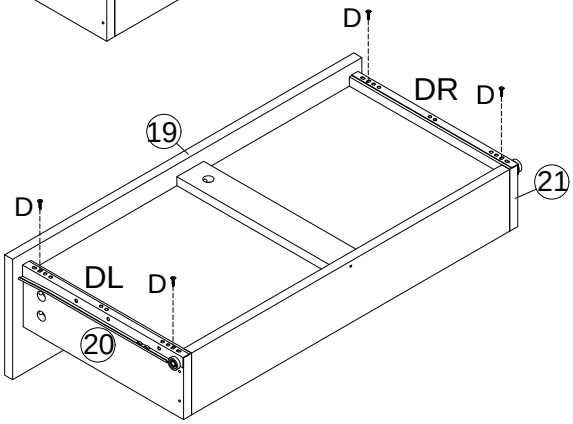

D	X12	DL	X3	DR	X3
		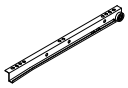			
3.5X14mm		L300mm		L300mm	

34

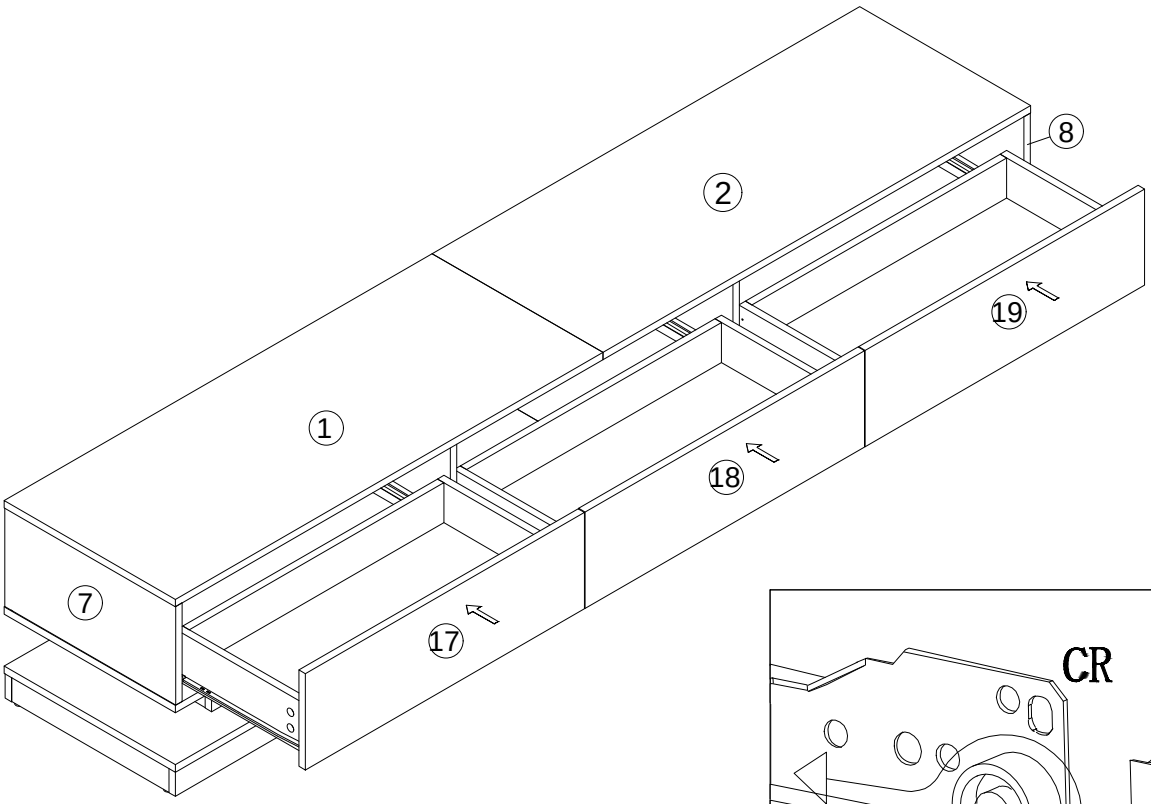

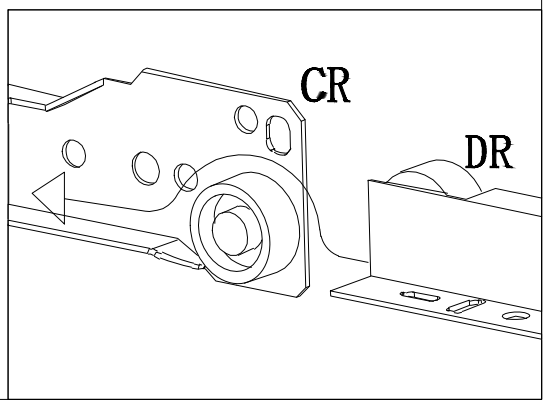

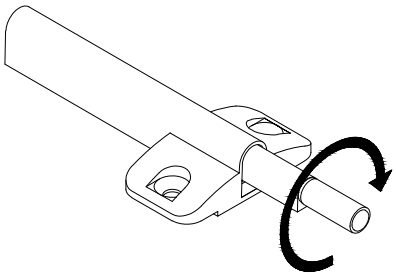

DE:Wenn die Schublade/Tür mit Auslöser (Teil: J) nach außen vorsteht, drehen Sie den Auslöser im Uhrzeigersinn, bis er sanft die Innenseite der Front berührt.

FR：Si le tiroir/porte avec loquet (Pièce : J) dépasse vers l’extérieur, tournez le loquet dans le sens horaire jusqu’à ce qu’il touche légèrement l’intérieur du panneau.

EN: If the drawer/door with push-latch (Part: J) protrudes outward, rotate the latch clockwise until it gently touches the inner side of the panel.

IT: Se il cassetto/anta con dispositivo (Parte: J) sporge verso l’esterno, ruotare il dispositivo in senso orario finché non tocca leggermente la parte interna del pannello.

ES: Si el cajón/puerta con mecanismo de retroceso (Pieza: J) sobresale hacia afuera, gire el mecanismo en sentido horario hasta que toque suavemente el interior del panel.

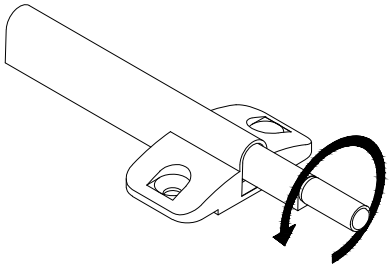

DE: Wenn die Schublade/Tür mit Auslöser (Teil: J) nach innen versenkt ist, drehen Sie den Auslöser gegen den Uhrzeigersinn, bis er sanft die Innenseite der Front berührt.

FR: Si le tiroir/porte avec loquet (Pièce : J) est enfoncé vers l’intérieur, tournez le loquet dans le sens antihoraire jusqu’à ce qu’il touche légèrement l’intérieur du panneau.

EN: If the drawer/door with push-latch (Part: J) is recessed inward, rotate the latch counterclockwise until it gently touches the inner side of the panel.

IT: Se il cassetto/anta con dispositivo (Parte: J) è rientrato verso l’interno, ruotare il dispositivo in senso antiorario finché non tocca leggermente la parte interna del pannello.

ES: Si el cajón/puerta con mecanismo de retroceso (Pieza: J) está hundido hacia adentro, gire el mecanismo en sentido antihorario hasta que toque suavemente el interior del panel.

36

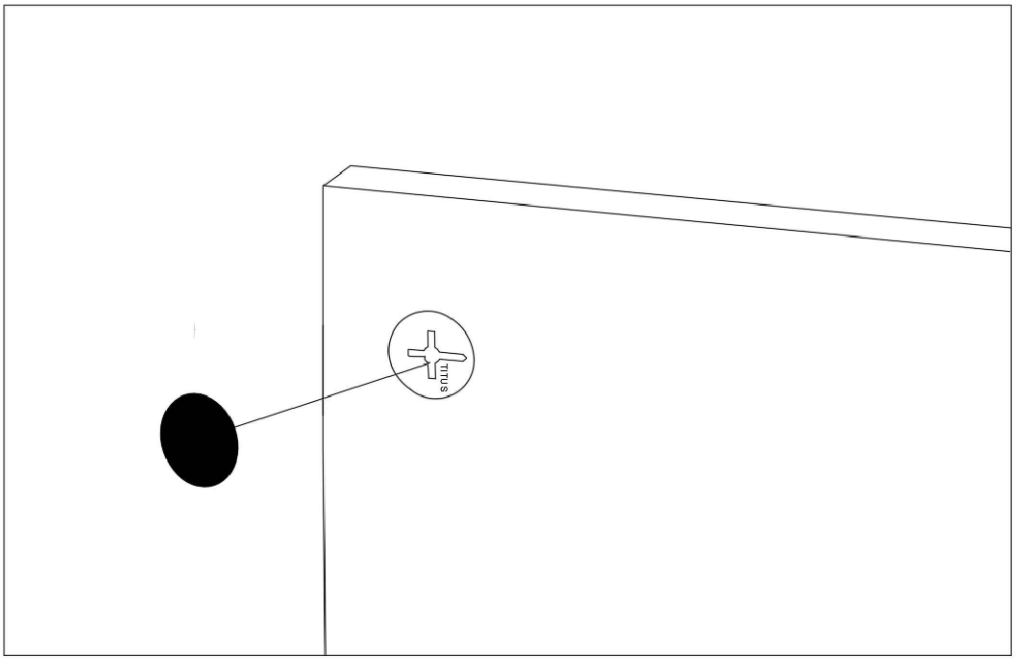

EN: After installing the product, stick the number M on the perforated position
FR: Une fois le produit installé, collez le numéro M à l'endroit où il y a des trous
DE: Nach der Installation des Produkts kleben Sie die Nummer M auf die perforierte Position
IT:Dopo linstallazione del prodotto, fissare il numero M sulla posizione perforata
ES:Después de instalar el producto, pegue el número M en la posición perforada

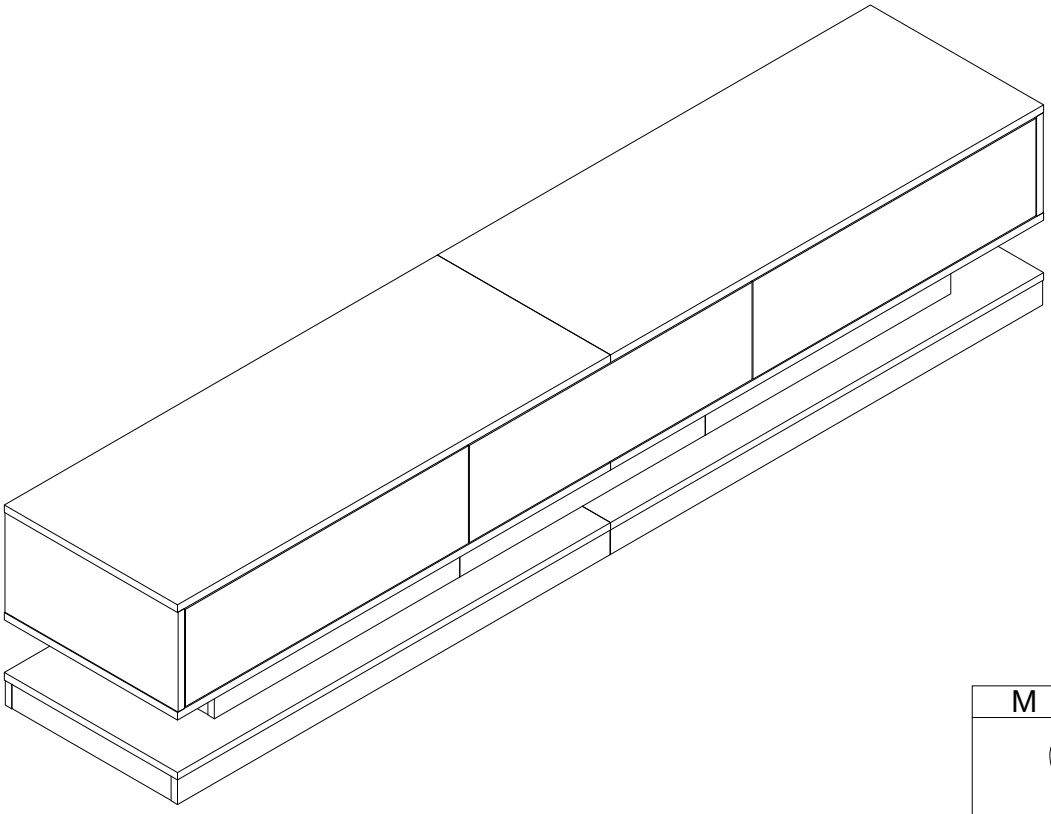

M	x54

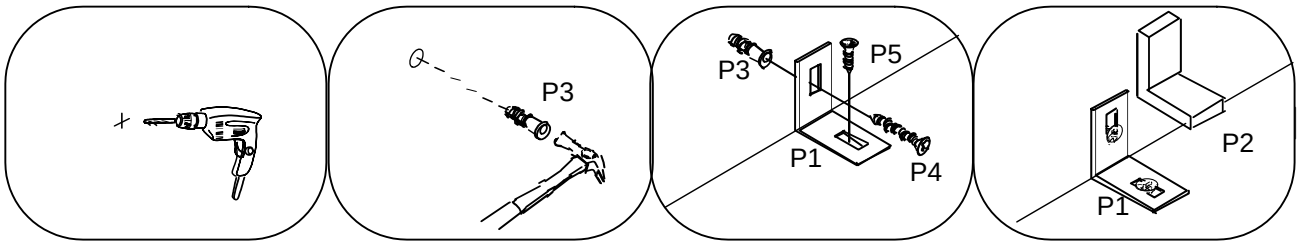

EN:Please decide whether to add anti tipping accessories based on personal needs
DE:Bitte entscheiden sie in bezug auf ihre bedürfnisse, ob sie bauausrüstung hinzufügen sollen
FR:S’il vous plaît décider d’ajouter des accessoires anti-basculement en fonction des besoins personnels
IT:Decidere se aggiungere accessori anti-ribaltamento in base alle esigenze personali
ES:Por favor, decida si desea añadir accesorios antipropinas en función de sus necesidades personales

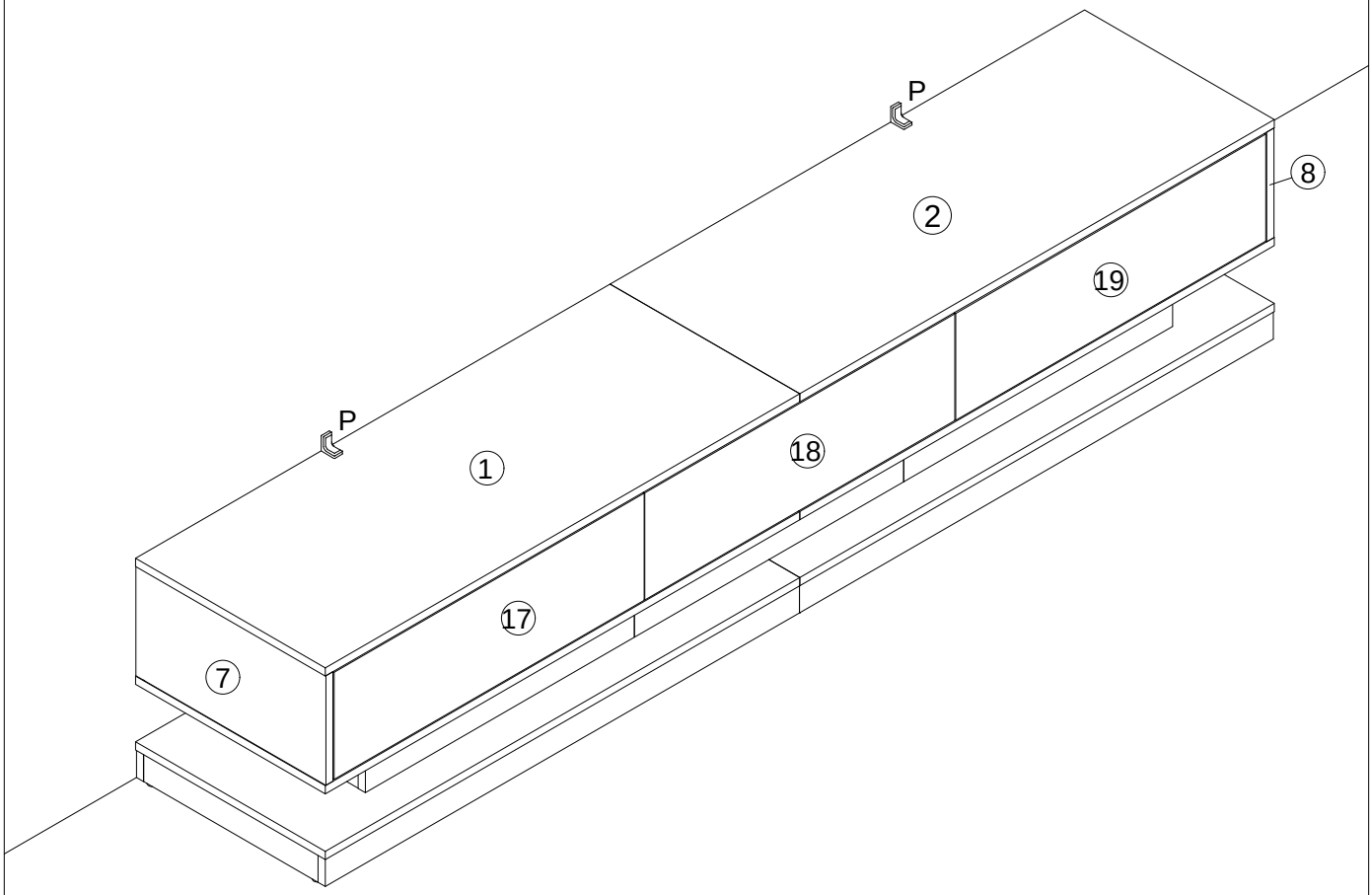

P	x2
P1 P2	P3 P4 P5

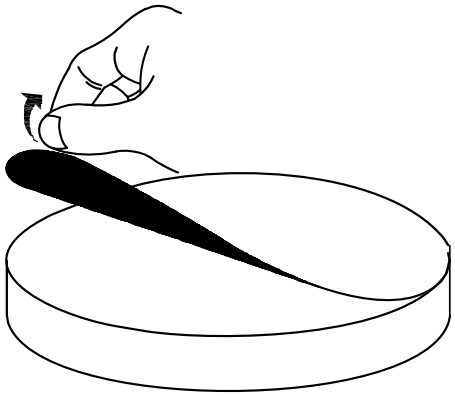

[DE]
BITTE BEACHTEN: Teilenummer 1、2、17、18、19 ist mit einer dichten Kunststoffschutzfolie überzogen.
Wenn das Produkt nach der Demontage Kratzer aufweist, machen Sie sich bitte keine Sorgen,
es handelt sich nicht um einen Produktschaden.
Bitte ziehen Sie die schützende Kunststofffolie langsam entlang der Kante von der Oberfläche ab.
Nach dem Abziehen wird das Produkt glatt und sauber.
[EN]
PLEASE NOTE:Part number 1、2、17、18、19 are covered with a tight plastic protective film.
If there are scratches on the product after disassembly, please don't worry, it's not product damage.
Please slowly tear off the protective plastic film on the surface along the edge. After peeling off,
the product becomes smooth and clean.
[FR]
REMARQUE : les pièces numéro 1、2、17、18、19 sont recouvertes d'un film protecteur en plastique étanche.
Si le produit présente des rayures après le démontage, ne vous inquiétez pas, il ne s'agit pas d'
un dommage au produit. Retirez lentement le film protecteur en plastique sur la surface le long du bord.
Une fois décollé, le produit devient lisse et propre.
[IT]
NOTA BENE: il numero di parte 1、2、17、18、19 è coperto da una pellicola protettiva in plastica stretta.
Se ci sono graffi sul prodotto dopo lo smontaggio, non preoccuparti, non è un danno al prodotto.
Strappare lentamente la pellicola protettiva in plastica sulla superficie lungo il bordo. Dopo averla staccata,
il prodotto diventa liscio e pulito.
[ES]
NOTA: La pieza número 1、2、17、18、19 está cubierta con una película protectora de plástico.
Si hay rayones en el producto después de desmontarlo, no se preocupe, no se trata de daños en el product
o. Retire lentamente la película protectora de plástico de la superficie a lo largo del borde.
Después de despegarla, el producto quedará liso y limpio.

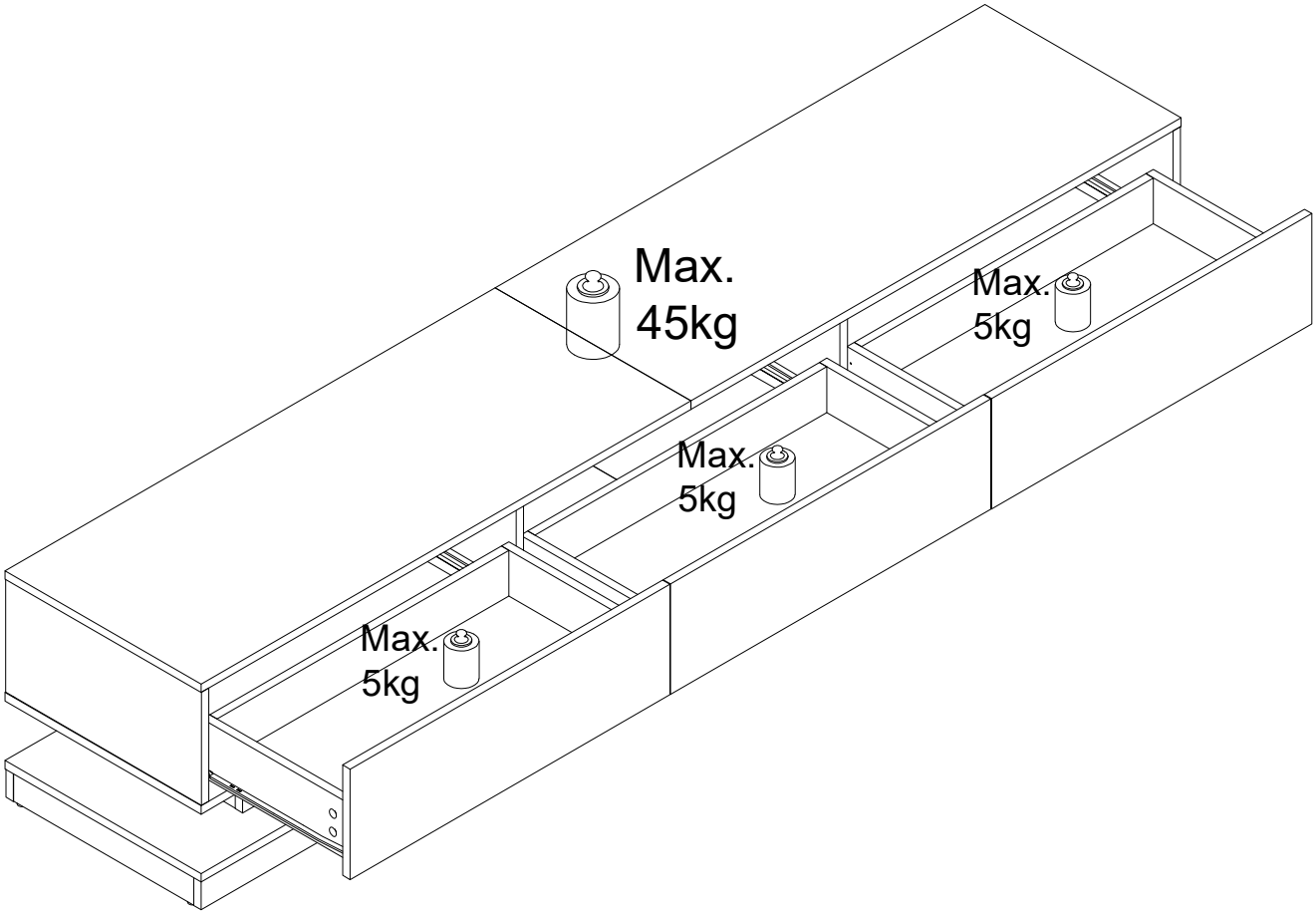
Max.
45kg
Max.
5kg
Max.
5kg
Max.
5kg