# MERI II

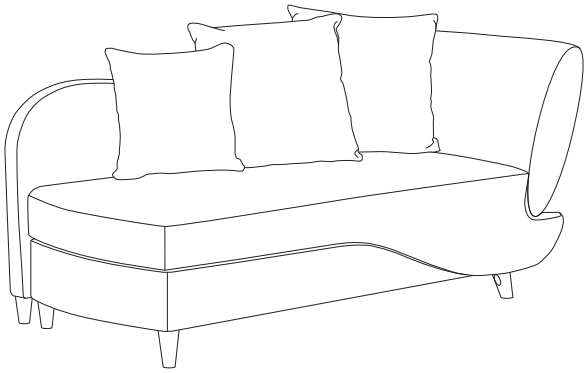



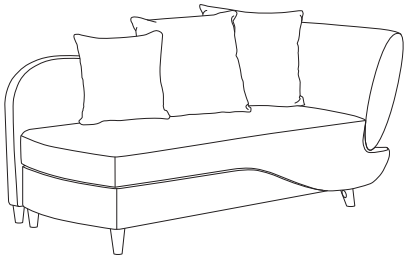

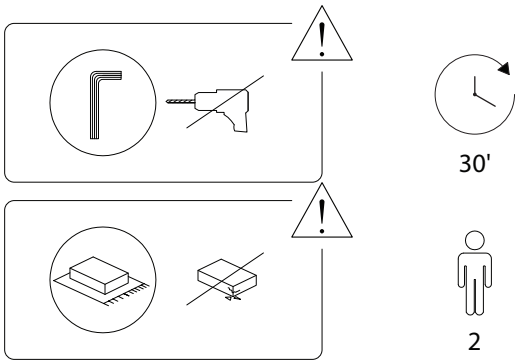
30'
2





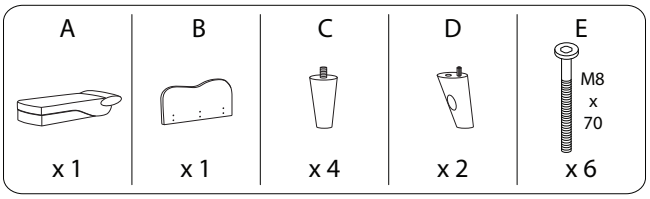
A
x 1
B
x 1
C
x 4
D
x 2
E
M8
x
70
x 6

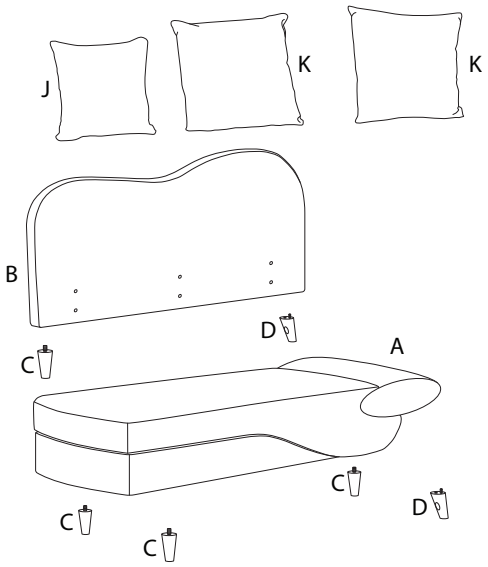
J
K
K
B
D
C
A
C
D
C
C

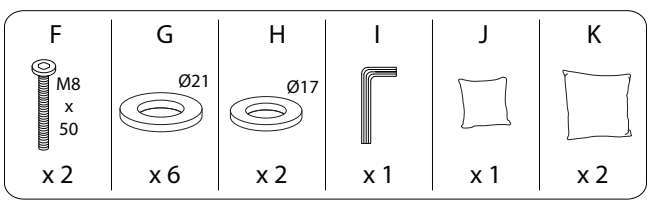
F
M8
x
50
x 2
G
Ø21
x 6
H
Ø17
x 2
I
x 1
J
x 1
K
x 2



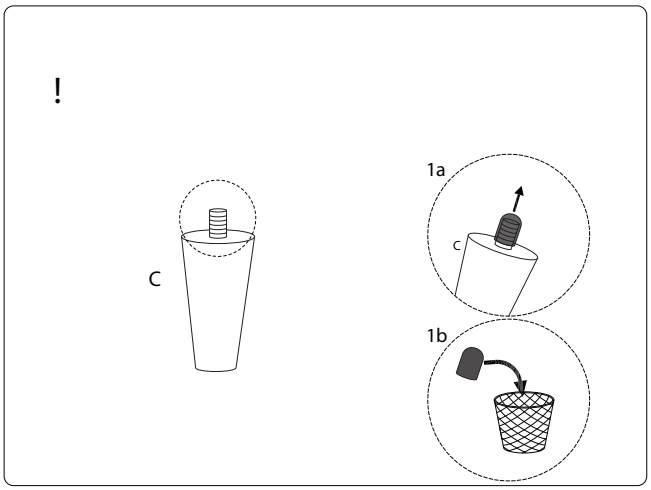
!
C
1a
C
1b

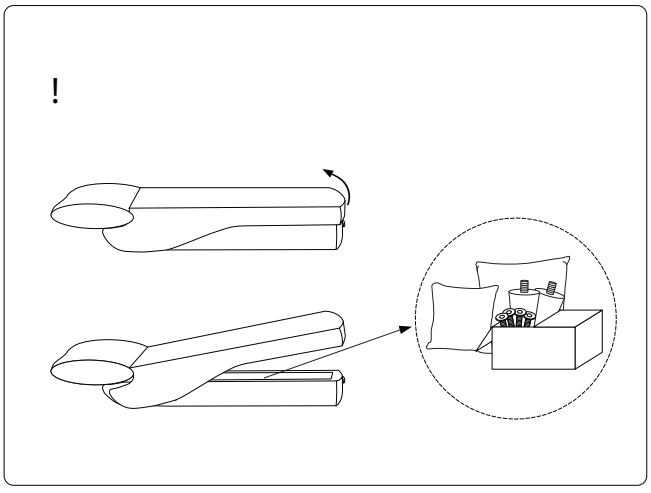
!

## 1

| A | B | E | G | I |
|---|---|---|---|---|
|  |  |  M8 x 70 |  Ø21 |  |
| x 1 | x 1 | x 6 | x 6 | x 1 |

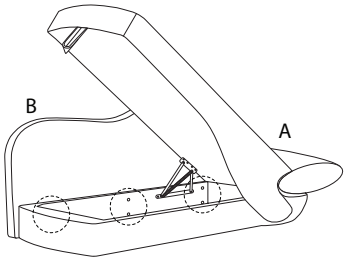


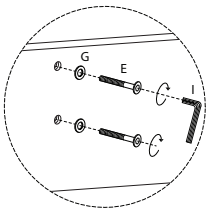


## 2

| C | D | F | H | I |
|---|---|---|---|---|
|  |  |  M8 x 50 |  Ø17 |  |
| x 4 | x 2 | x 2 | x 2 | x 1 |

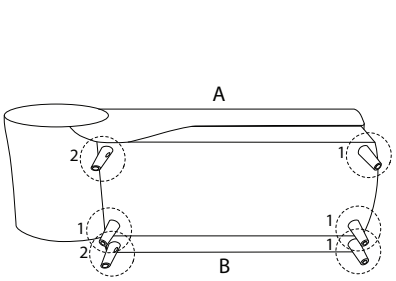


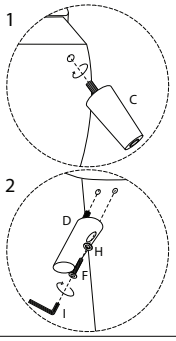






## 3

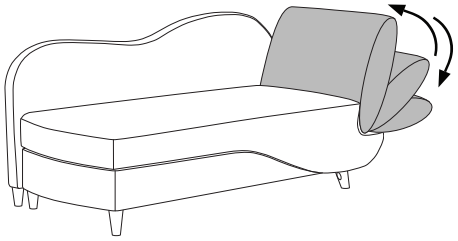

## 4

| J | K |
|---|---|
|  |  |
| x 1 | x 2 |

