WF319938
WF319939

Gebrauchsanweisung
Manuel du produit
Manual del producto
Manuale del prodotto

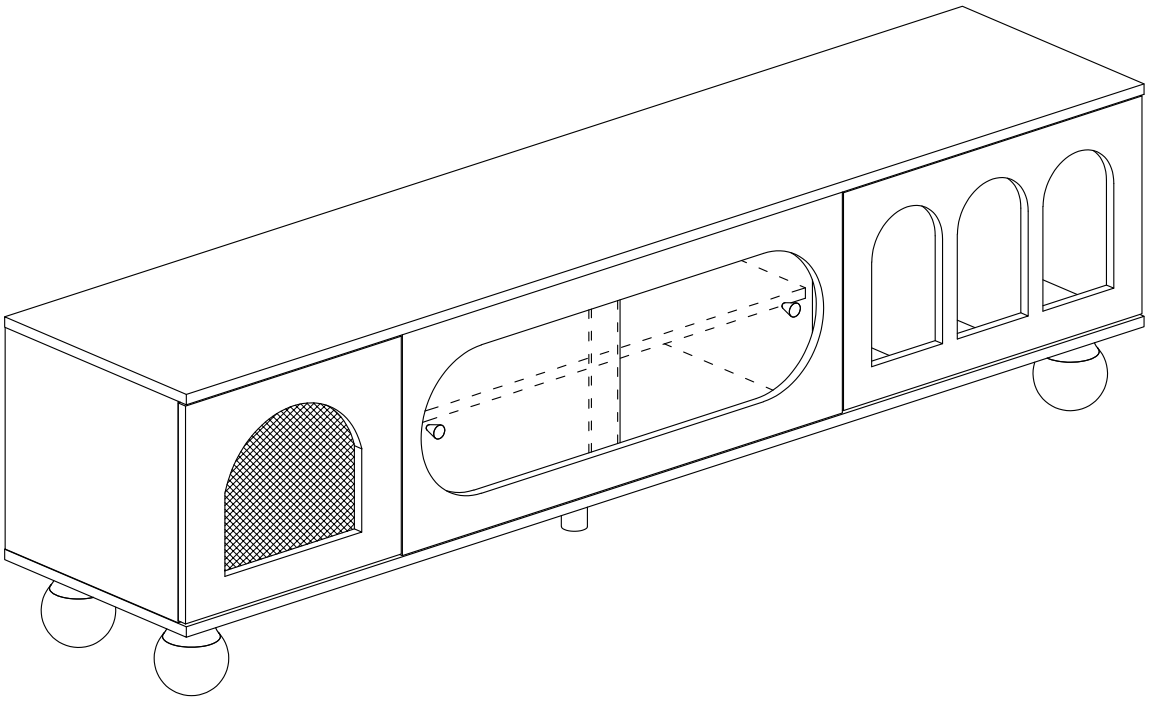

[DE]
Warnung: Lesen Sie die Anleitung vor dem Zusammenbau bitte vollständig durch. Überprüfen Sie, ob Sie alle auf den Seiten aufgeführten Komponenten und Werkzeuge haben.
Warnung: Legen Sie alle Teile auf eine ebene Fläche. Legen Sie eine weiche Decke oder Ähnliches darunter, um sie vor Kratzern oder Flecken zu schützen. Vermeiden Sie es, Komponenten über den Boden zu ziehen oder zu schieben.
Warnung: Überprüfen Sie regelmäßig alle Beschläge und Befestigungen, um sicherzustellen, dass sie sicher sind und um Unfälle zu vermeiden. Wenn Teile fehlen, kaputt, beschädigt oder abgenutzt sind, verwenden Sie das Produkt nicht weiter, bis es mit vom Hersteller autorisierten Teilen repariert wurde.
Warnung: Lassen Sie Kinder nicht auf die Möbel klettern, da dies zum Umkippen und zu schweren Verletzungen führen kann. Bauen Sie die Möbel außerhalb der Reichweite von Kindern zusammen.
Warnung: Stellen Sie die Möbel nicht in die Nähe von Feuerquellen oder heißen Gegenständen, um Brandgefahr zu vermeiden.
Warnung: Reinigen Sie die Möbel mit einem feuchten Tuch oder Alkohol. Verwenden Sie keine Reinigungsmittel mit ätzenden Chemikalien.

[EN]
Warning: Please read instructions fully before starting assembly. Check you have all the components and tools listed on pages.
Warning: Please place all parts on a flat surface. Place a soft blanket or similar underneath to protect against scratches or stains. Avoid dragging or sliding components across the floor.
Warning: Regularly check all fittings and fastenings to ensure they are secure and to prevent accidents. If any parts are missing, broken, damaged, or worn, discontinue use of the product until repairs have been made using factory authorized parts.
Warning: Do not allow children to climb on the furniture as this may result in tipping and serious personal injury. Assemble the furniture away from the reach of children.
Warning: Do not place furniture close to fire sources or high-temperature objects to avoid the risk of fire.
Warning: Clean furniture with a damp cloth or alcohol, avoid using cleaning agents containing corrosive chemicals.

[FR]
Avertissement : Veuillez lire entièrement les instructions avant de commencer l'assemblage. Vérifiez que vous disposez de tous les composants et outils répertoriés sur les pages.
Avertissement : Veuillez placer toutes les pièces sur une surface plane. Placez une couverture douce ou similaire en dessous pour les protéger des rayures ou des taches. Évitez de faire glisser les composants sur le sol.
Avertissement : Vérifiez régulièrement tous les raccords et fixations pour vous assurer qu'ils sont bien fixés et pour éviter les accidents. Si des pièces manquent, sont cassées, endommagées ou usées, cessez d'utiliser le produit jusqu'à ce que des réparations aient été effectuées à l'aide de pièces autorisées par l'usine.
Avertissement : Ne laissez pas les enfants grimper sur les meubles car cela pourrait entraîner un basculement et des blessures graves. Assemblez les meubles hors de portée des enfants.
Avertissement : Ne placez pas les meubles à proximité de sources de feu ou d'objets à haute température pour éviter tout risque d'incendie.
Avertissement : Nettoyez les meubles avec un chiffon humide ou de l'alcool, évitez d'utiliser des produits de nettoyage contenant des produits chimiques corrosifs.

[IT]
Attenzione: leggere attentamente le istruzioni prima di iniziare il montaggio. Verificare di avere tutti i componenti e gli strumenti elencati nelle pagine.
Attenzione: posizionare tutte le parti su una superficie piana. Posizionare una coperta morbida o simile sotto per proteggere da graffi o macchie. Evitare di trascinare o far scivolare i componenti sul pavimento.
Attenzione: controllare regolarmente tutti i raccordi e i dispositivi di fissaggio per assicurarsi che siano sicuri e per prevenire incidenti. Se alcune parti sono mancanti, rotte, danneggiate o usurate, interrompere l'uso del prodotto fino a quando non siano state eseguite le riparazioni utilizzando parti autorizzate dalla fabbrica.
Attenzione: non consentire ai bambini di arrampicarsi sui mobili poiché ciò potrebbe causare ribaltamenti e gravi lesioni personali. Montare i mobili lontano dalla portata dei bambini.
Attenzione: non posizionare i mobili vicino a fonti di fuoco o oggetti ad alta temperatura per evitare il rischio di incendio.
Attenzione: pulire i mobili con un panno umido o alcol, evitare di utilizzare detergenti contenenti sostanze chimiche corrosive.

[ES]
Advertencia: Lea las instrucciones completamente antes de comenzar el montaje. Compruebe que tiene todos los componentes y herramientas que se enumeran en las páginas.
Advertencia: Coloque todas las piezas sobre una superficie plana. Coloque una manta suave o algo similar debajo para protegerlas de rayones o manchas. Evite arrastrar o deslizar los componentes por el piso.
Advertencia: Verifique regularmente todos los accesorios y fijaciones para asegurarse de que estén seguros y evitar accidentes. Si falta alguna pieza, está rota, dañada o desgastada, deje de usar el producto hasta que se hayan realizado las reparaciones con piezas autorizadas de fábrica.
Advertencia: No permita que los niños se suban a los muebles, ya que esto puede provocar que se vuelquen y lesiones personales graves. Monte los muebles fuera del alcance de los niños.
Advertencia: No coloque los muebles cerca de fuentes de fuego u objetos de alta temperatura para evitar el riesgo de incendio.
Advertencia: Limpie los muebles con un paño húmedo o alcohol, evite usar agentes de limpieza que contengan químicos corrosivos.

Importeur	Decobus Handel GmbH
Adresse	Innungsstraße 9, 21244 Buchholz, Deutschland
URL	https://www.decobusgroup.de
Hersteller	SHANDONG YIJUMUZHAI SMART HOMECO.,LTD
Adresse	1666M EAST OFJINGUANG STREET BRIDGE,LUOCHENG TOWN, SHOUGUANG CITY,WEIFANG CITY,SHANDONG PROVINCE
Email/URL	http://www.yinjumuzhai.com
EC REP	Decobus Handel GmbH Innungsstraße 9, 21244 Buchholz, Deutschland https://www.decobusgroup.de

• **Wichtig** - Bitte lesen Sie diese Anleitung vollstandig durch, bevor Sie mit der Montage beginnen.

• Wenn Sie Fragen zu diesem Produkt haben, wenden Sie sich bitte rechtzeitig an Ihren Lieferanten.

• Prufen Sie, ob alle auf den Seiten **3** aufgefuhrten Komponenten und Werkzeuge vorhanden sind.

• Entfernen Sie alle Beschlage aus den Plastikbeuteln und trennen Sie sie in ihre Gruppen.

• Kinder und Tiere vom Arbeitsbereich fernhalten, Kleinteile konnen beim Verschlucken ersticken.

• Teile der Montage werden mit 2 Personen einfacher.

• Stellen Sie sicher, dass Sie genOgend Platz haben, um die Teile anzuordnen, bevor Sie beginnen.

• Stellen Sie sich nicht auf das Produkt und belasten Sie es nicht, da dies zu Schaden fOhren kann.

• Montieren Sie den Artikel so nah wie moglich an seiner endgultigen Position (im selben Raum}.

• Montieren Sie das Gerat auf einer weichen, ebenen Oberflache, um eine Beschadigung des Gerats oder Ihres Bodens zu vermeiden (verwenden Sie den geoffneten Karton des Gerats).

• **Pflege und Wartung**

• Nur mit einem feuchten Tuch und mildem Reinigungsmittel reinigen, keine Bleich- oder Scheuermittel.

• Wenn Sie Fragen zu diesem Produkt haben, wenden Sie sich bitte rechtzeitig an Ihren Lieferanten.

• PrOfen Sie von Zeit zu Zeit, ob die Schrauben am Produkt locker sind.

Notiz

• Bei Bedarf kann die nachste Seite ausgeschnitten und wahrend der gesamten Montage als Referenz verwendet werden.

• Bewahren Sie diese Seite mit diesen Anweisungen zum spateren Nachschlagen auf.

WF319938

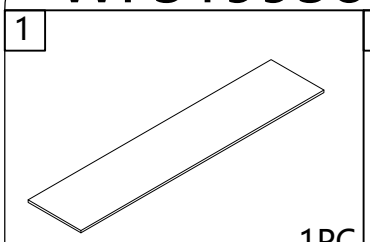

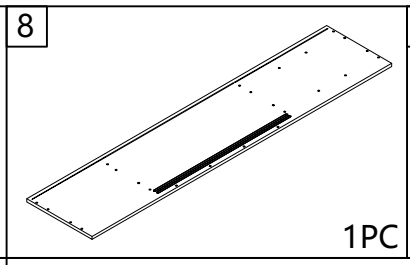

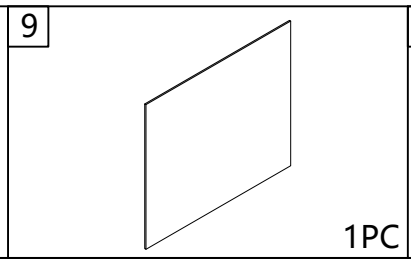

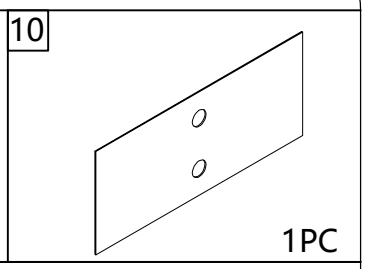

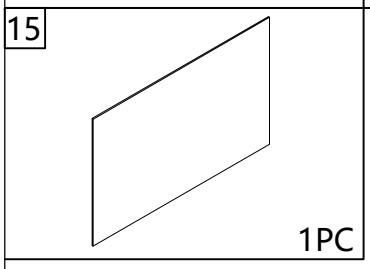

WF319939

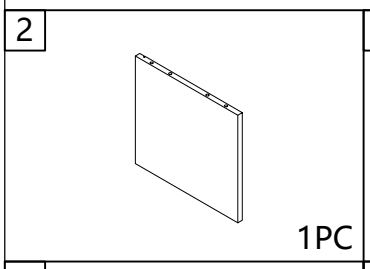

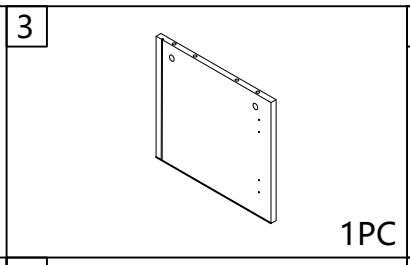

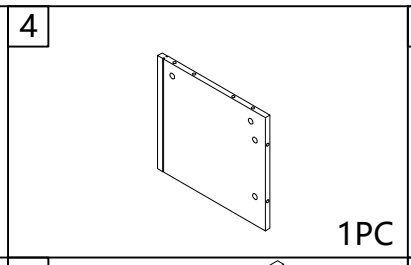

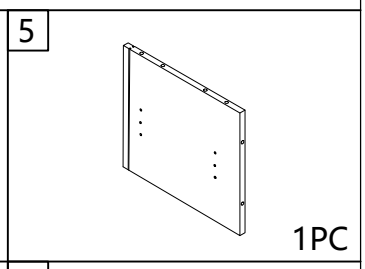

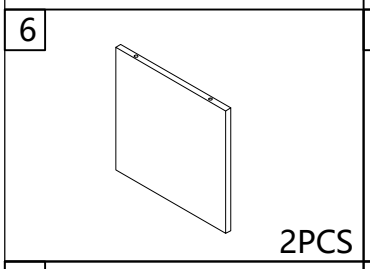

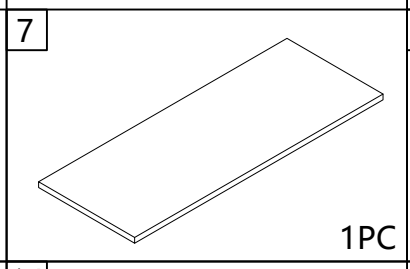

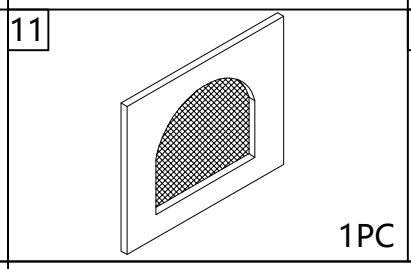

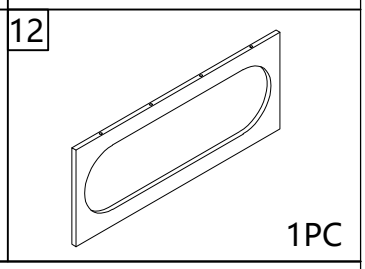

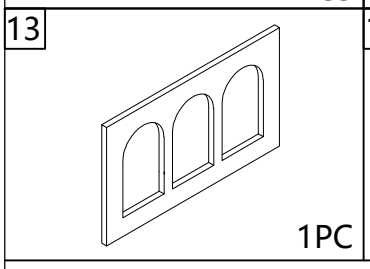

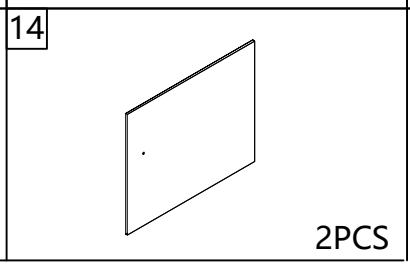

Please note: To keep the glass door ⑭ safe during delivery ,
we pack the glass door in the box singlely in package WF319939AAA
Bitte beachten Sie: Um die Glastür ⑭ während der Lieferung sicher zu halten,
Wir verpacken die Glastür in der Box einzeln im Paket WF39939AAA
S'il vous plaît noter: pour assurer la sécurité de la porte en verre ⑭ pendant la livraison,
Nous emballons la porte en verre individuellement dans la boîte d'emballage WF39939AAA

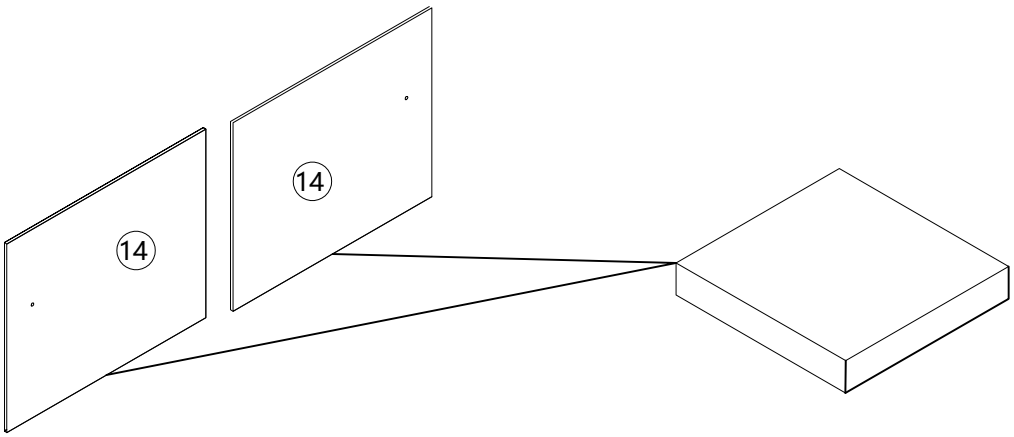

A x 12sets	B x 32pcs	C x 40pcs	D x 4pcs
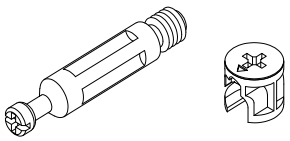 A1 A2	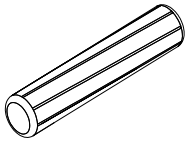 8 x 40MM	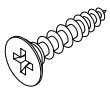 3.5 x 14MM	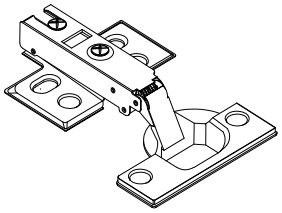
E x 8pcs	**F x 4pcs**	**G x 4pcs**	**H x 1pc**
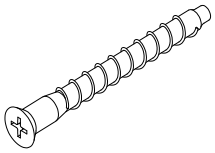 M7 x 50MM		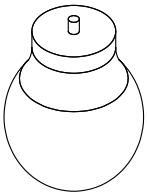	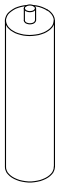
J x 14pcs	**K x 8pcs**	**L x 2sets**	
	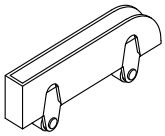		
M x 1set		**N x 2sets**	
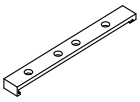 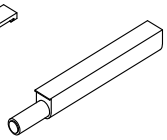 M1 M2 M3		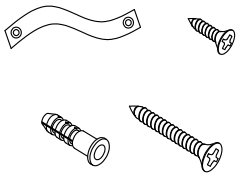	

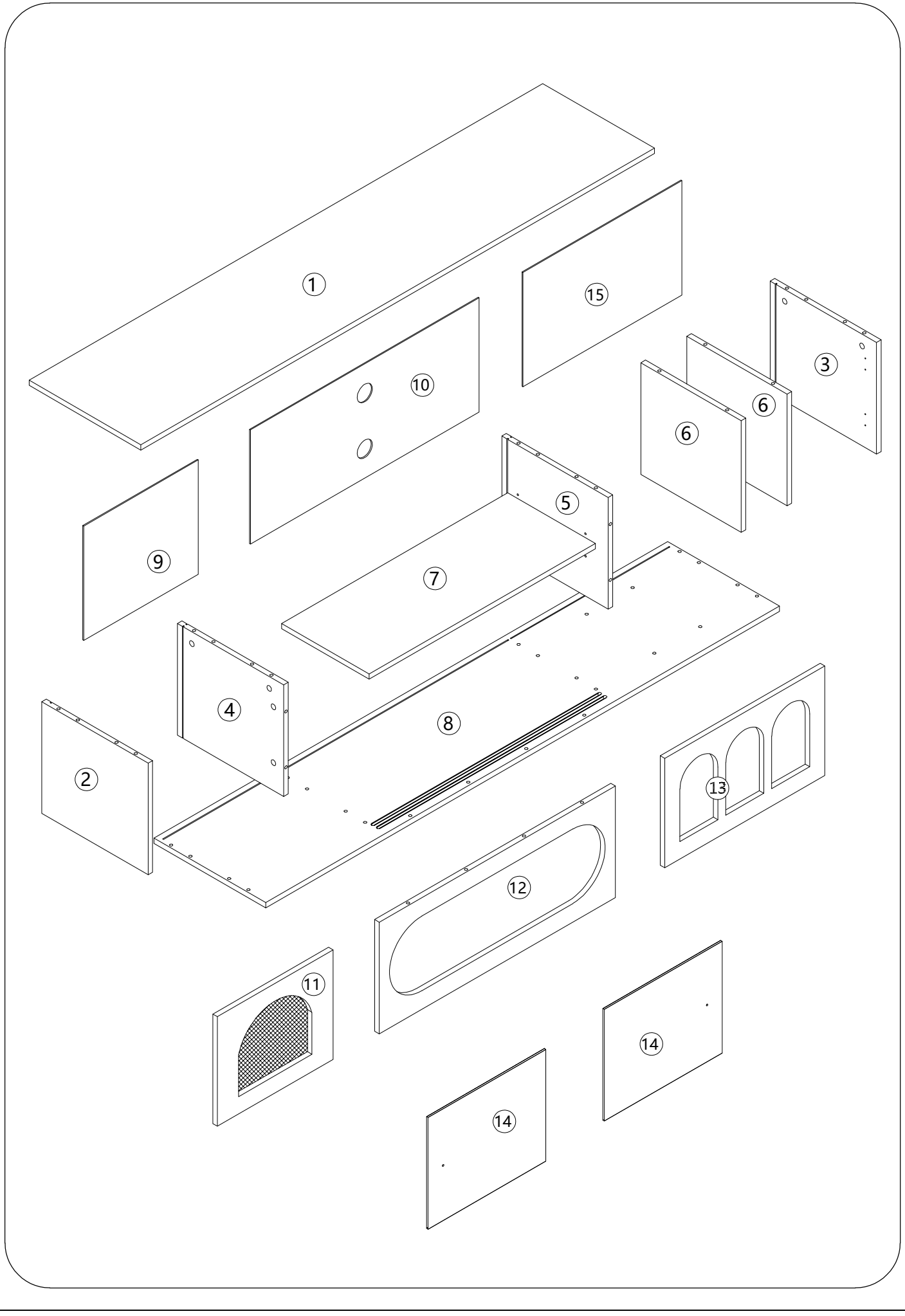
1
15
10
3
6
6
5
9
7
4
8
2
13
12
11
14
14

1

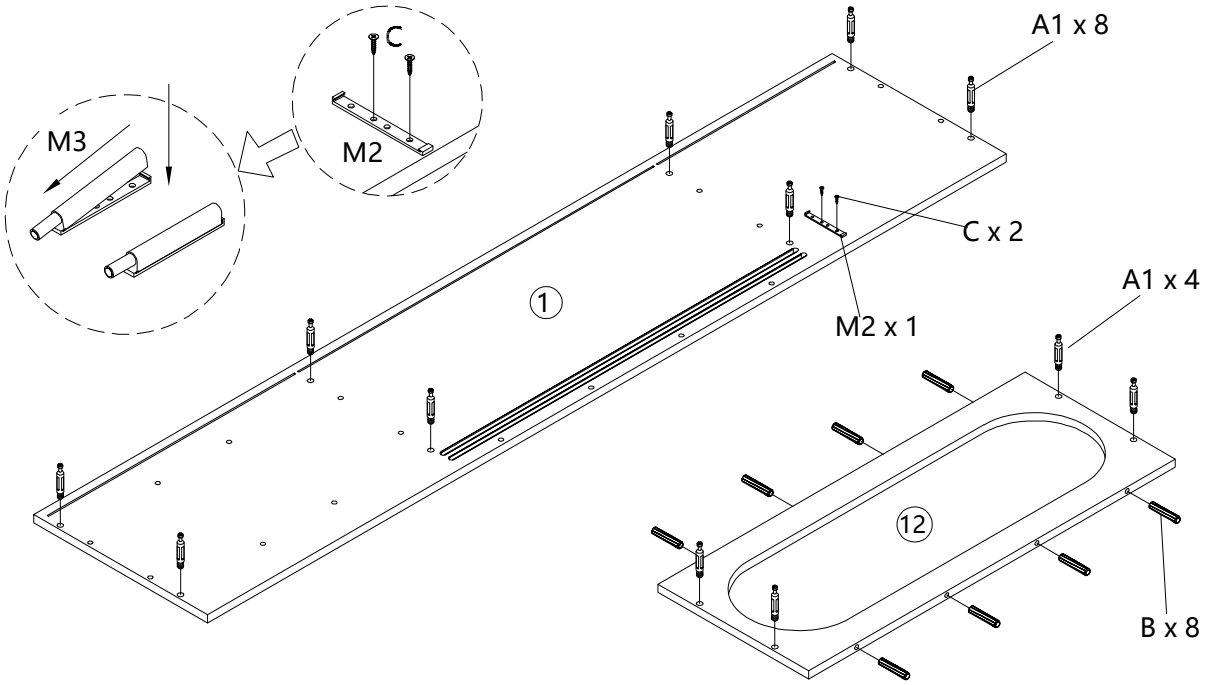

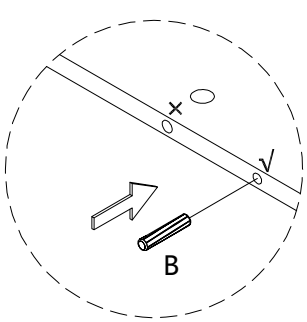

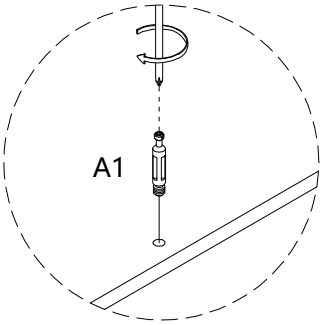

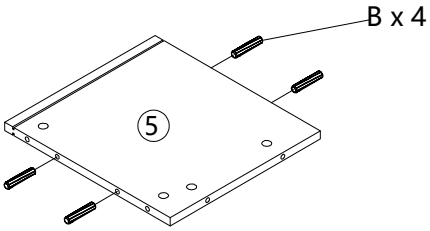

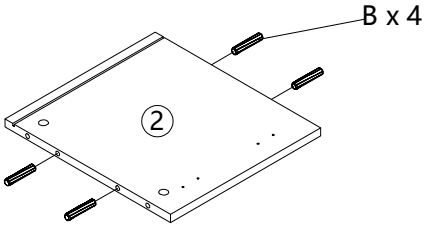

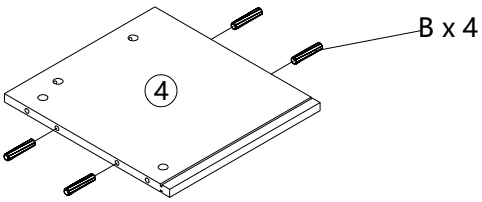

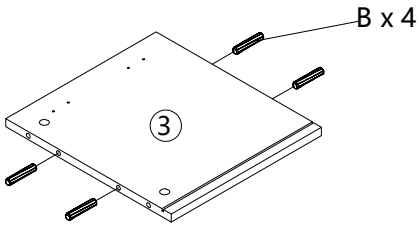

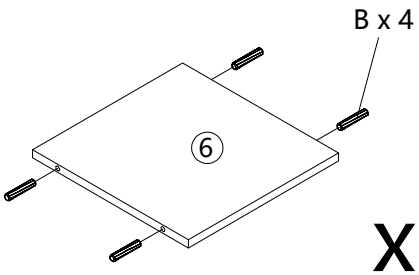

x 2

A1 x 12	B x 32	C x 2	M2 x 1	M3 x 1
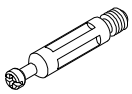	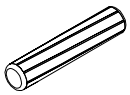		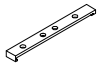	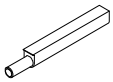

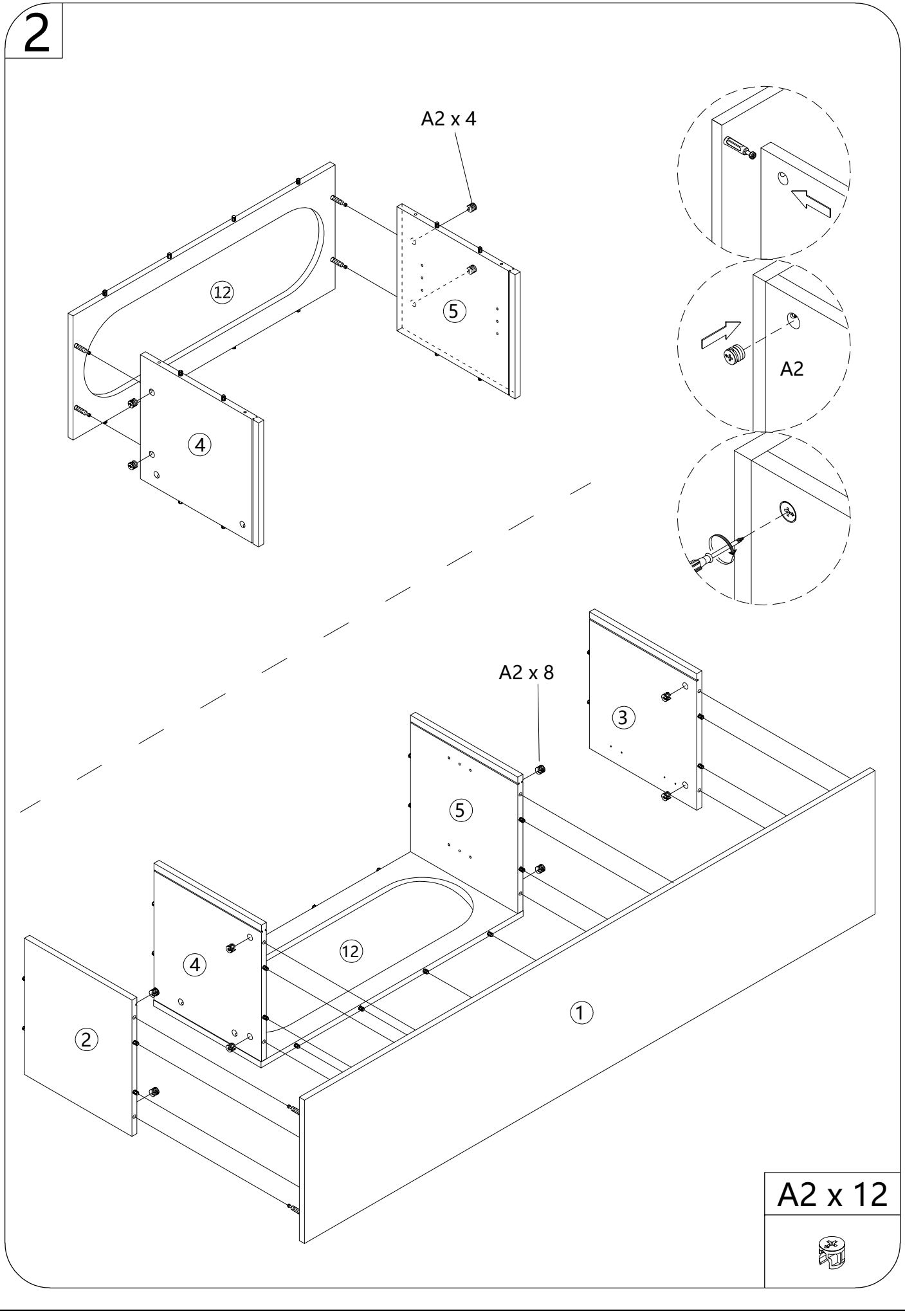
2
A2 x 4
12
5
4
A2
A2 x 8
3
5
12
4
2
1
A2 x 12

3

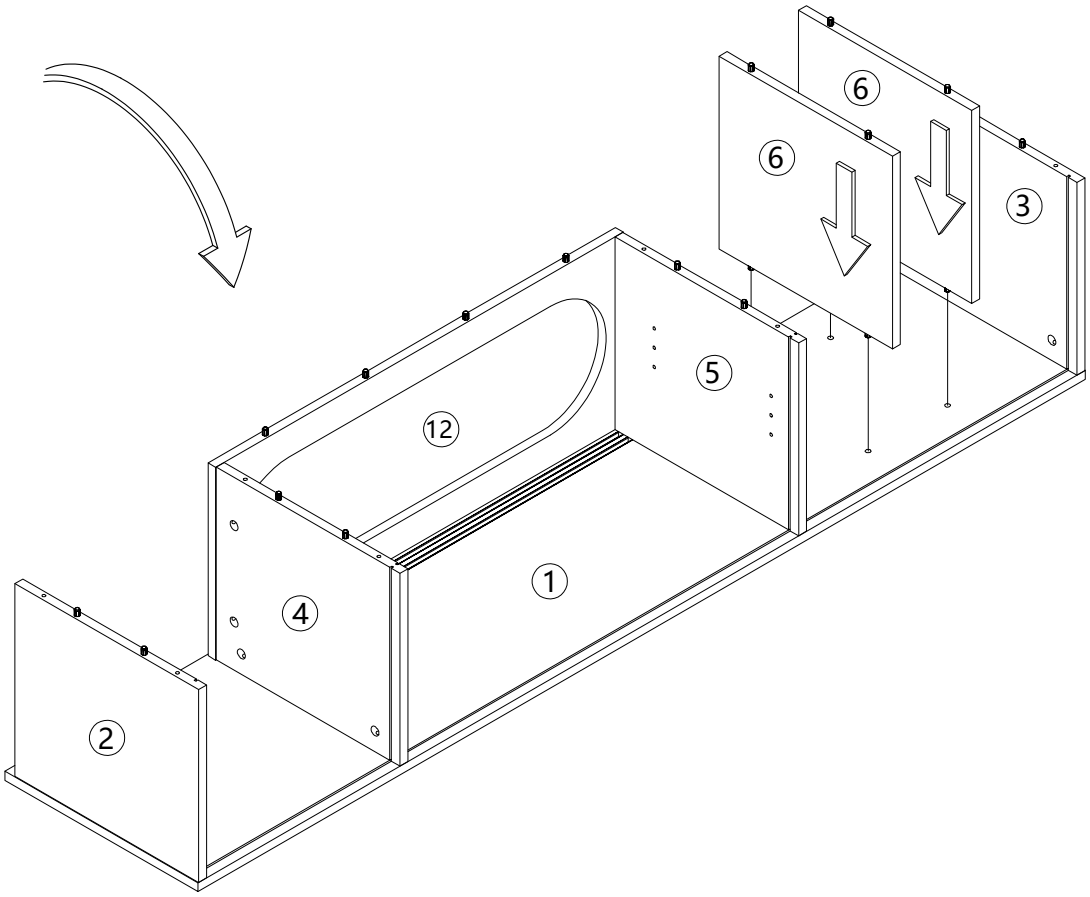

4

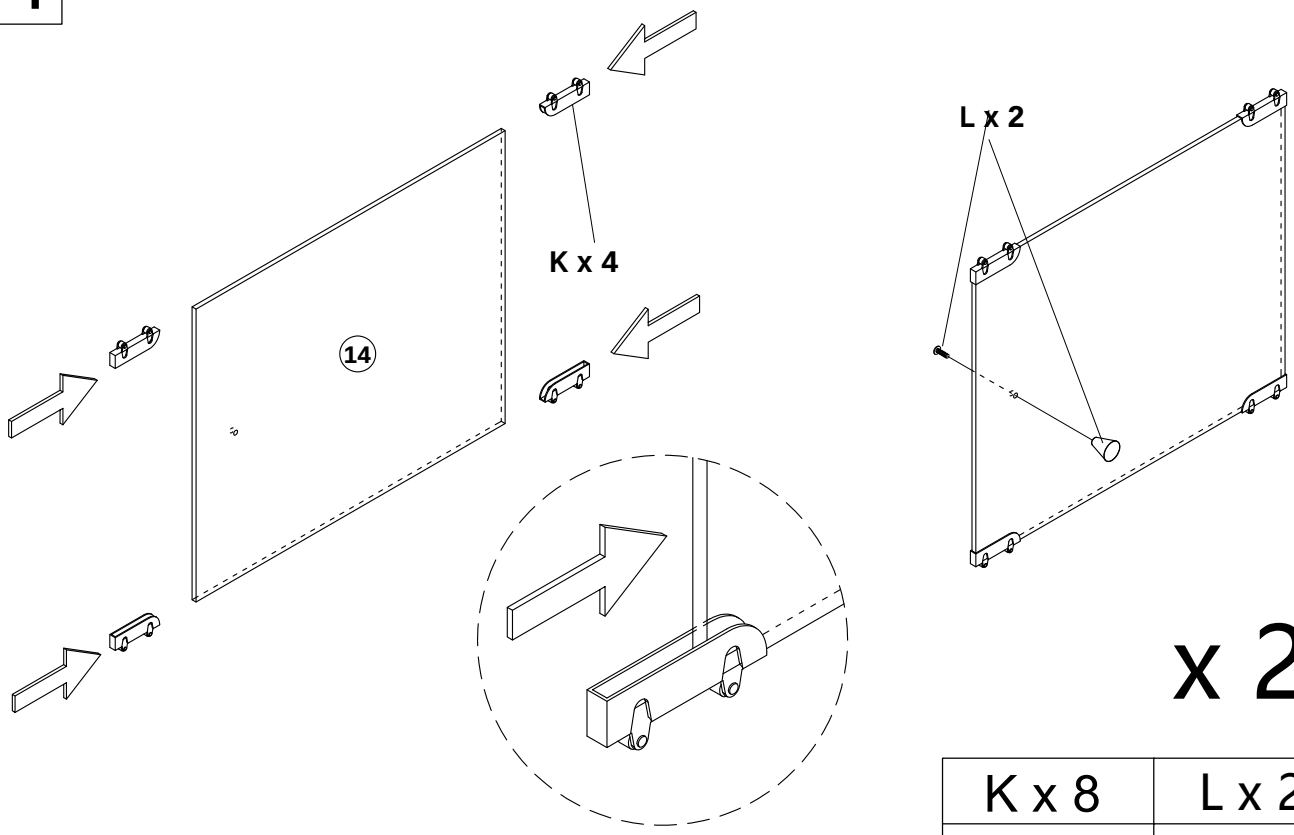

x 2

K x 8	L x 2
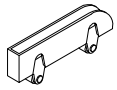	

5

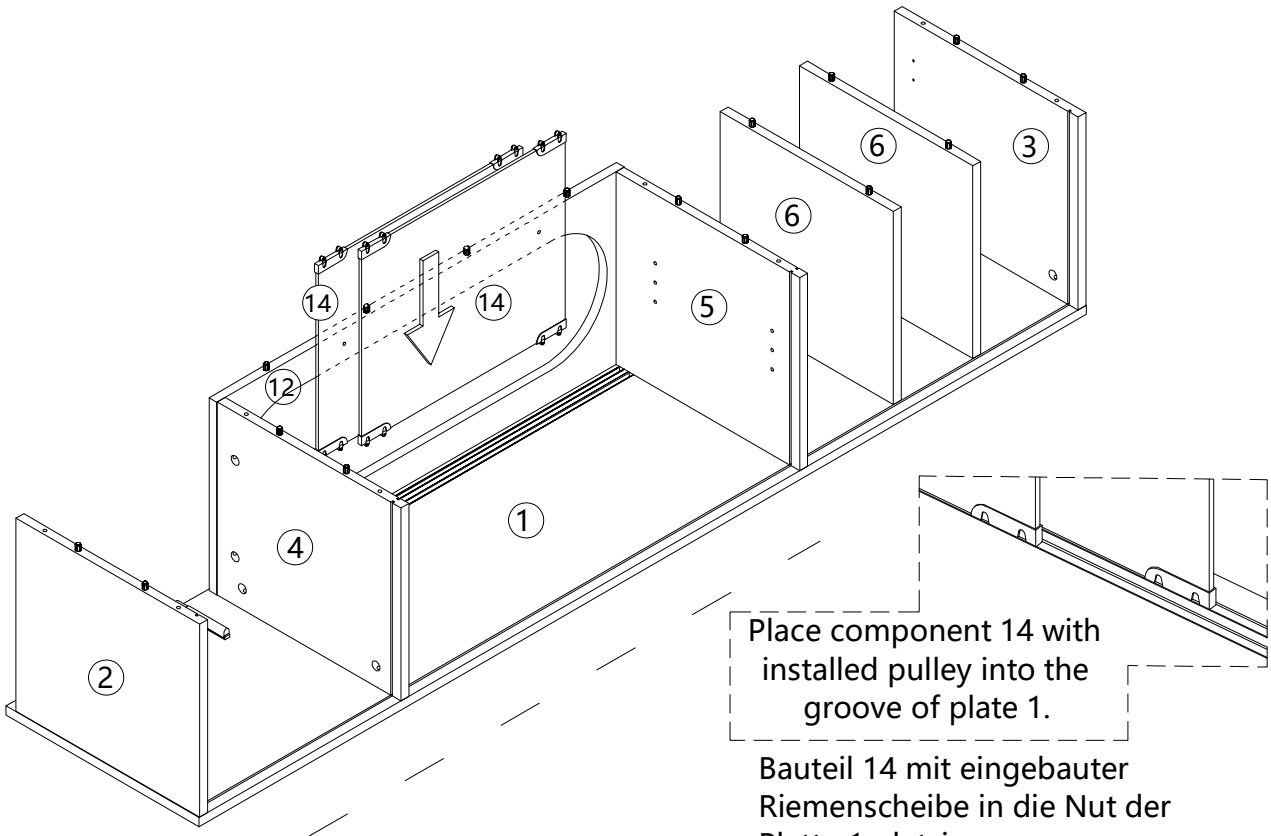

Place component 14 with installed pulley into the groove of plate 1.

Bauteil 14 mit eingebauter Riemenscheibe in die Nut der Platte 1 platzieren.

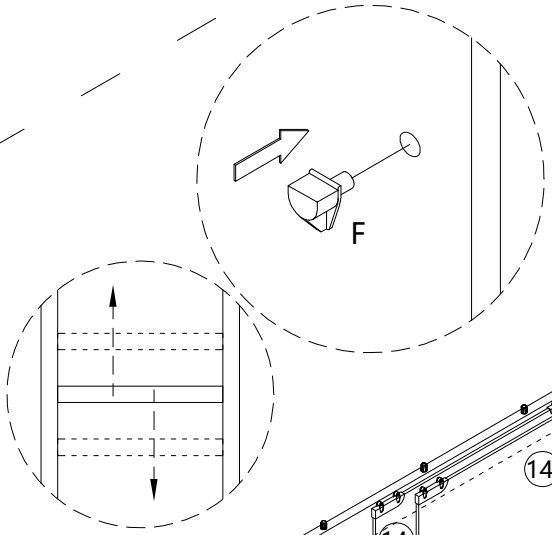

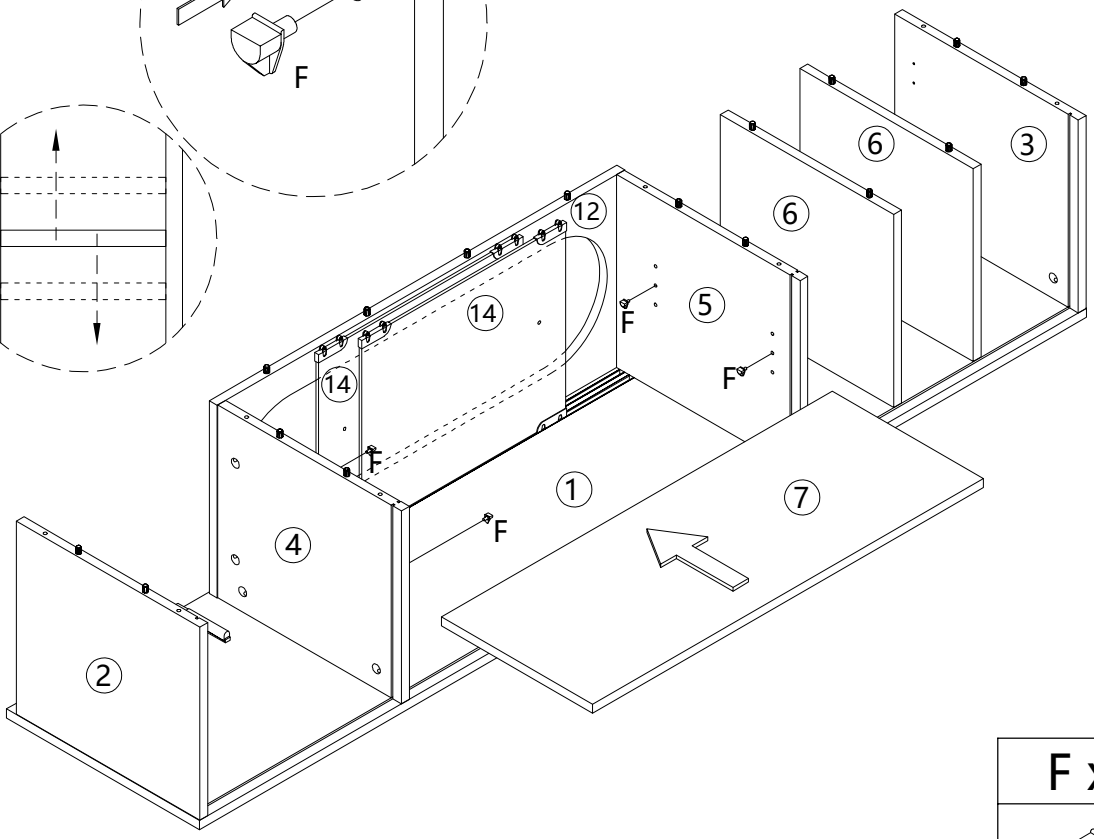

F x 4

6

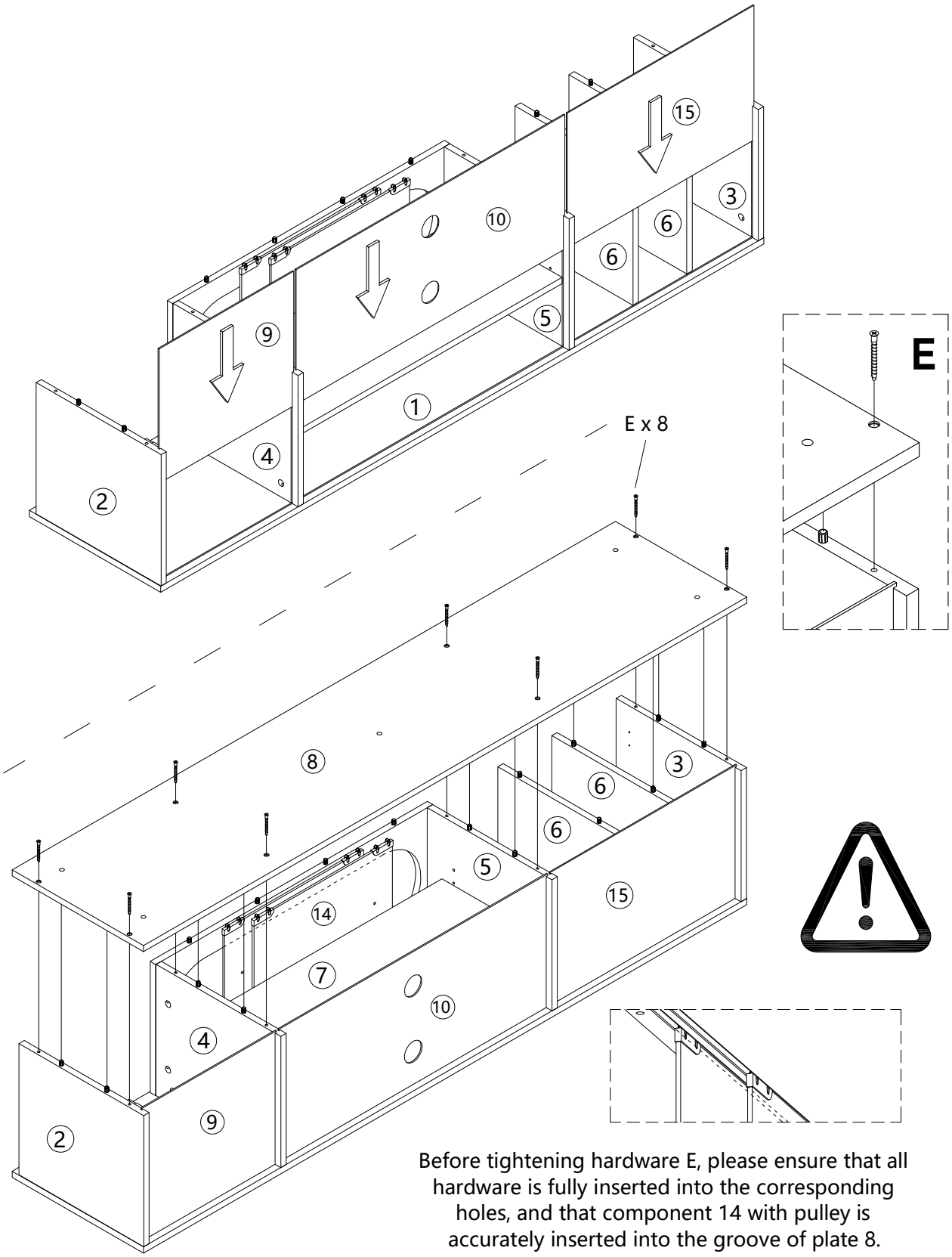

Before tightening hardware E, please ensure that all hardware is fully inserted into the corresponding holes, and that component 14 with pulley is accurately inserted into the groove of plate 8.

Bevor Sie Hardware E festziehen, stellen Sie bitte sicher, dass alle Hardware vollständig in die entsprechenden Löcher eingeführt ist und dass Komponente 14 mit Riemenscheibe genau in die Nut der Platte 8 eingeführt wird.

E x 8

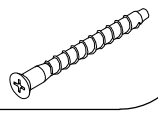

7

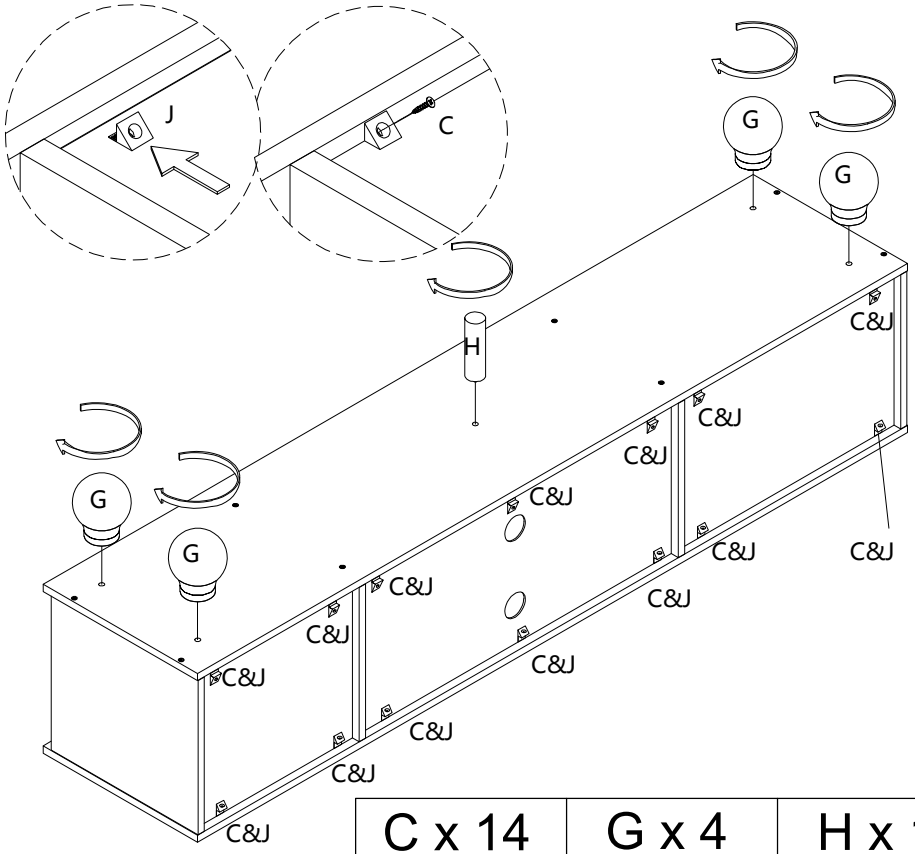

C x 14	G x 4	H x 1	J x 14
	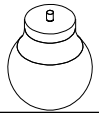		

8

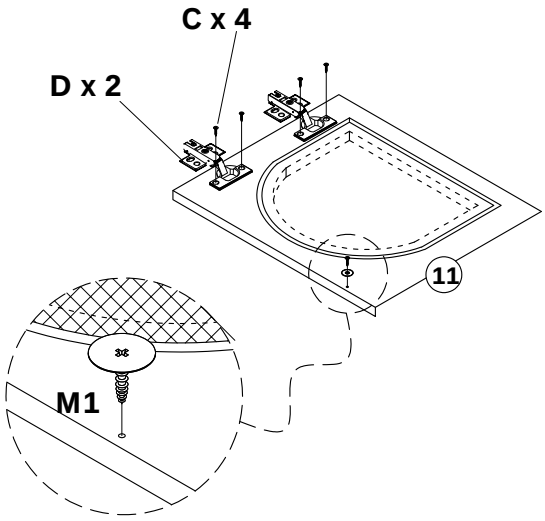

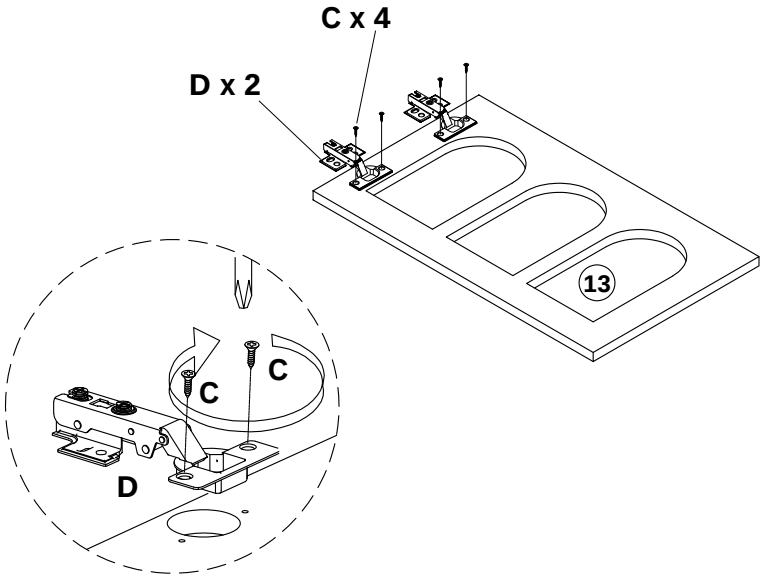

C x 8	D x 4	M1 x 1
	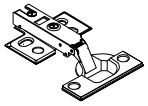	

9

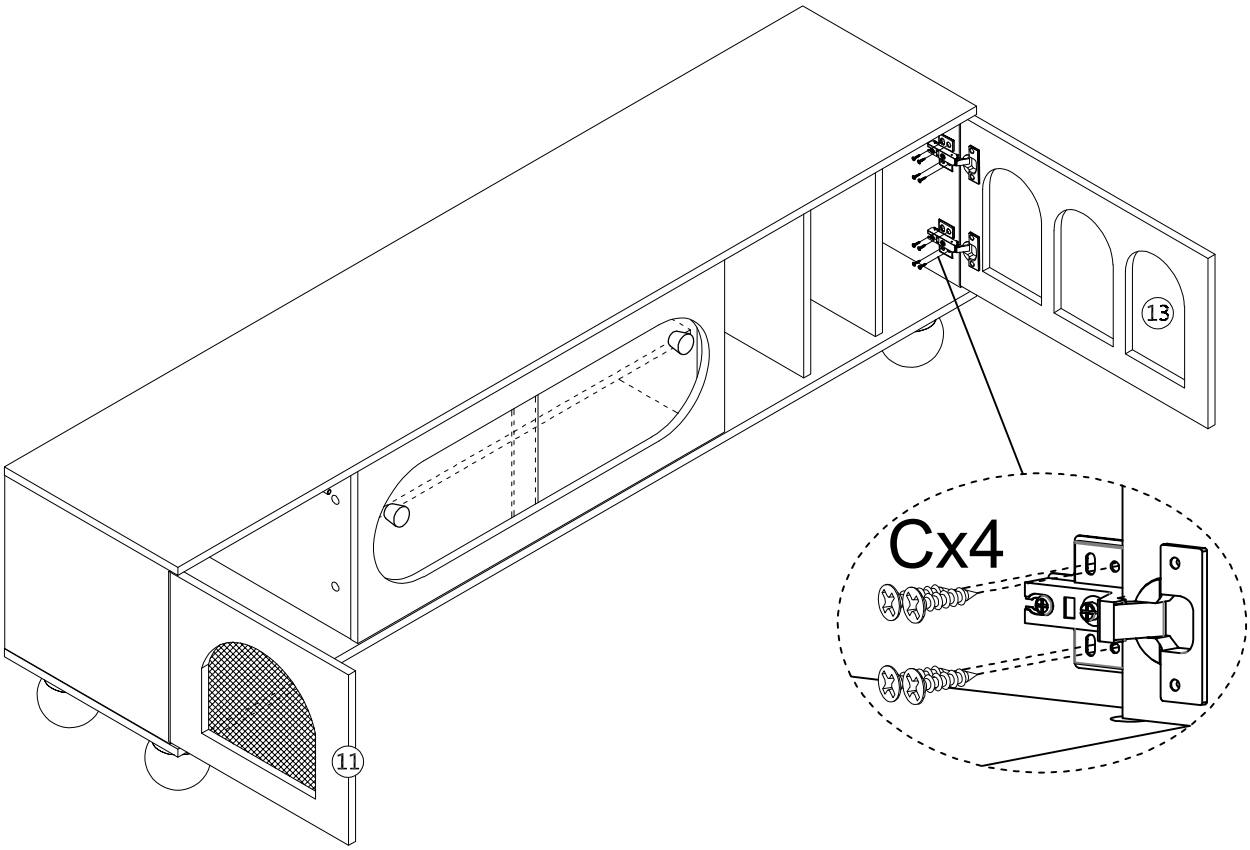

When the hinges are installed, you can refer to the pictures to adjust crevice of the doors till it's perfect:

If you have any problems during installation, please contact the seller for assistance in time

Wenn die Einstellung nicht gut ist,wenden Sie sich bitte rechtzeitig an den VERKÄUFER,um die Einstellungsmethode bereitzustellen

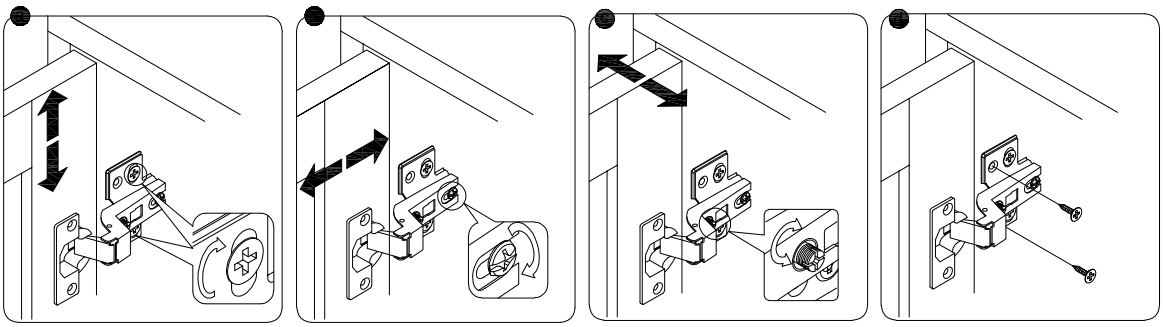

1. To adjust the doors up and down, please refer to step (a)
2. To adjust the distance between the doors and side panels, please refer to step(b)
3. To adjust the gap between two doors, please refer to step (c)
4. After the adjustment finished, please tight the screws, refer to step (d)

Wenn die Scharniere installiert sind, können Sie anhand der Bilder den Spalt der Turen anpassen,bis er perfekt ist:

1.Um die Türen nach oben und unten einzustellen, siehe Schritt (a)

2. Um den Abstand zwischen den Türen und den Seitenwänden einzustellen, lesen Sie bitte Schritt(b)

3. Um den Abstand zwischen zwei Türen einzustellen, siehe Schritt (c)

4.Nachdem die Einstellung abgeschlossen ist, ziehen Sie bitte die Schrauben fest, siehe Schritt (d)

C x 16

10

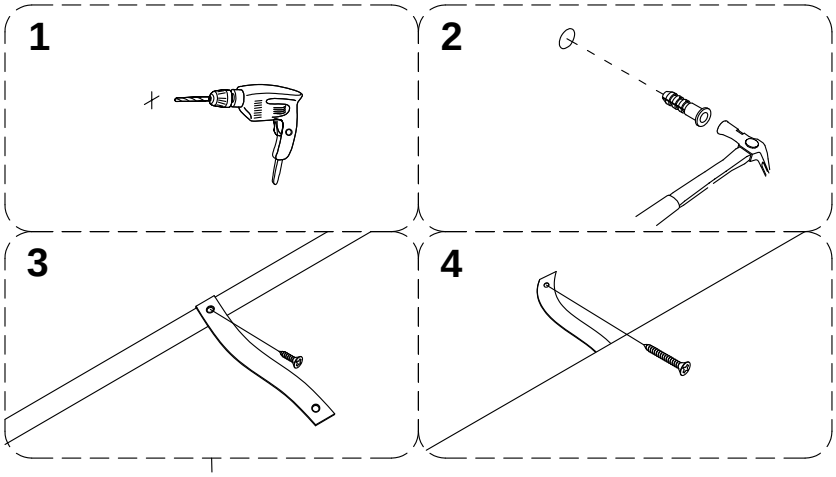

WALL

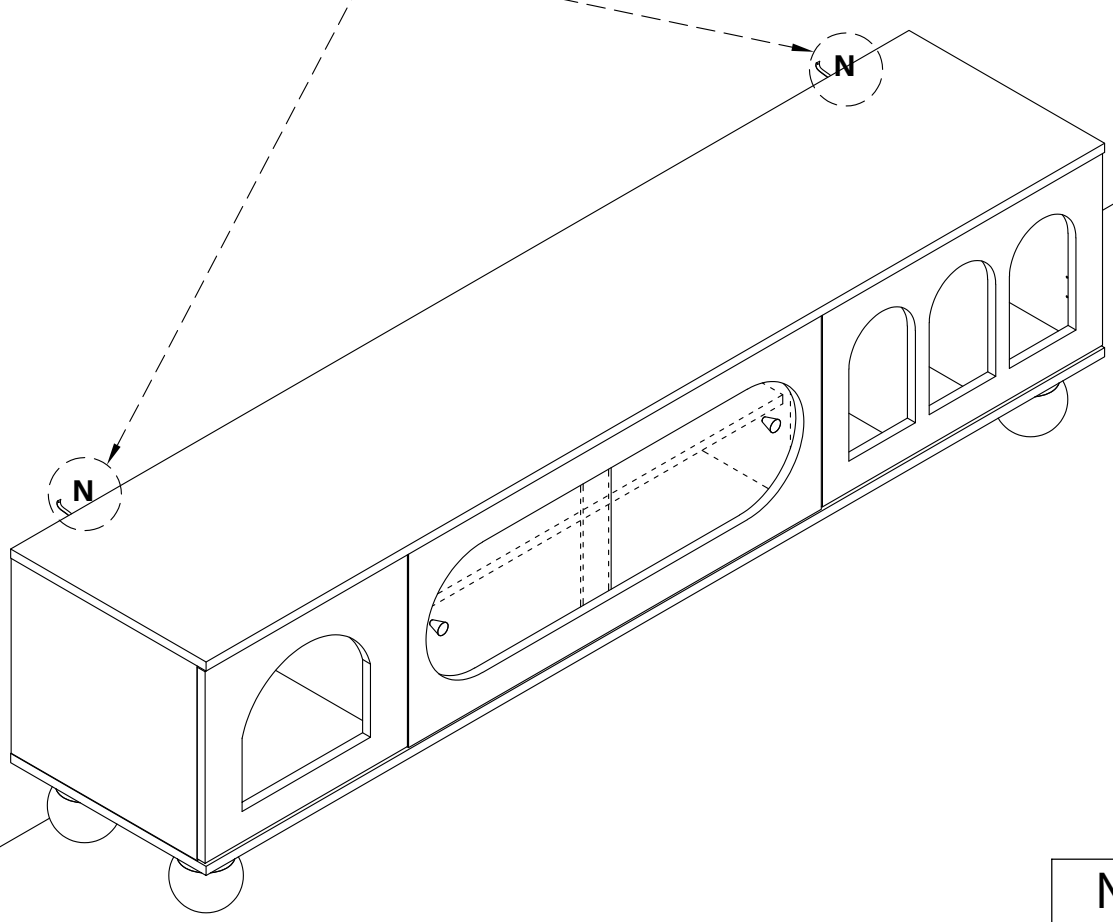
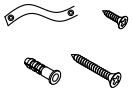
N x 2