BATILLY

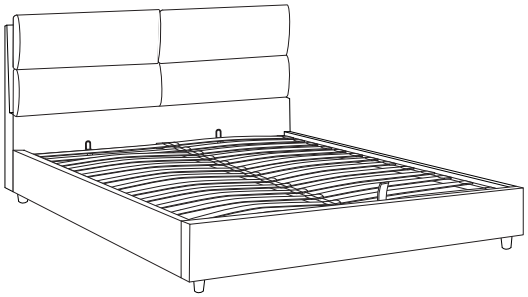

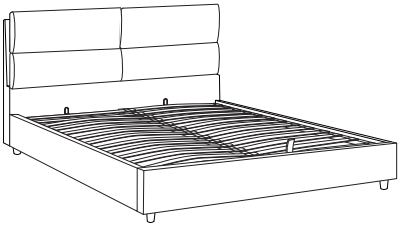

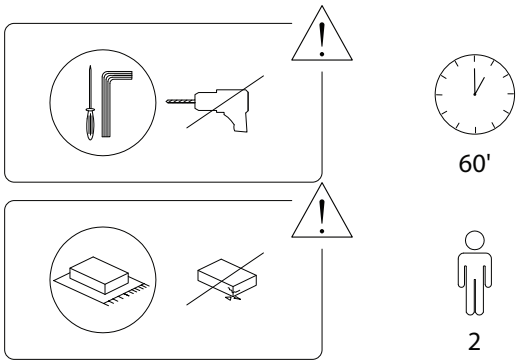

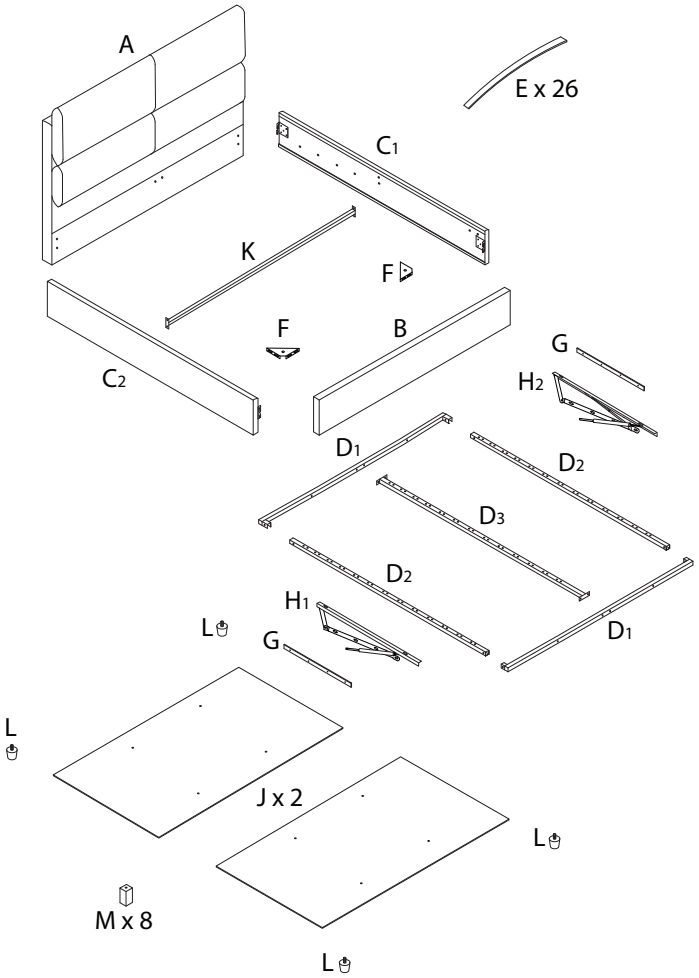

A x 1	B x 1	C1 x 1	C2 x 1
D1 x 2	D2 x 2	D3 x 1	E x 26
F x 2	G x 2	H1 x 1	H2 x 1
I x 2	J x 2	K x 1	L x 4
M x 8	N x 1	O x 2	P x 2

Q	1	2	3
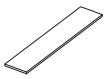	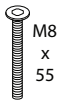 M8 x 55	 M6 x 45	 M8 x 30
x 3	x 4	x 14	x 16
4	5	6	7
 M6 x 40	 M8 x 20		 M8
x 8	x 12	x 14	x 34
8	9	10	11
 M8	 M8		
x 26	x 1	x 1	x 24
12	13	14	15
	 M6	 M6	 M6
x 12	x 1	x 20	x 20

1

A	B	L
x 1	x 1	x 4

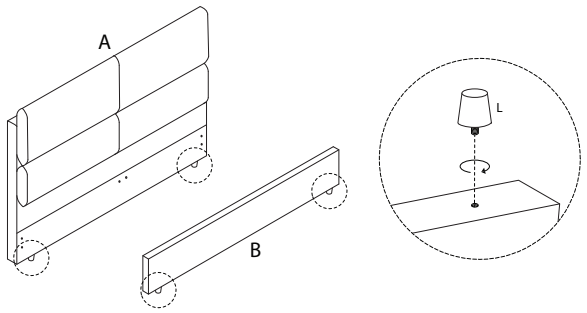

2

C1	C2	3	7	8	9
x 1	x 1	M8 x 30 x 8	M8 x 8	M8 x 8	M8 x 1

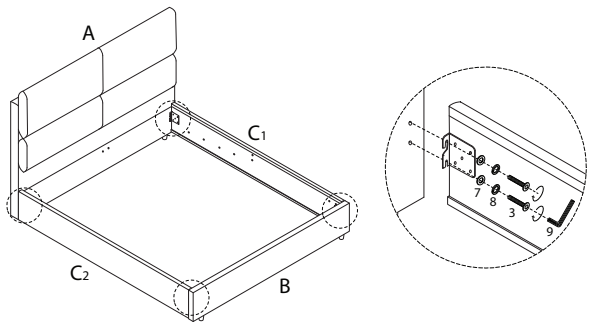

3

I	1	7	8	9
x 2	M8 x 55 x 4	M8 x 4	M8 x 4	M8 x 1

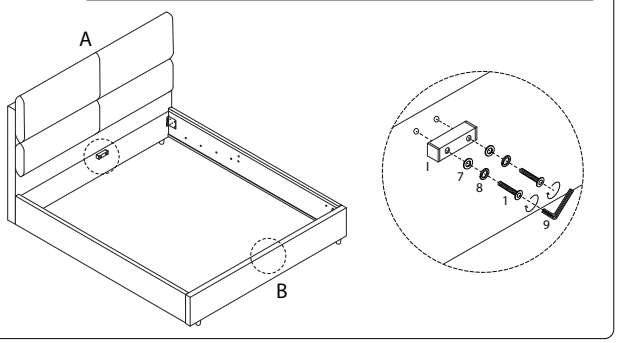

5

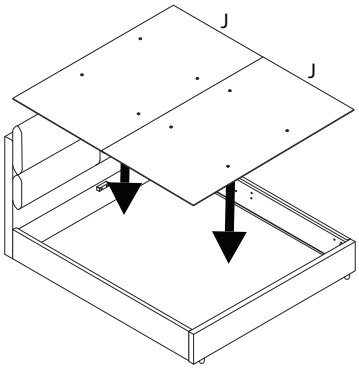

4 x 2

J	M	3	7	9
x 1	x 4	M8 x 30 x 4	M8 x 4	M8 x 1

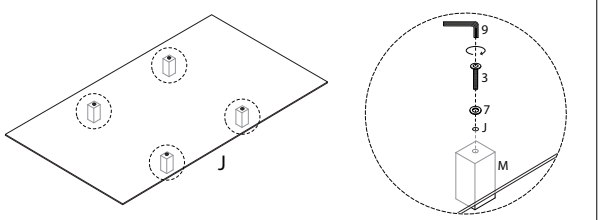

6

F	5	13	14	15
x 2	M8 x 20 x 8	M6 x 1	M6 x 8	M6 x 8

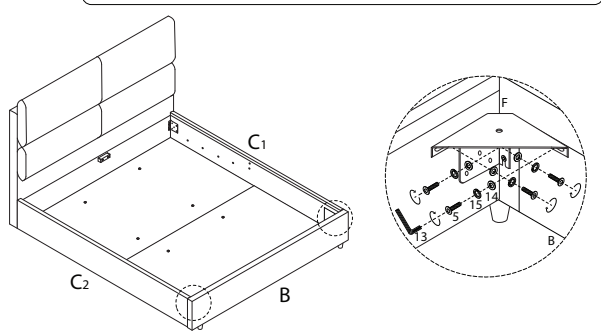

7

H_2	G	4	13	14	15
x 1	x 1	x 8	x 1	x 8	x 8

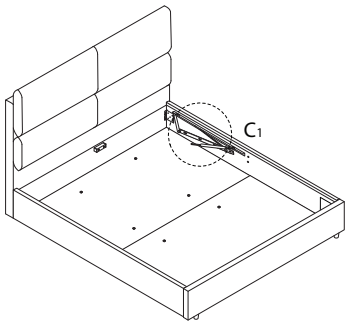

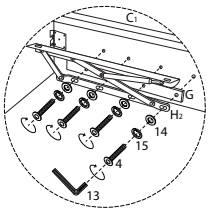

8

H_1	G	4	13	14	15
x 1	x 1	x 8	x 8	x 8	x 1

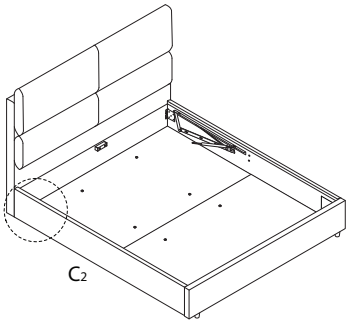

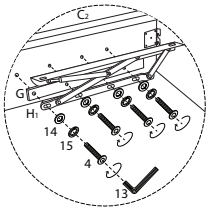

9

K	5	13	14	15
x 1	x 4	x 1	x 4	x 4

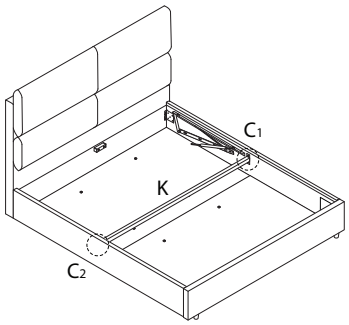

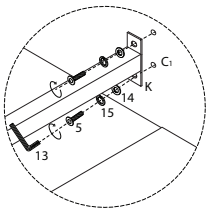

10

P
x 2

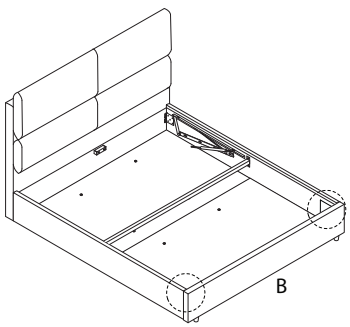

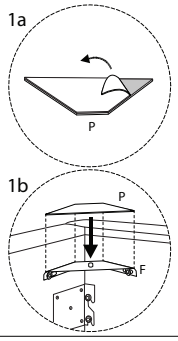

11

Q
x 3

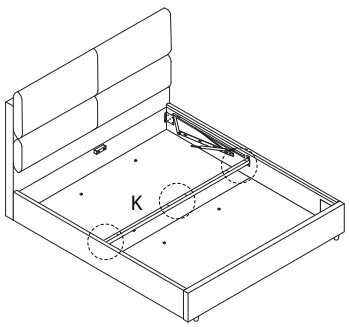

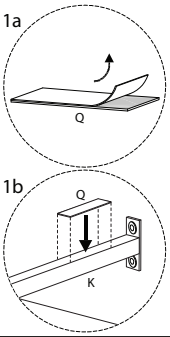

13

D_1	N
x 1	x 1

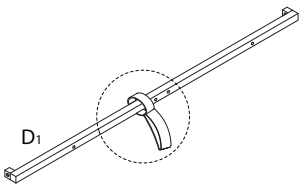

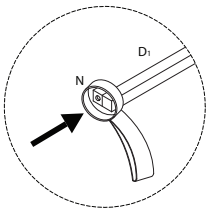

12

D_1	O	2	6	7	8	9	10
x 1	x 2	x 2	x 2	x 2	x 2	x 1	x 1

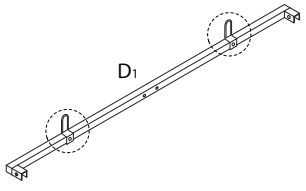

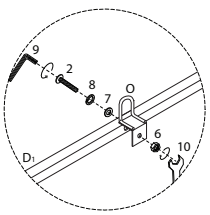

14

D_2	2	6	7	8	9	10
x 2	x 4	x 4	x 4	x 4	x 1	x 1

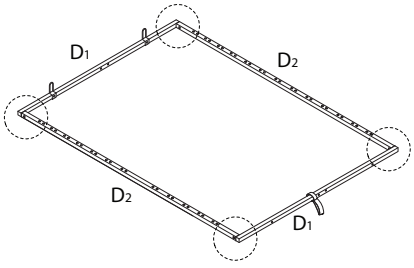

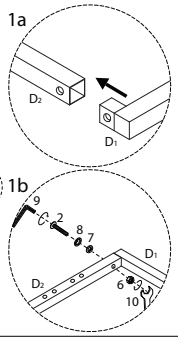

15

D3	2	6	7	8	9	10
x 1	M6 x 45 x 4	x 4	M8 x 4	M8 x 4	M8 x 1	x 1

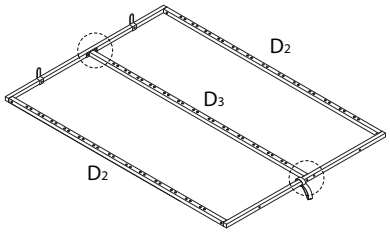

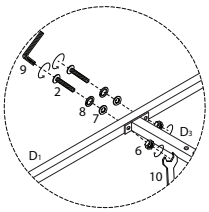

17 x 14

E	11	12
x 2	x 1	x 2

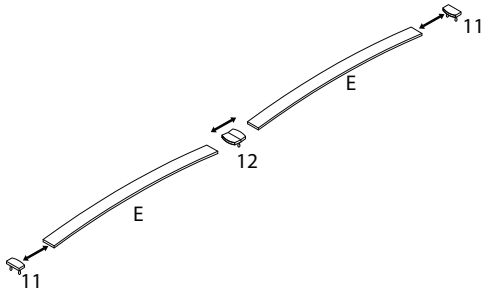

14

2	6	7	8	9	10
M6 x 45 x 4	x 4	M8 x 4	M8 x 4	M8 x 1	x 1

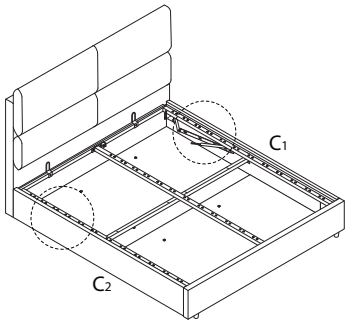

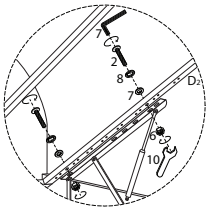

!

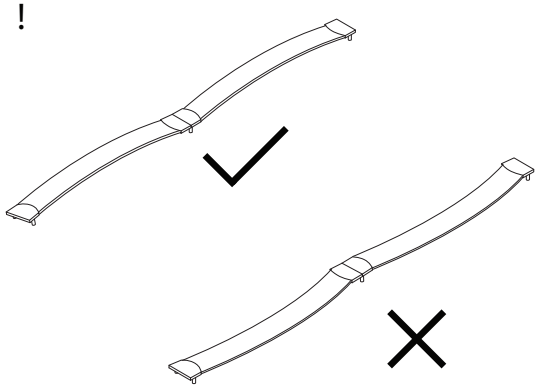

18

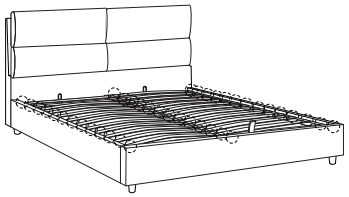

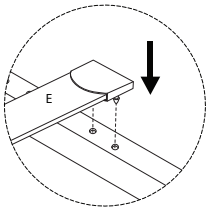

19

