DINAN

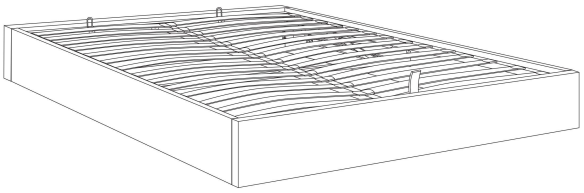

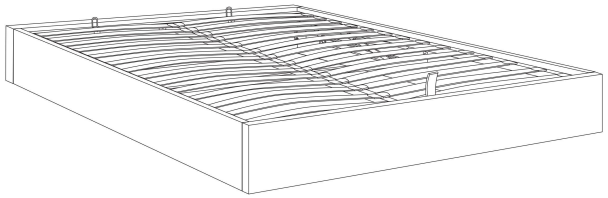

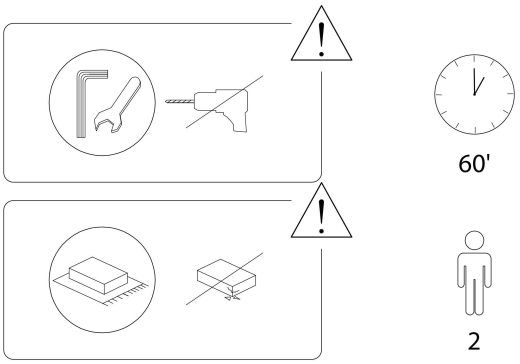
60'
2

1/14

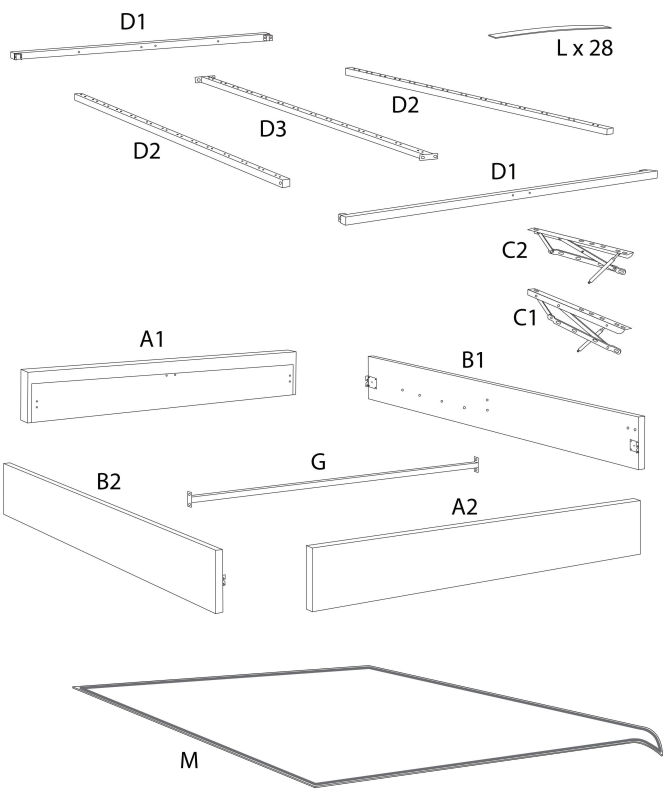
D1
L x 28
D2
D3
D2
D1
C2
C1
A1
B1
G
B2
A2
M

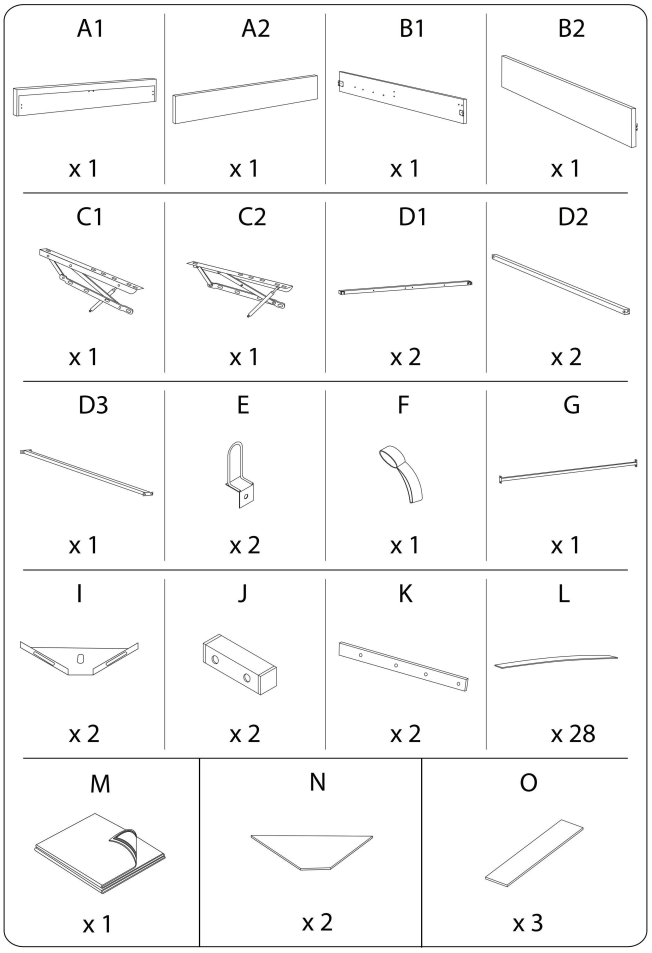
A1
x 1
A2
x 1
B1
x 1
B2
x 1
C1
x 1
C2
x 1
D1
x 2
D2
x 2
D3
x 1
E
x 2
F
x 1
G
x 1
I
x 2
J
x 2
K
x 2
L
x 28
M
x 1
N
x 2
O
x 3

1	2	3
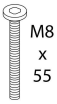 M8 x 55	 M8 x 45	 M8 x 30
x 4	x 14	x 8
4	**5**	**6**
 M8	 M8	
x 26	x 26	x 14
7	**8**	**9**
 M8		
x 1	x 1	x 1
10	**11**	**12**
 M6 x 40	 M6 x 20	 M6
x 8	x 12	x 20
13	**14**	**15**	**16**
 M6	 M6		
x 20	x 1	x 28	x 14

1

A1	A2	J	1	4	5	7
			M8 x 55	M8	M8	M8
x 1	x 1	x 2	x 4	x 4	x 4	x 1

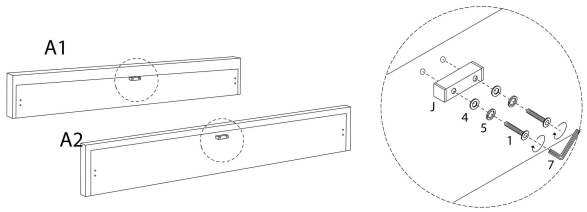

2

B1	B2	3	4	5	7
		M8 x 30	M8	M8	M8
x 1	x 1	x 8	x 8	x 8	x 1

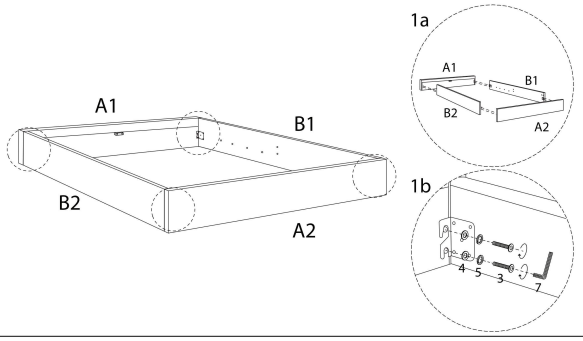

3

I	11	12	13	14
	M6 x 20	M6	M6	M6
x 2	x 8	x 8	x 8	x 1

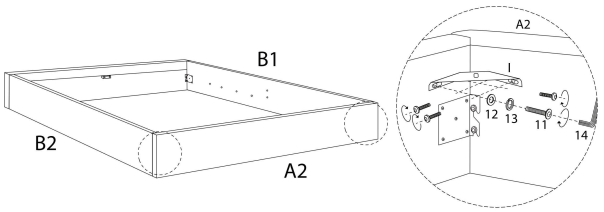

4

K	C2	10	12	13	14
		M6 x 40	M6	M6	M6
x 1	x 1	x 4	x 4	x 4	x 1

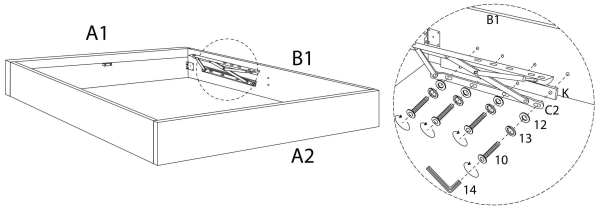

5

K	C1	10	12	13	14
		M6 x 40	M6	M6	M6
x 1	x 1	x 4	x 4	x 4	x 1

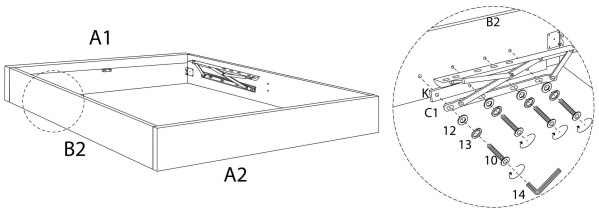

6

G	11	12	13	14
	M6 x 20	M6	M6	M6
x 1	x 4	x 4	x 4	x 1

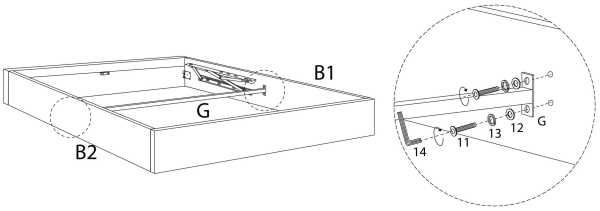

7

N
x 2

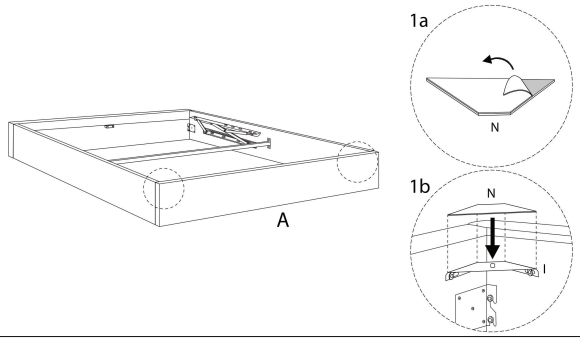

8

O
x 3

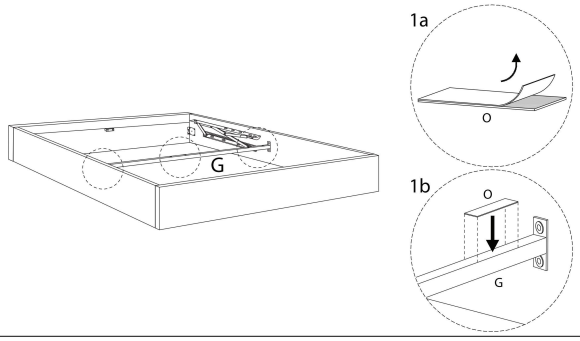

9

D1	E	2	4	5	6	7	9
x 1	x 2	M8 x 45 x 2	M8 x 2	M8 x 2	x 2	M8 x 1	x 1

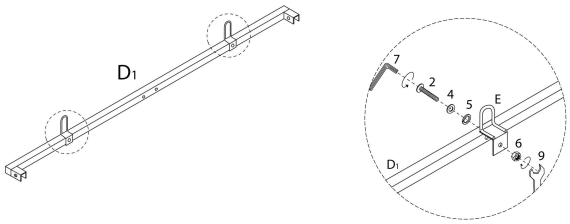

10

D1	F
x 1	x 1

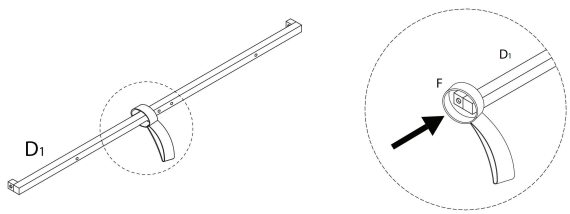

11

D2	2	4	5	6	7	9
x 2	M8 x 45 x 4	M8 x 4	M8 x 4	x 4	M8 x 1	x 1

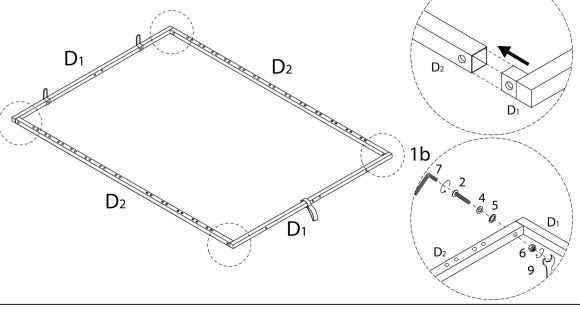

13

2	4	5	6	7	9
M8 x 45 x 4	M8 x 4	M8 x 4	x 4	M8 x 1	x 1

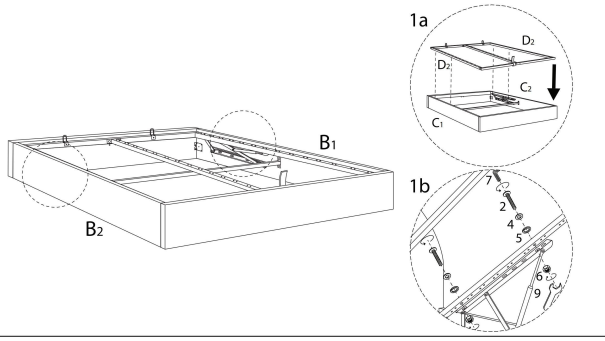

12

D3	2	4	5	6	7	9
x 1	M8 x 45 x 4	M8 x 4	M8 x 4	x 4	M8 x 1	x 1

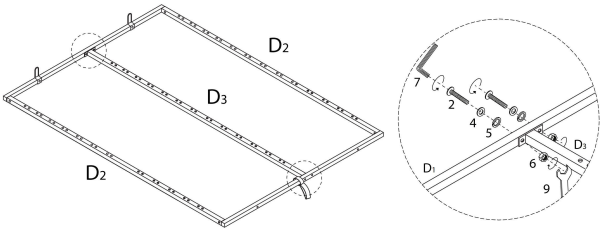

14 x 14

L	15	16
x 2	x 2	x 1

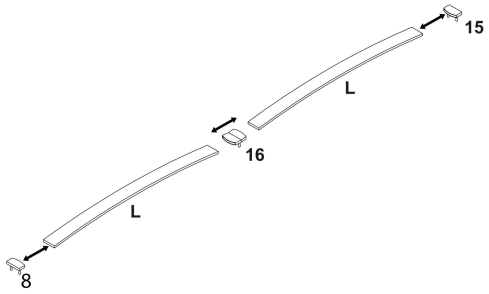

!

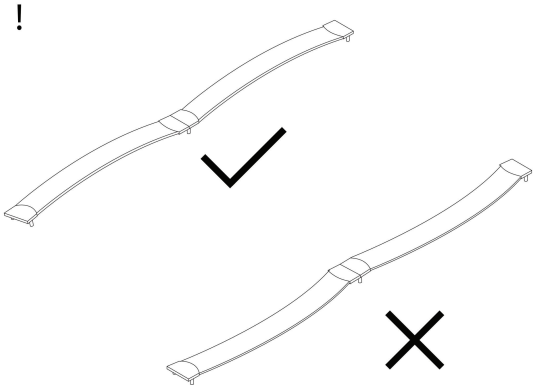

15

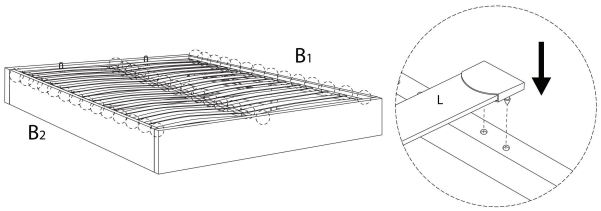

16

8

x 1

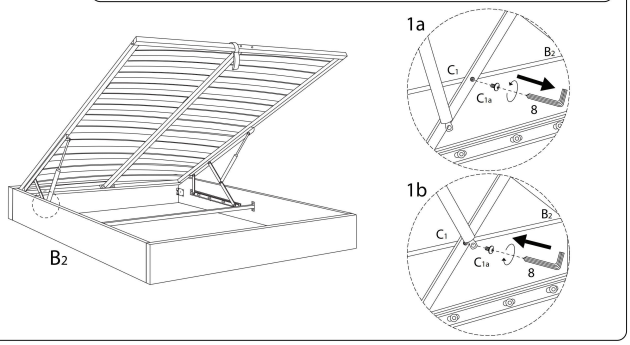

17

8

x 1

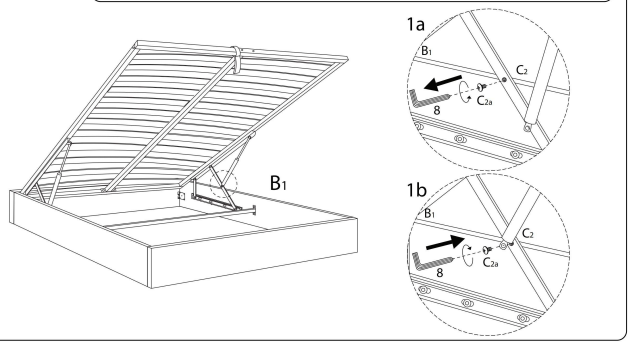

18

M

x 1

