VITA

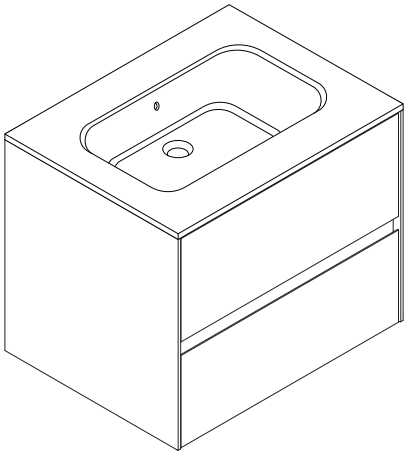

1/22

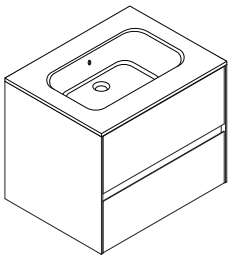

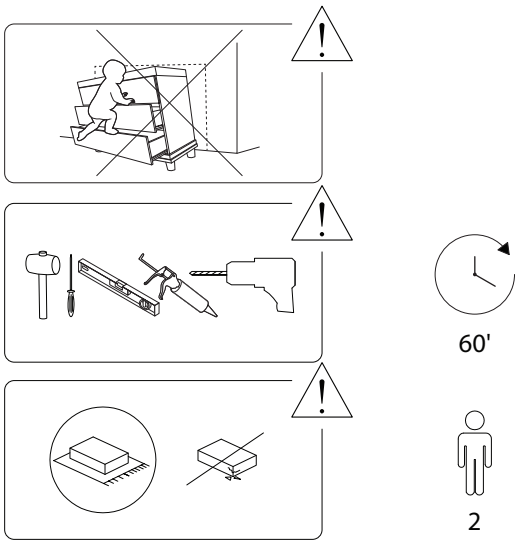

2/22

77/VITA/151225/

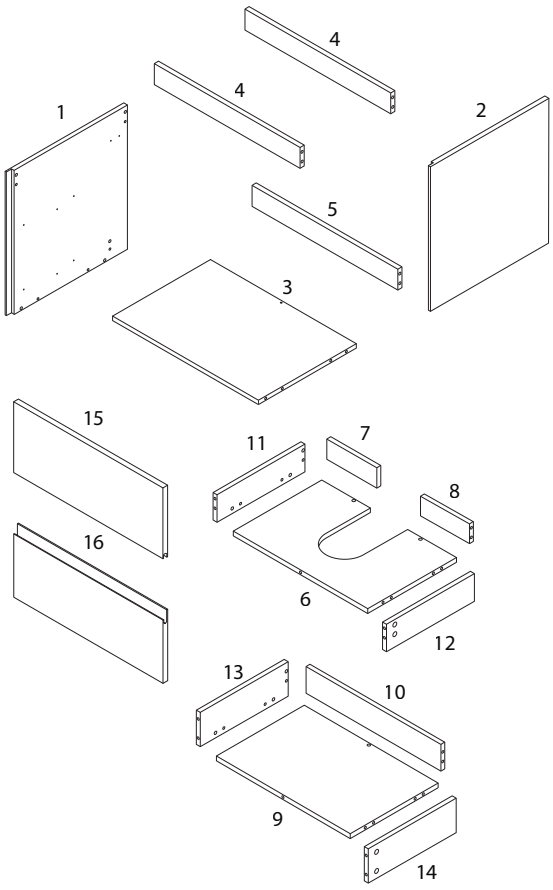

3/22

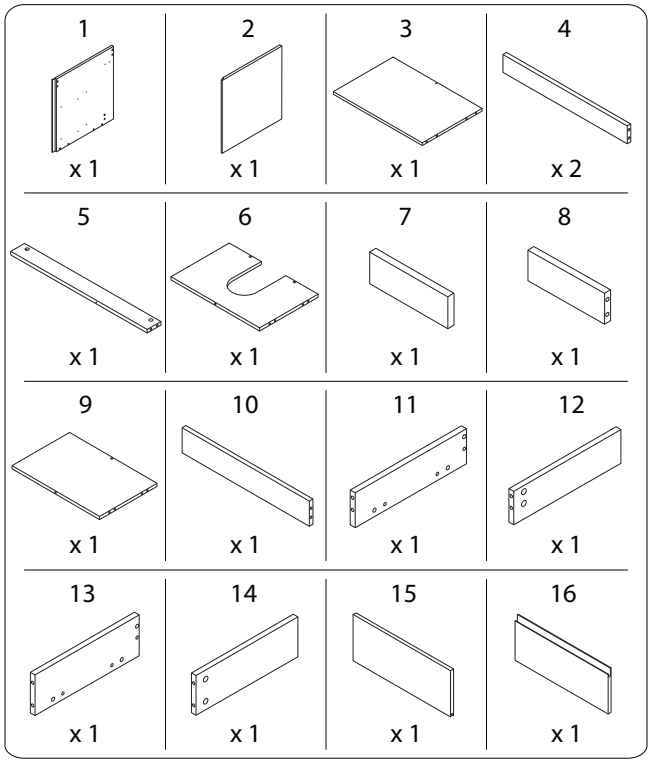

4/22

77/VITA/151225/

77/VITA/151225/

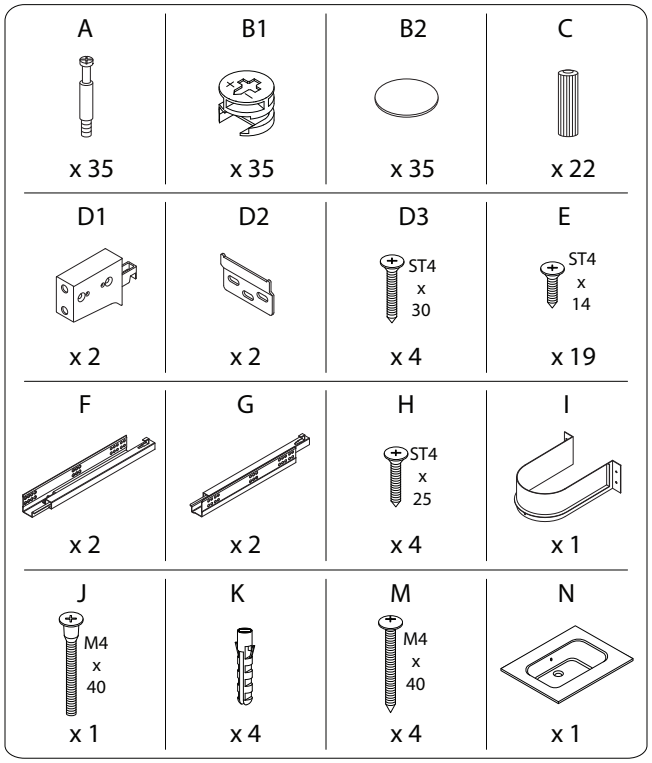
A
x 35
B1
x 35
B2
x 35
C
x 22
D1
x 2
D2
x 2
D3
ST4
x
30
x 4
E
ST4
x
14
x 19
F
x 2
G
x 2
H
ST4
x
25
x 4
I
x 1
J
M4
x
40
x 1
K
x 4
M
M4
x
40
x 4
N
x 1

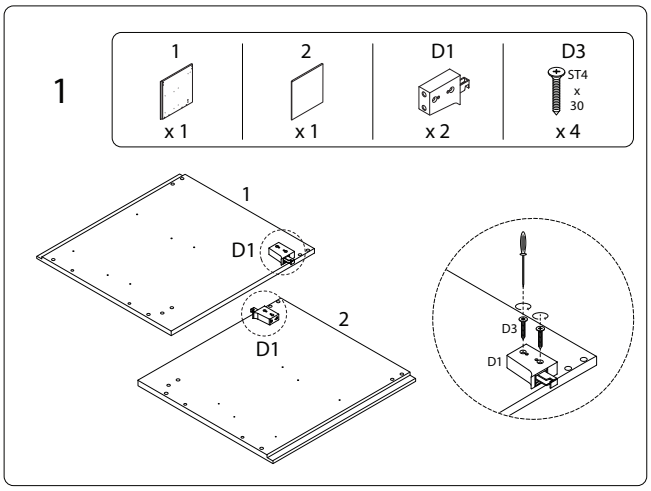
1
1
x 1
2
x 1
D1
x 2
D3
ST4
x
30
x 4
1
D1
2
D1
D3
D1

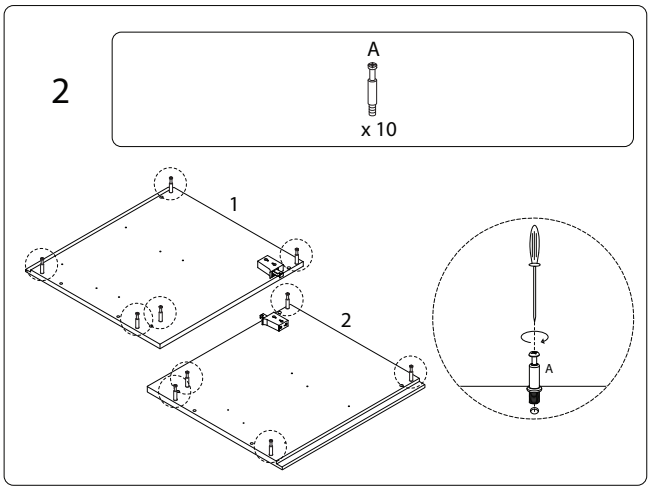
2
A
x 10
1
2
A

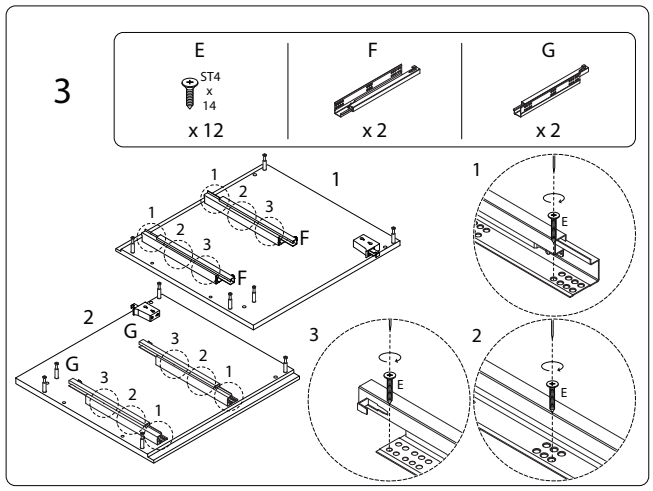
3
E
ST4
x
14
x 12
F
x 2
G
x 2
1
1
2
3
F
F
2
G
G
3
2
1
3
2
1
1
E
3
E
2
E

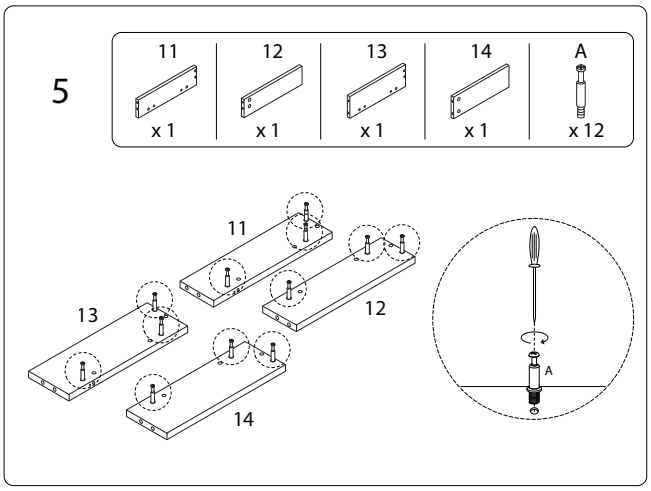
5
11
x 1
12
x 1
13
x 1
14
x 1
A
x 12
11
12
13
14
A

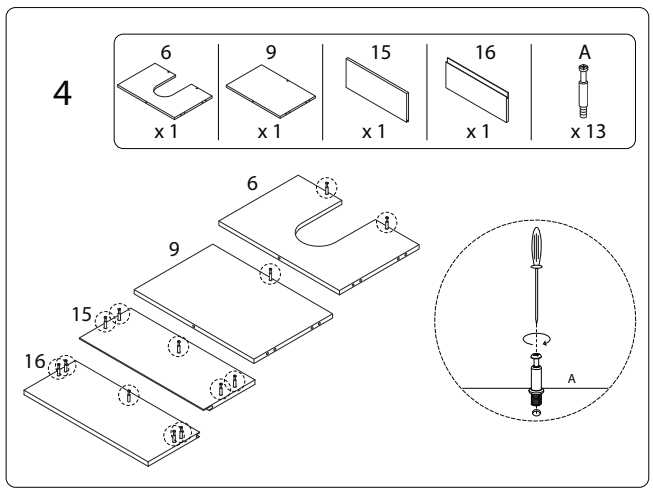
4
6
x 1
9
x 1
15
x 1
16
x 1
A
x 13
6
9
15
16
A

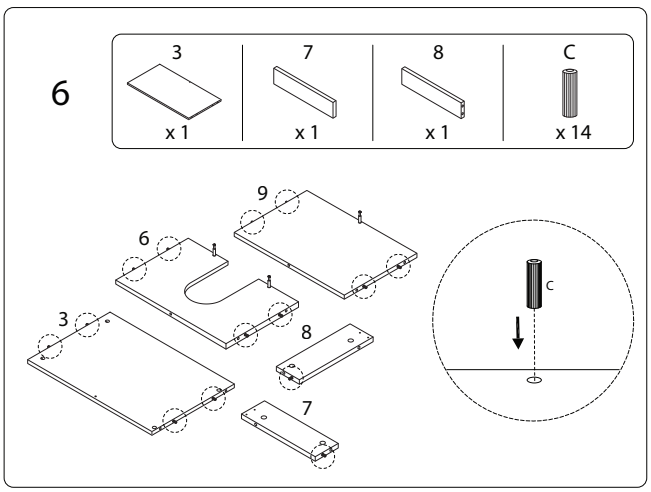
6
3
x 1
7
x 1
8
x 1
C
x 14
9
6
3
8
7
C

7

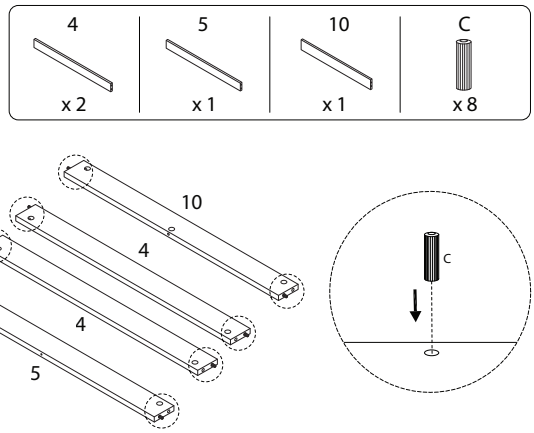

8

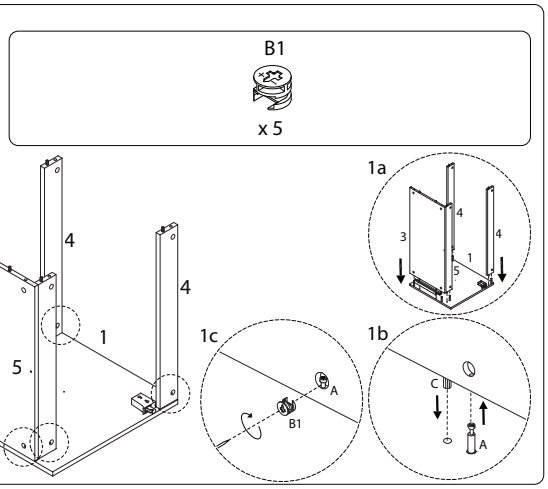

9/22

77/VITA/151225/

9

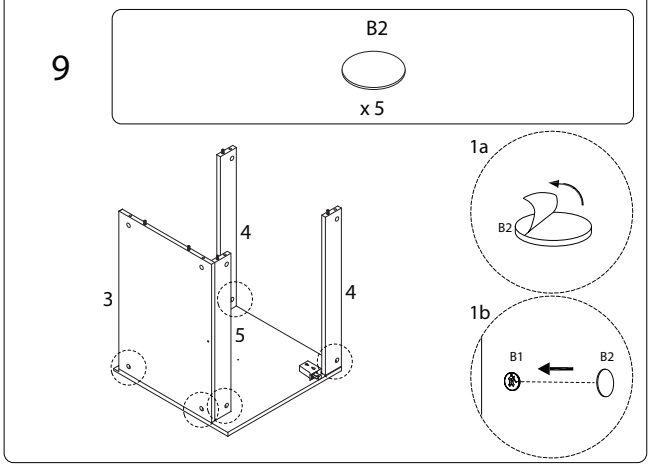

10

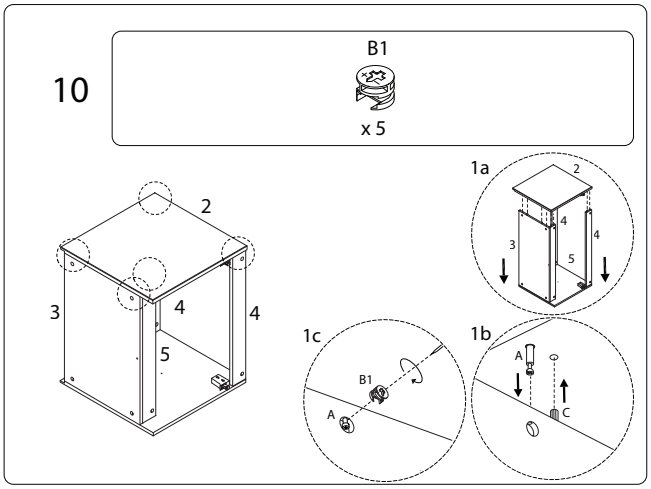

10/22

77/VITA/151225/

11

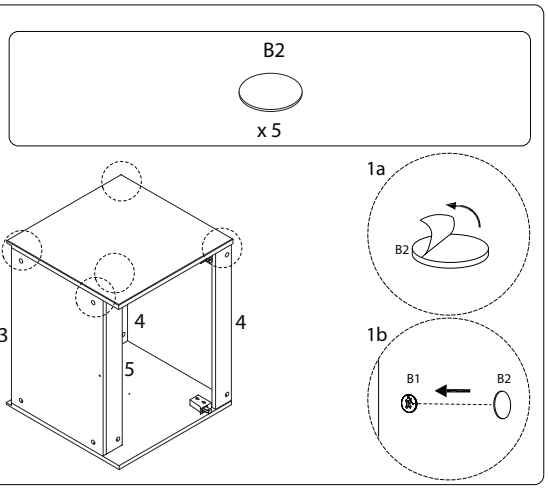

12

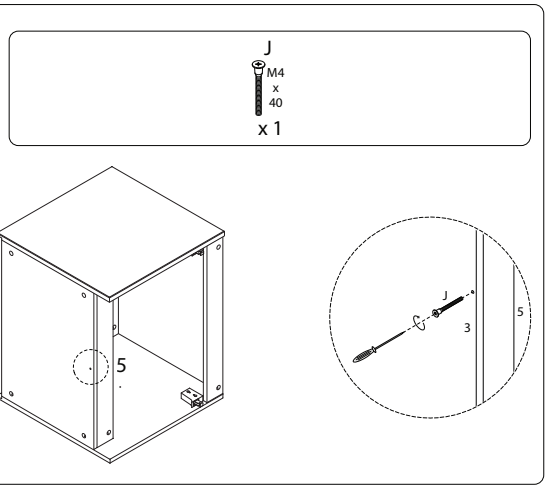

11/22

77/VITA/151225/

13

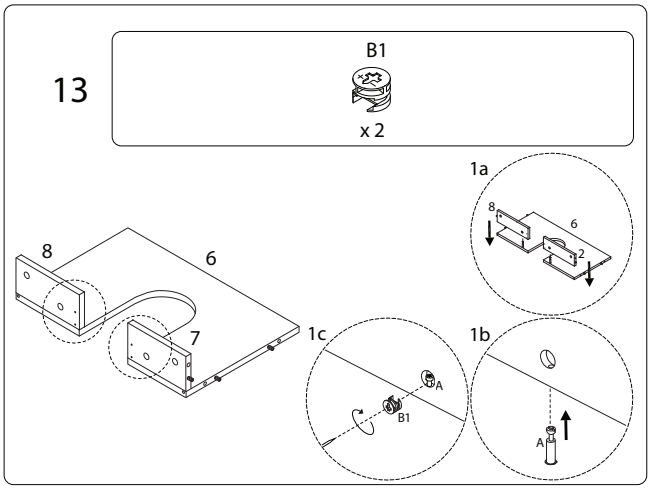

14

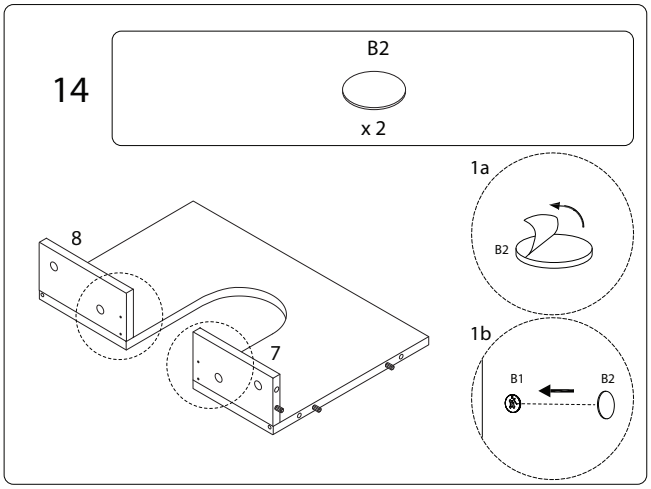

12/22

77/VITA/151225/

15

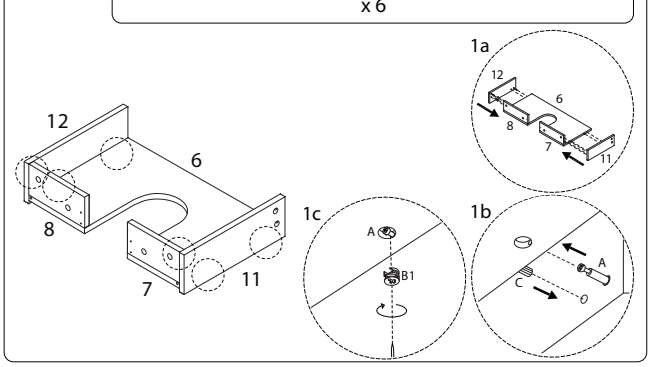

16

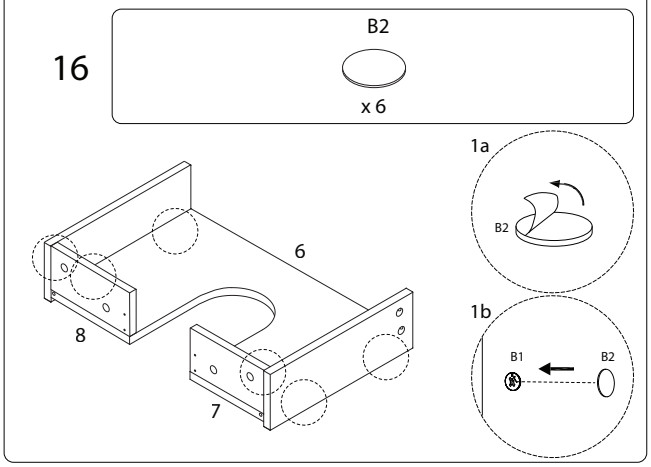

17

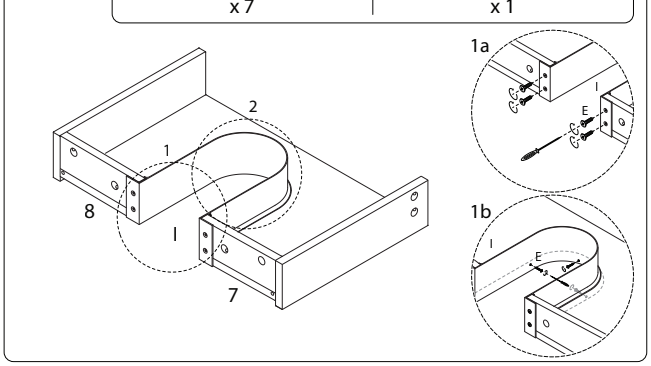

18

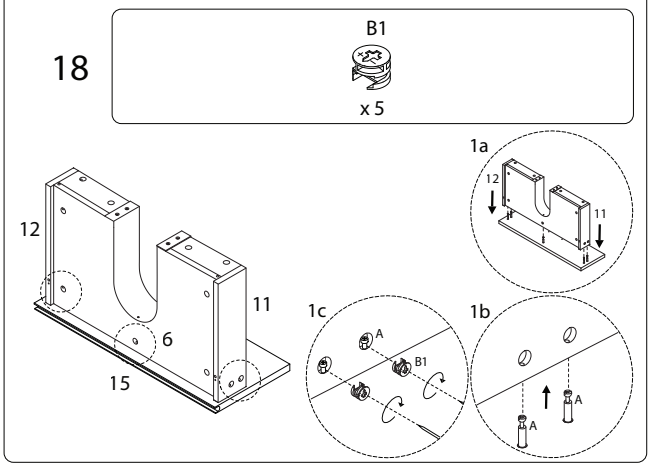

19

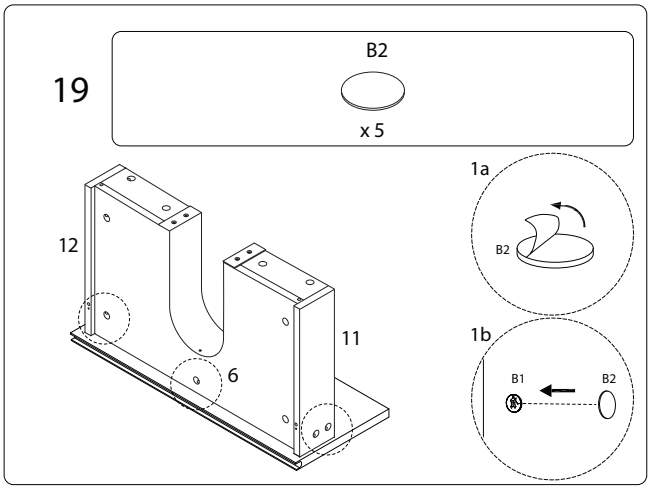

21

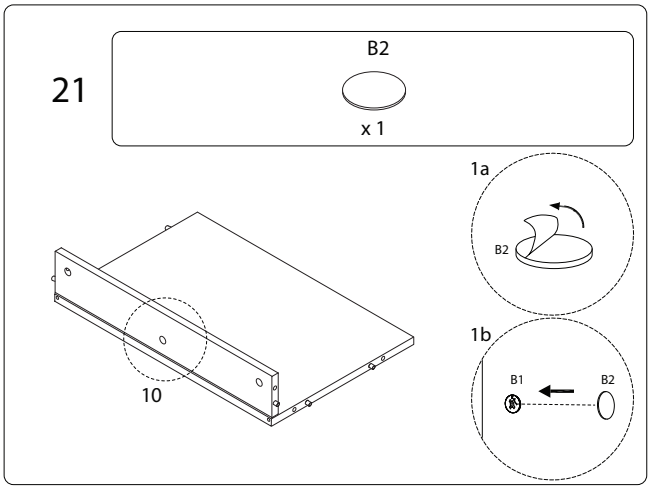

20

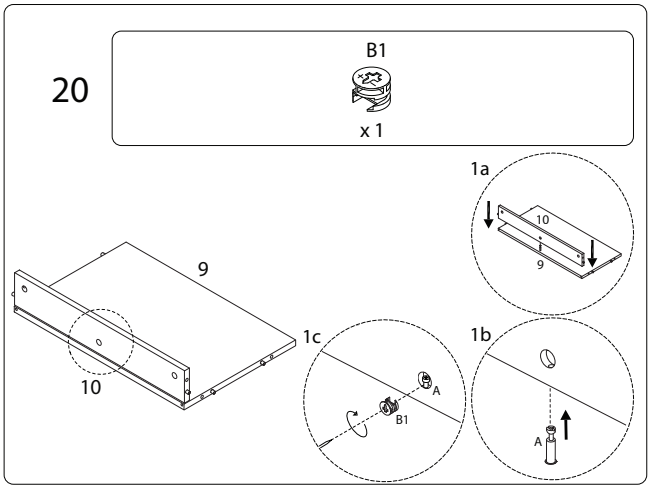

22

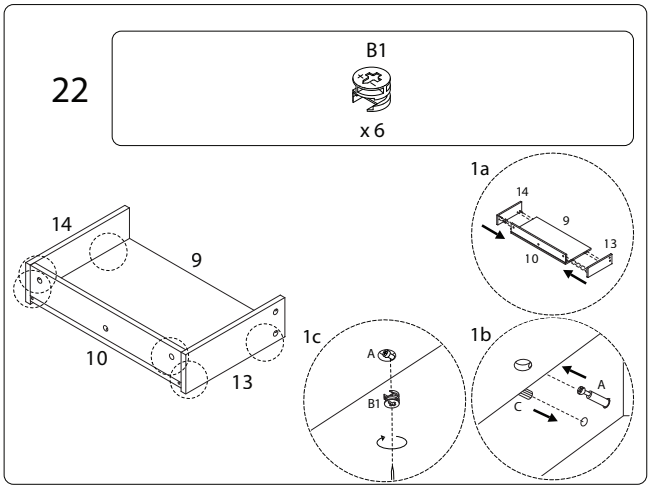

23

B2

x 6

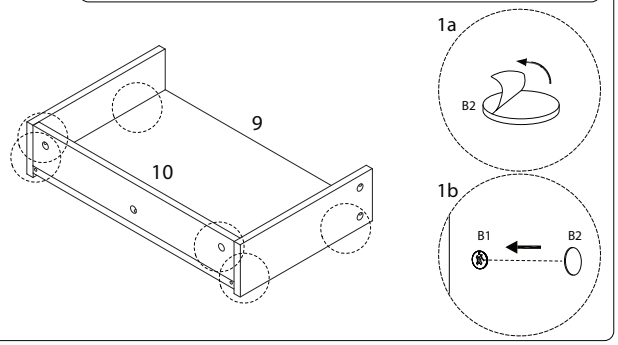

24

B1

x 5

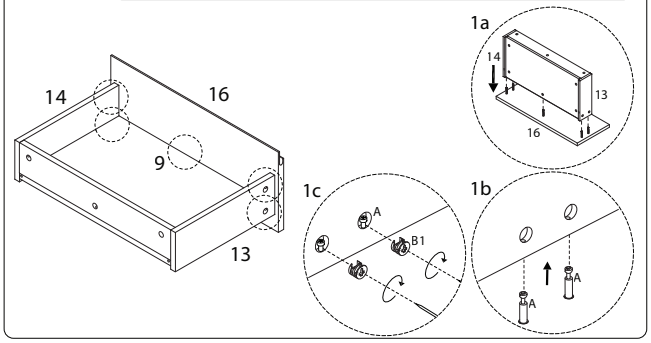

17/22

77/VITA/151225/

25

B2

x 5

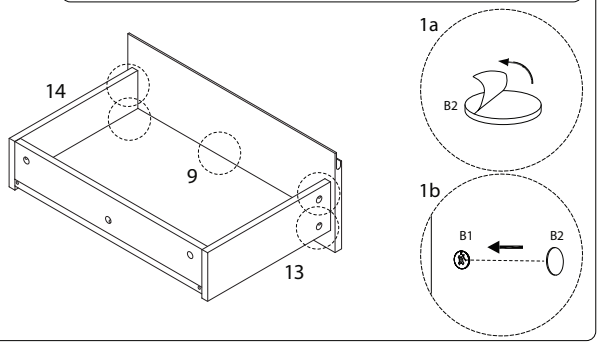

26

K

x 4

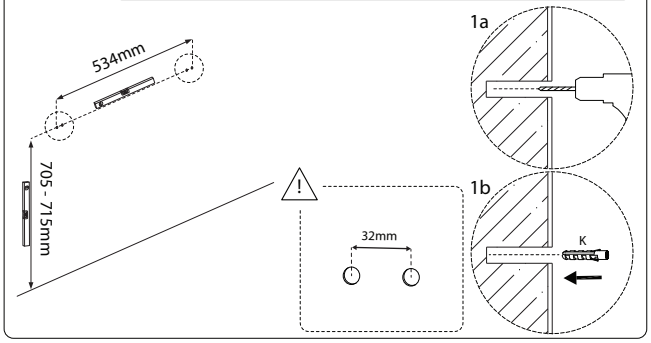

18/22

77/VITA/151225/

27

D2

x 2

M

M4 x 40

x 4

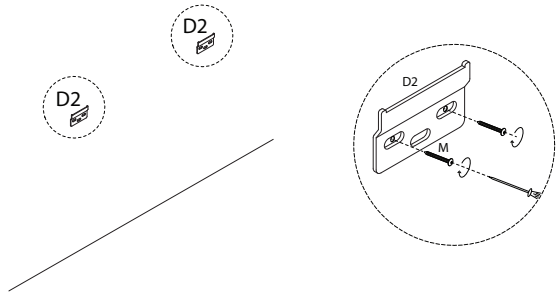

!

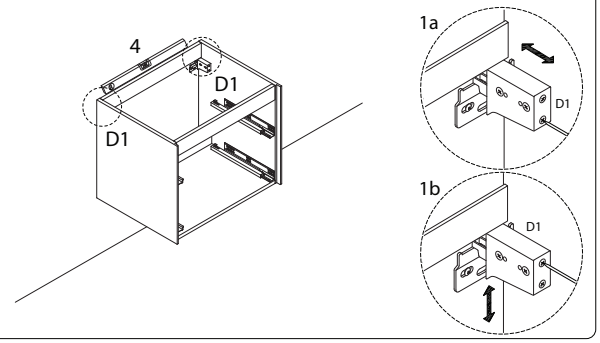

28

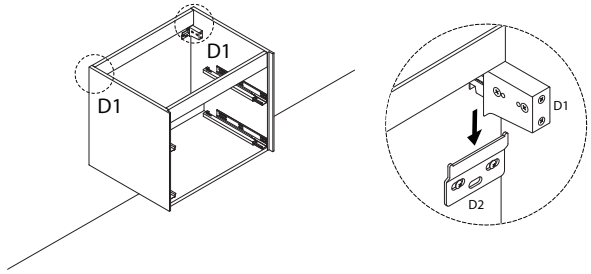

19/22

77/VITA/151225/

29

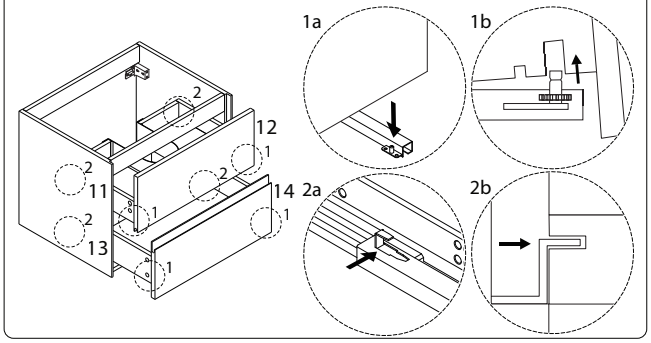

20/22

77/VITA/151225/

30

H

ST4 x 25

x 4

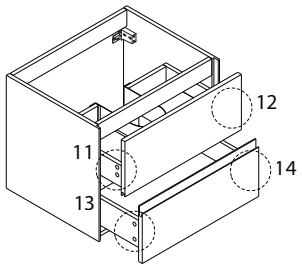

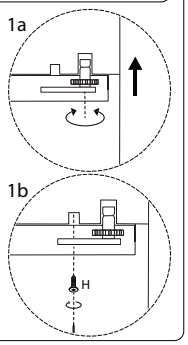

31

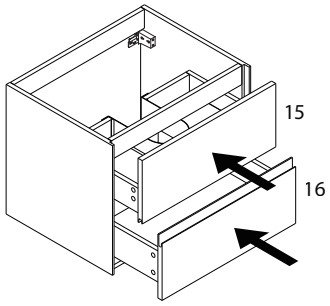

32

N

x 1

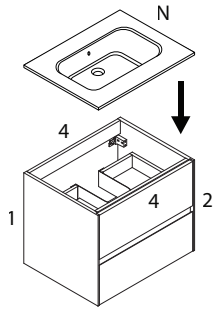

33

