ASAA

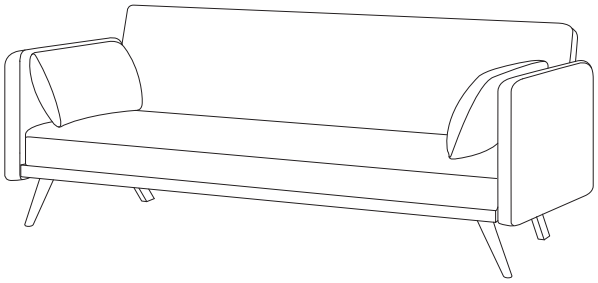

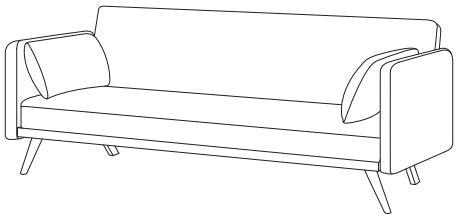

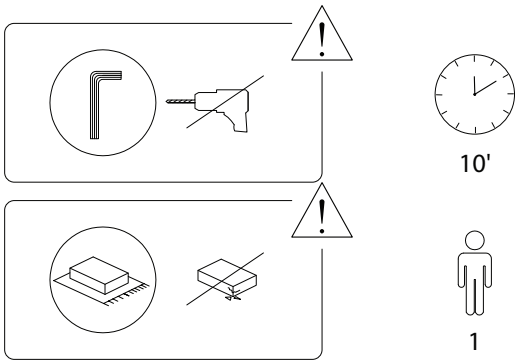

1252/ASAA/130624/

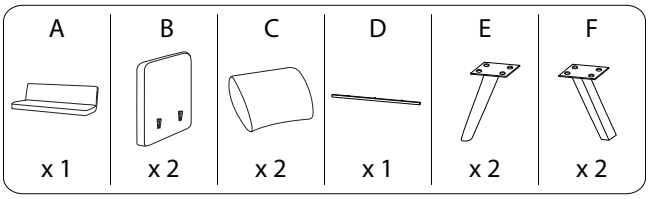

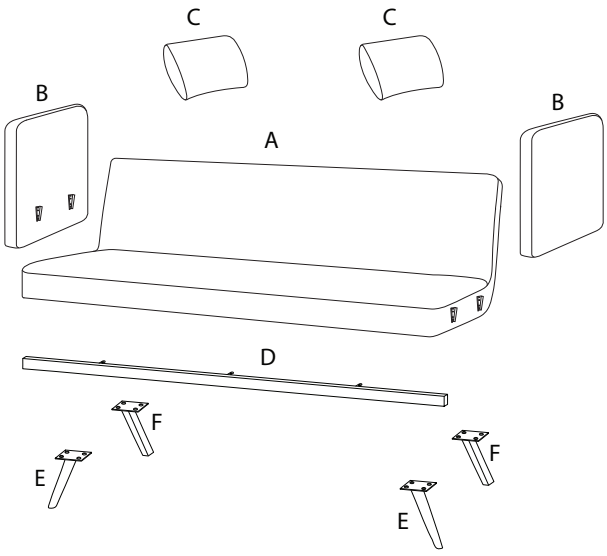

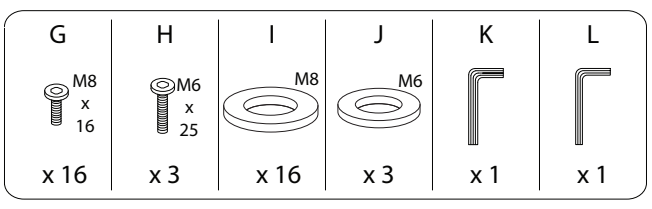

1252/ASAA/130624/

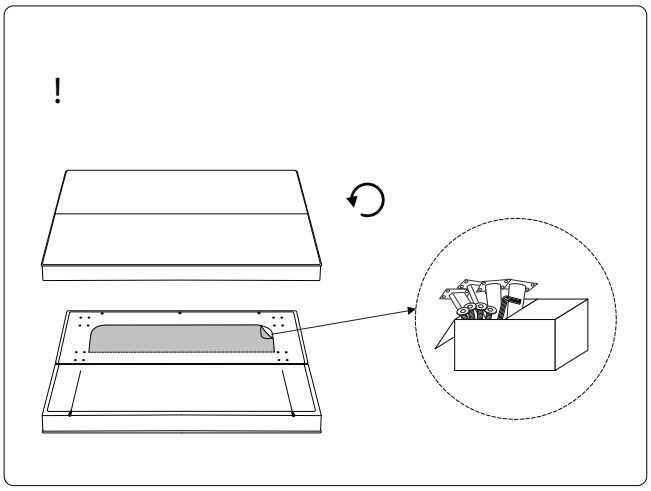

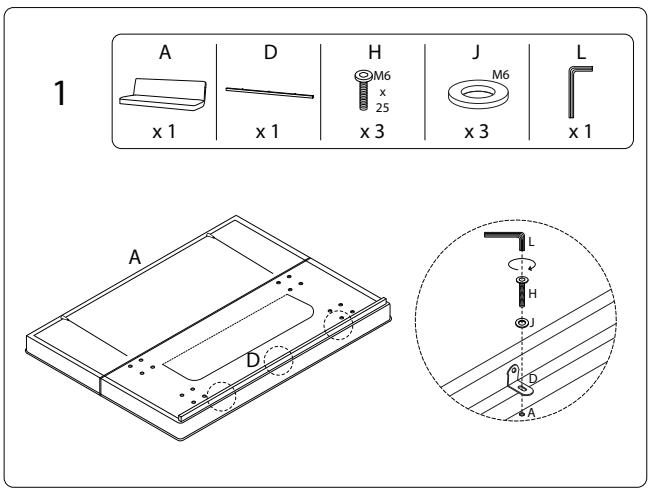

1252/ASAA/130624/

2

E	F	G	I	K
x 2	x 2	M8 x 16 x 16	M8 x 16	x 1

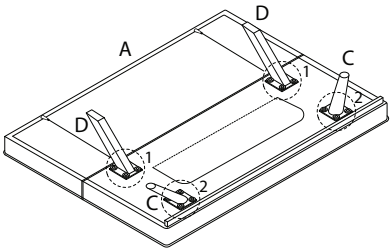

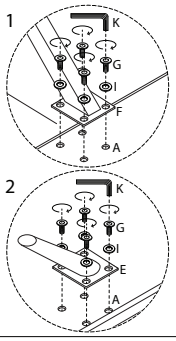

3

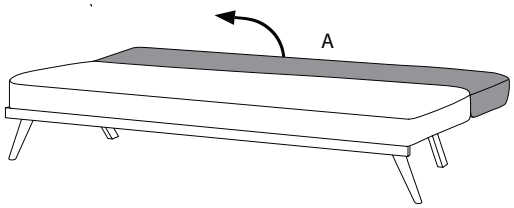

1252/ASAA/130624/

4

B
x 2

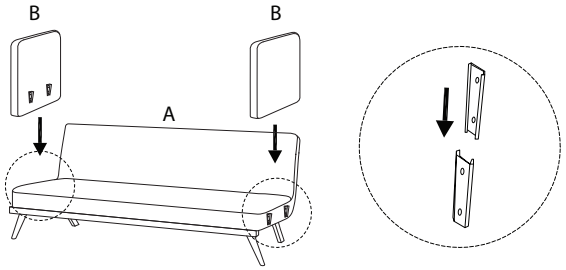

5

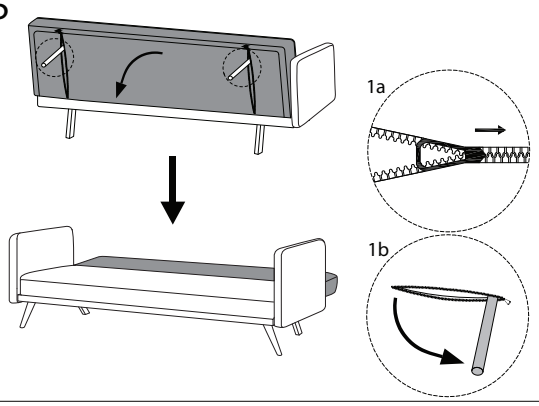

1252/ASAA/130624/