Assembly Instruction

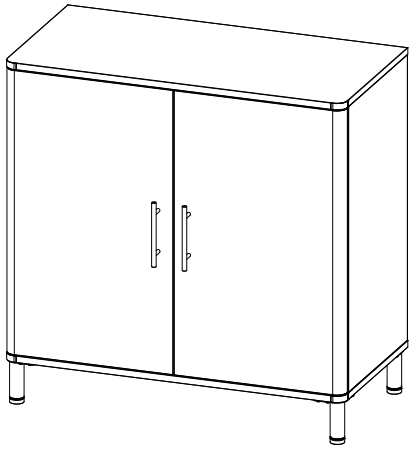

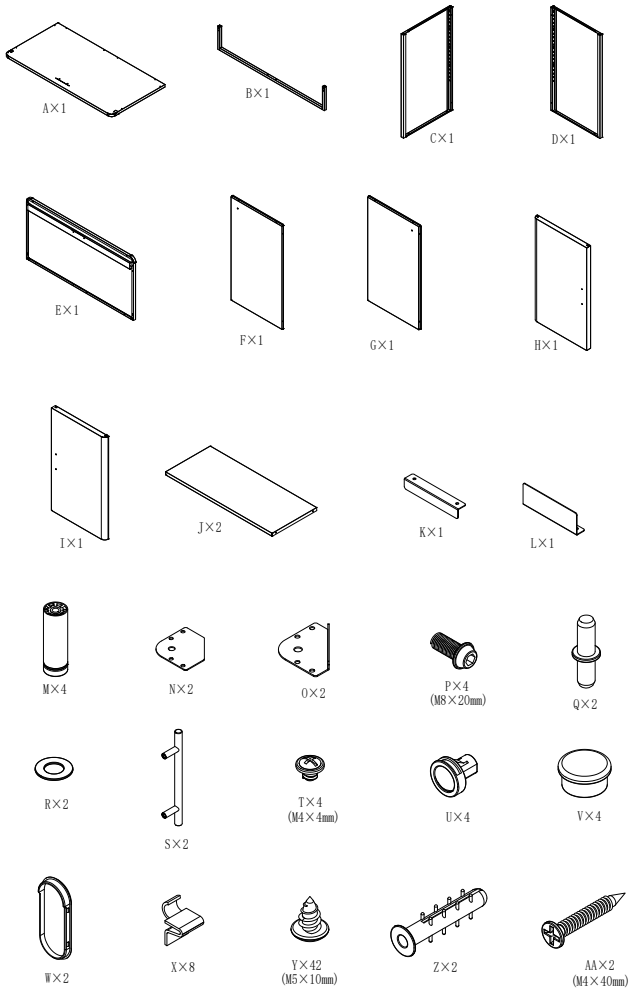

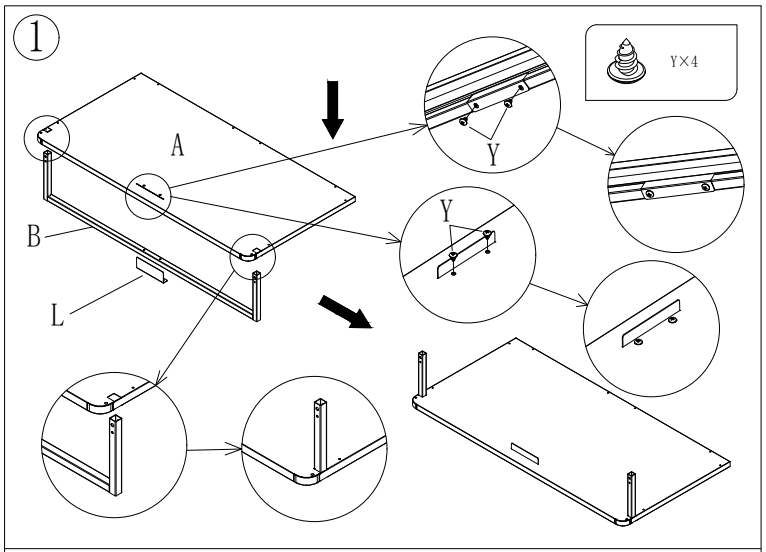

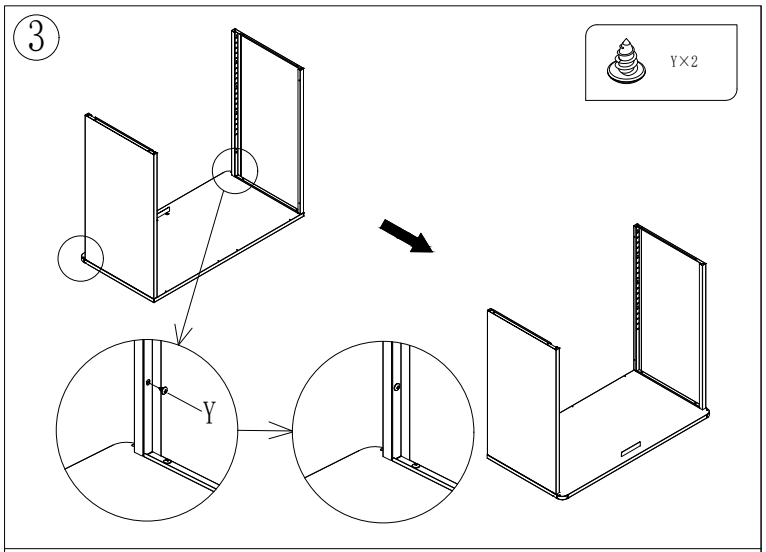

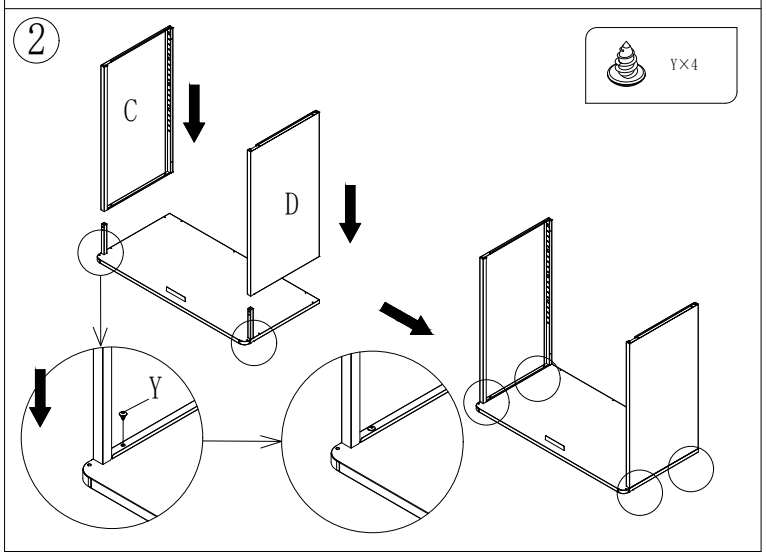

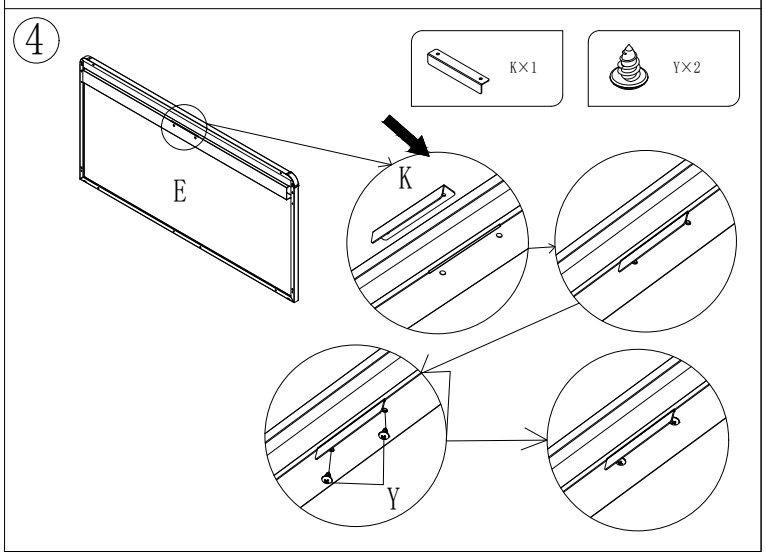

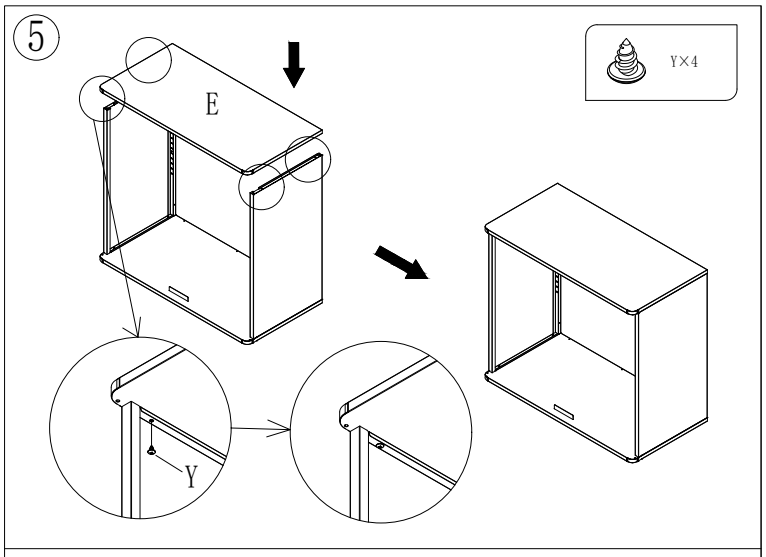
5
E
Y
Y×4

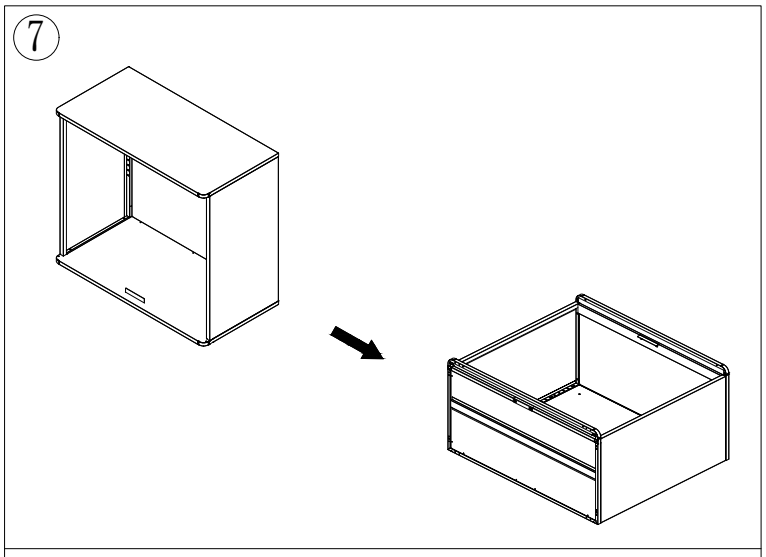
7

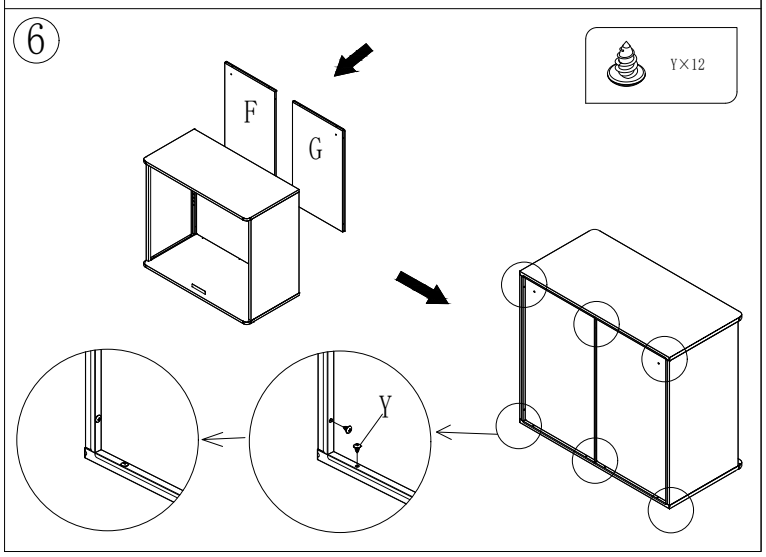
6
F
G
Y
Y×12

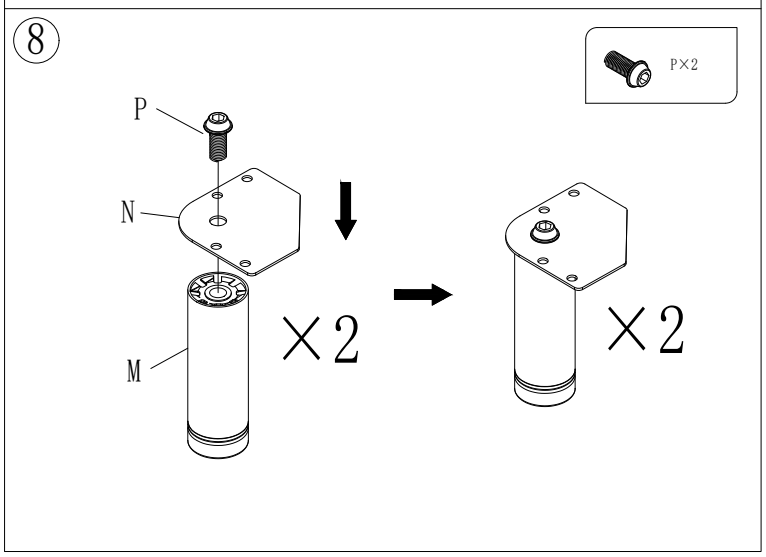
8
P
N
M
×2
×2
P×2

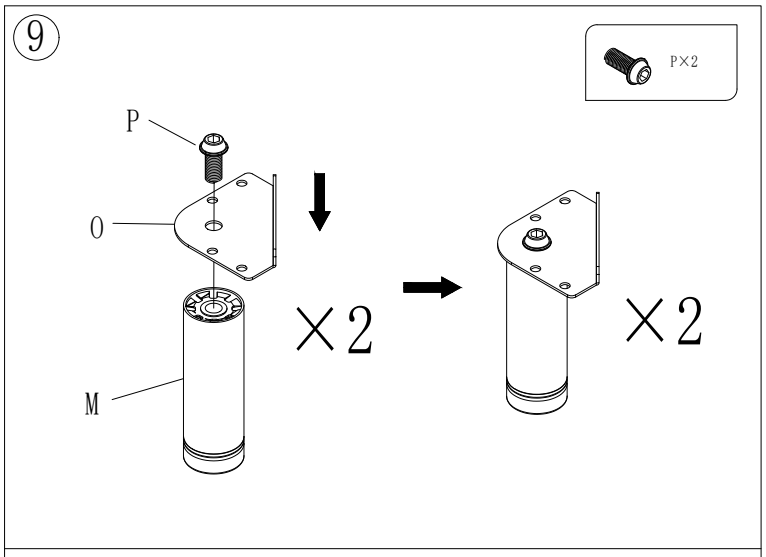
9
P
O
M
×2
×2
P×2

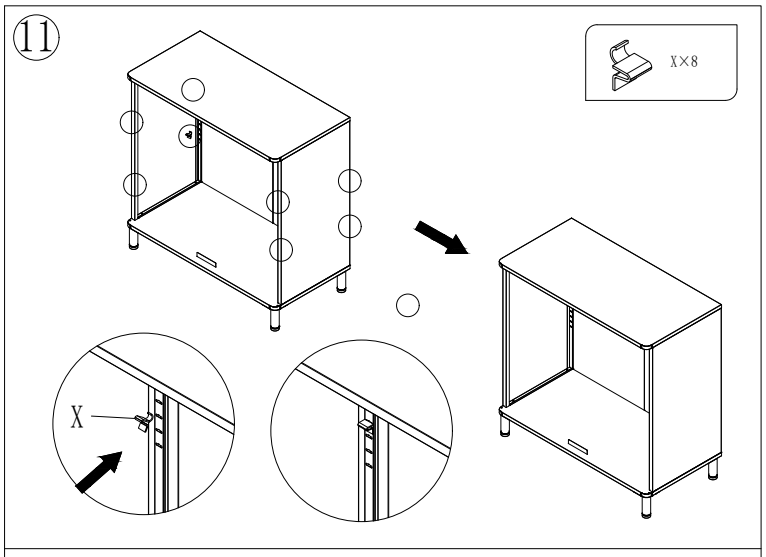
11
X
X×8

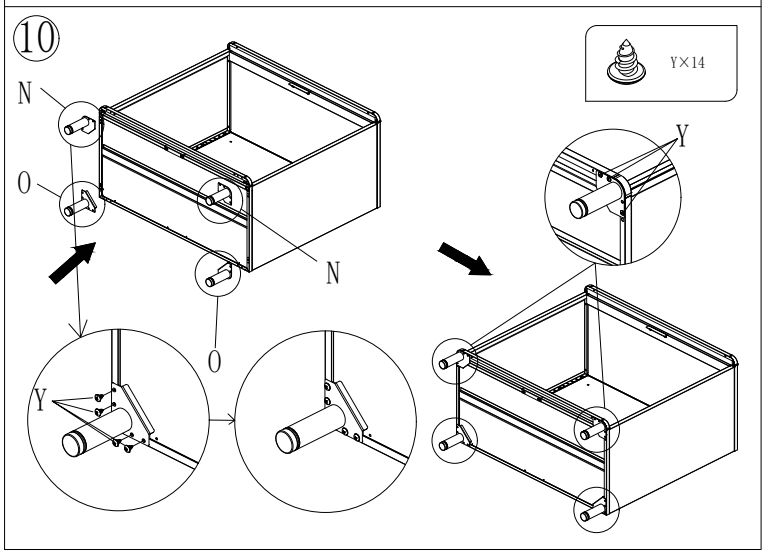
10
N
O
N
O
Y
Y
Y×14

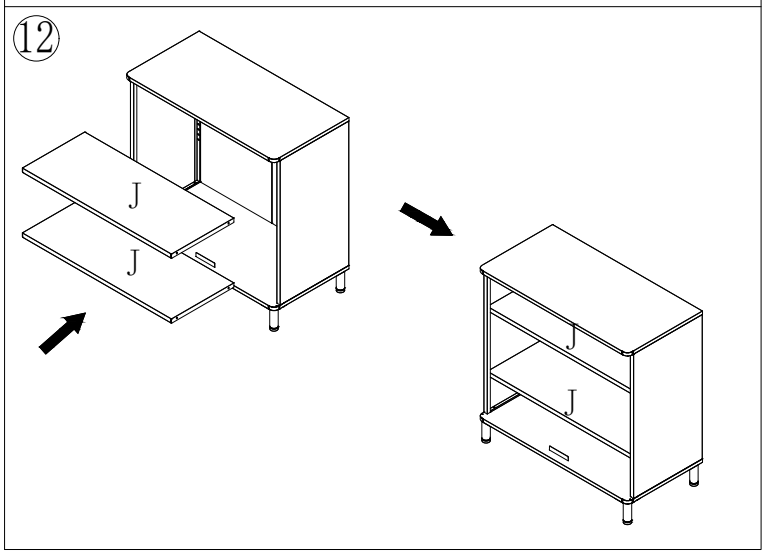
12
J
J
J
J

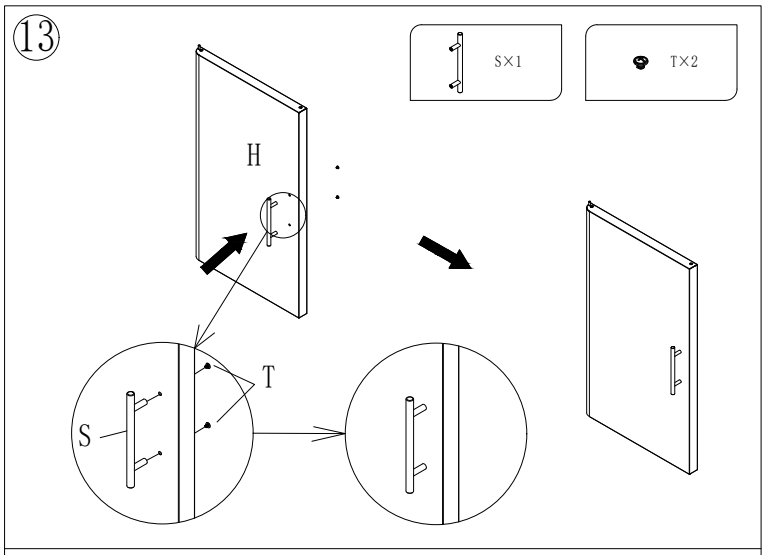
13
S×1
T×2
H
T
S

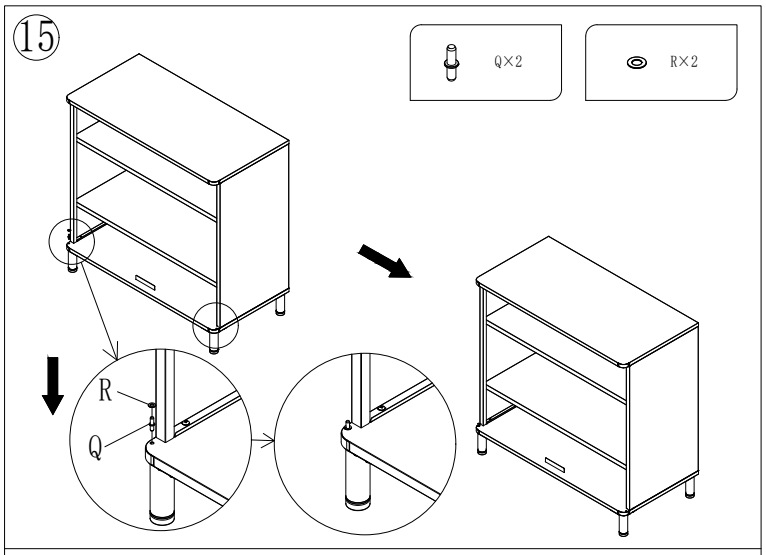
15
Q×2
R×2
R
Q

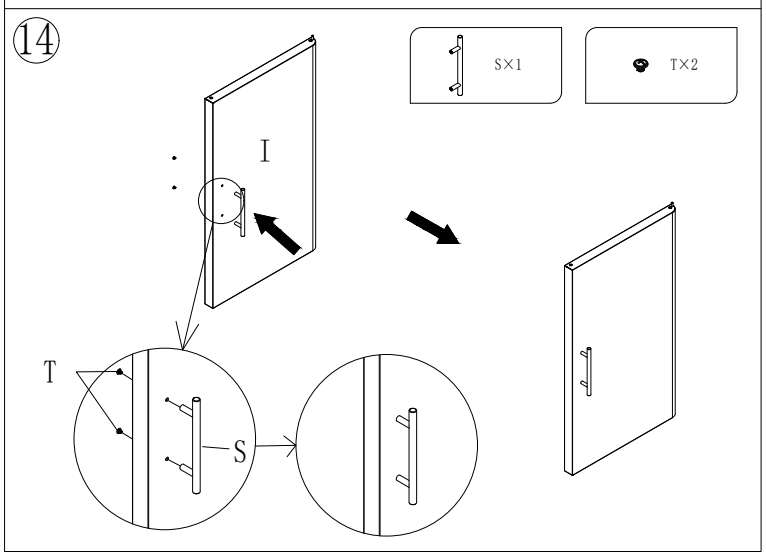
14
S×1
T×2
I
T
S

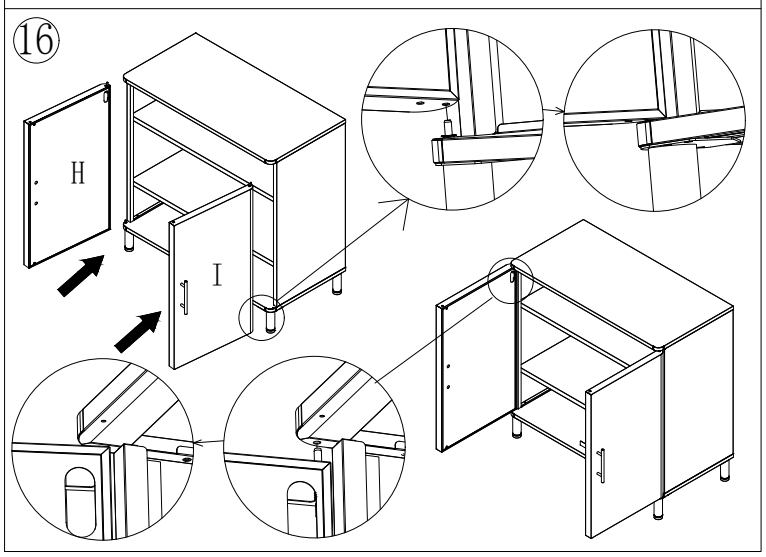
16
H
I

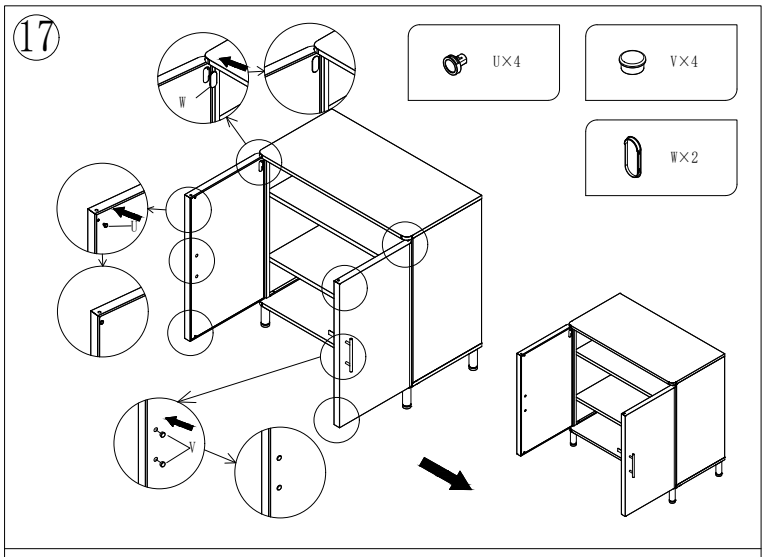
17
U×4
V×4
W×2
W
U
V

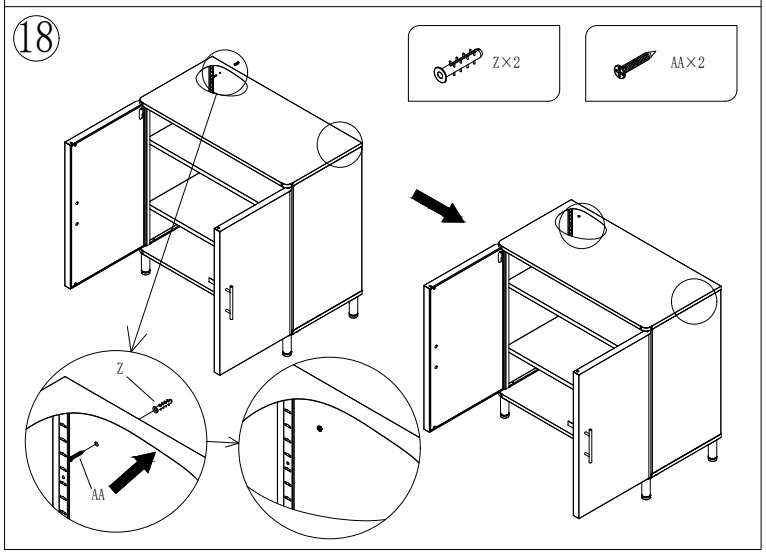
18
Z×2
AA×2
Z
AA