YERRES

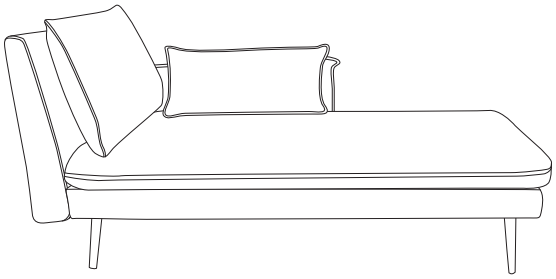

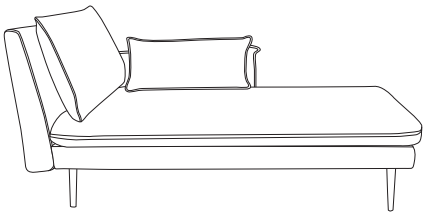

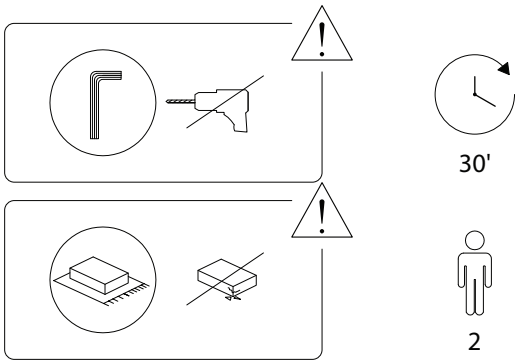
30'
2

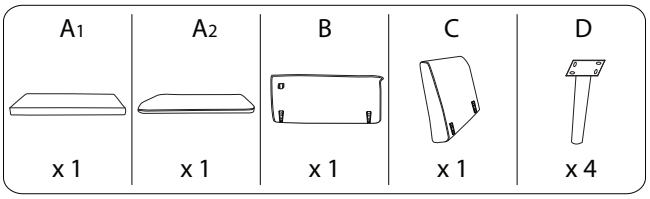
A1
x 1
A2
x 1
B
x 1
C
x 1
D
x 4

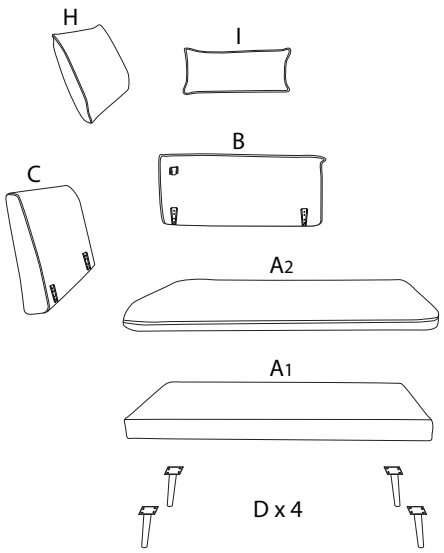
H
I
B
C
A2
A1
D x 4

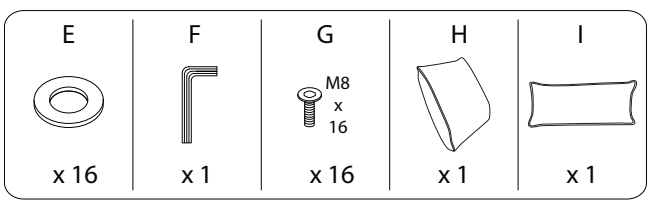
E
x 16
F
x 1
G
M8
x
16
x 16
H
x 1
I
x 1

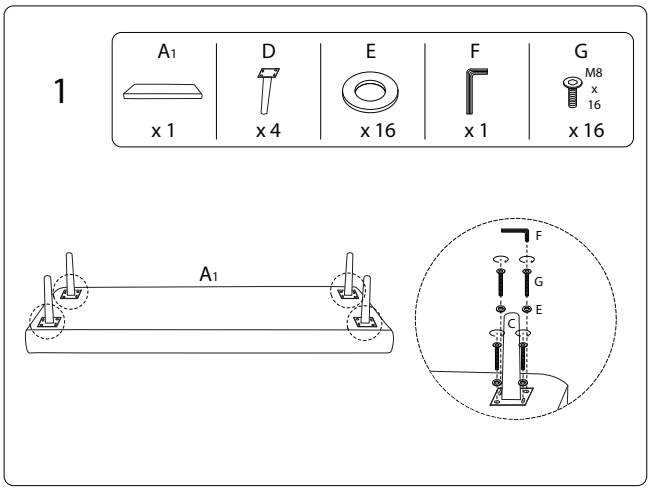
1
A1
x 1
D
x 4
E
x 16
F
x 1
G
M8
x
16
x 16
A1
F
G
E
C

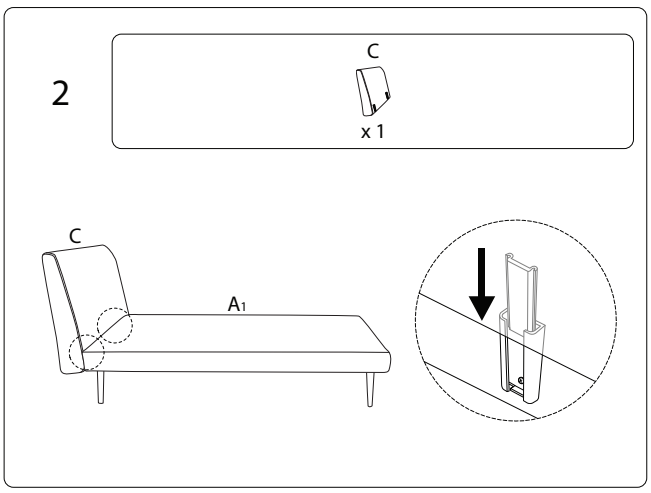
2
C
x 1
C
A1

3

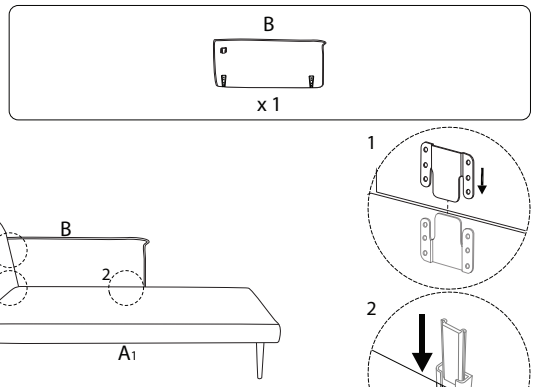

4

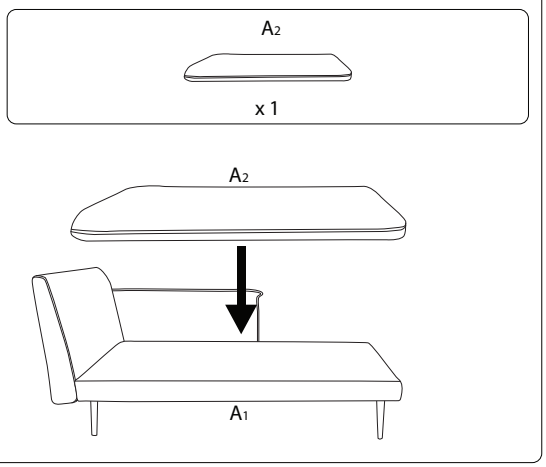

!

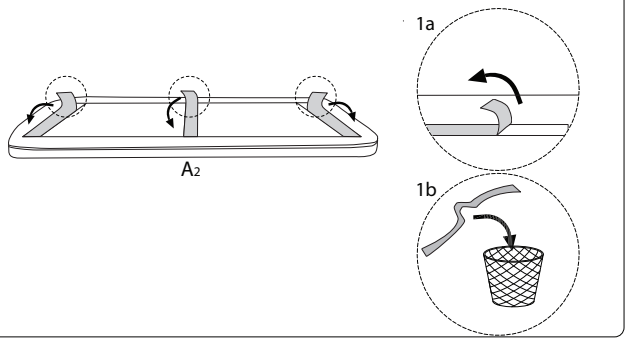

5

