# SARDIS



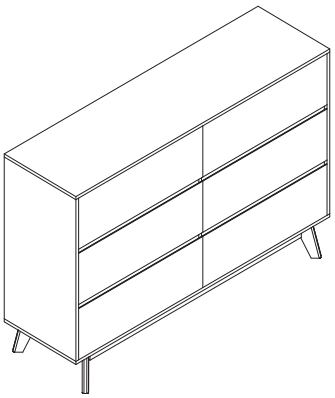

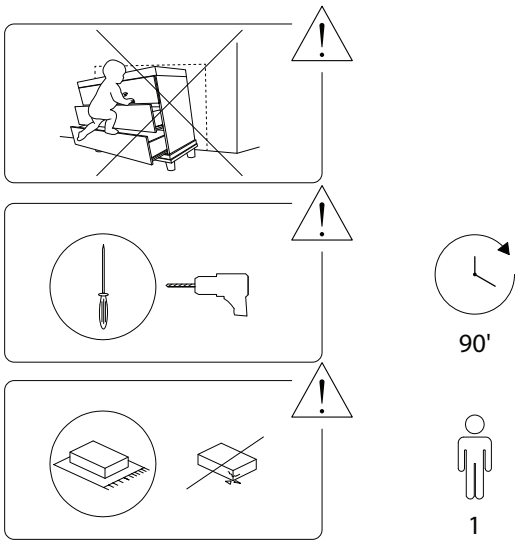




1477/SARDIS/210225/

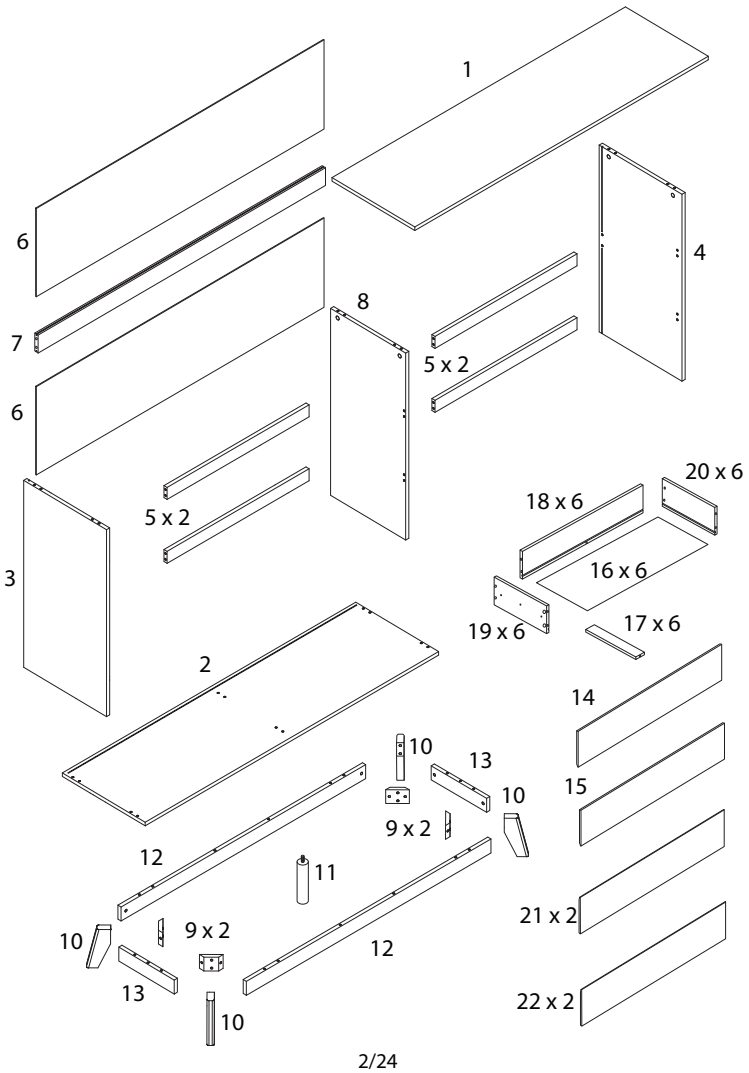




1477/SARDIS/210225/

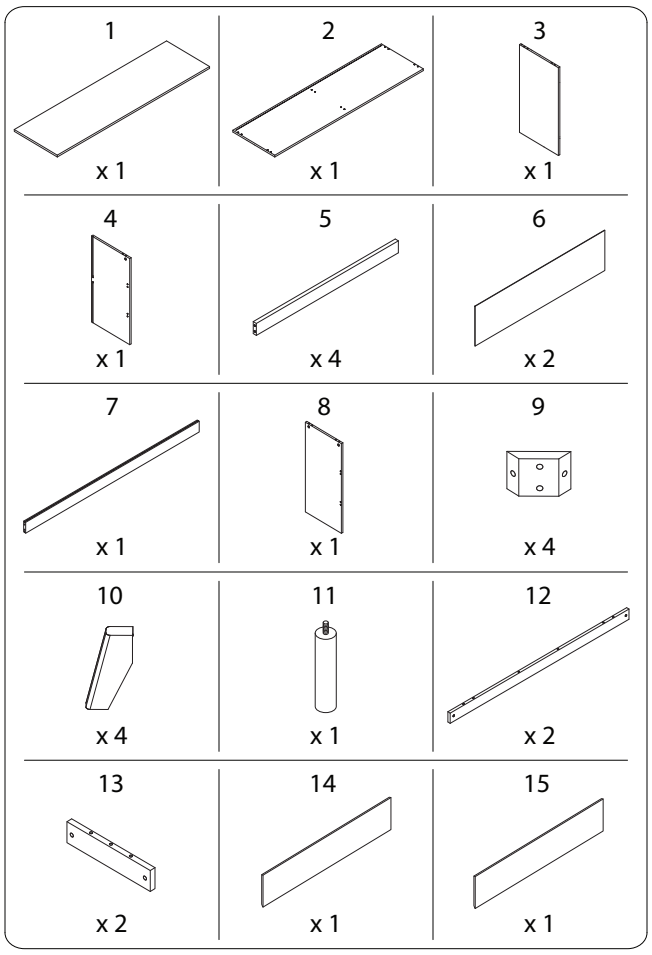




1477/SARDIS/210225/

| 16 | 17 | 18 |
|---|---|---|
| x 6 | x 6 | x 6 |
| 19 | 20 | 21 |
| x 6 | x 6 | x 2 |
| 22 | | |
| x 2 | | |





| A | B | C | D |
|---|---|---|---|
| x 41 | x 41 | x 28 | x 4 |
| E | F | G | H |
| M4 x 35 | M6 x 65 | M3 x 12 | M3 x 16 |
| x 36 | x 8 | x 72 | x 12 |
| $J_1$ | $J_2$ | $J_3$ | $J_4$ |
| M2 x 10 | | M4 x 35 | |
| x 2 | x 2 | x 2 | x 2 |
| K | L | M | N |
| x 1 | x 12 | M4 x 25 | M4 x 45 |
| | | x 8 | x 10 |
| U | | | |
| x 12 | | | |





!

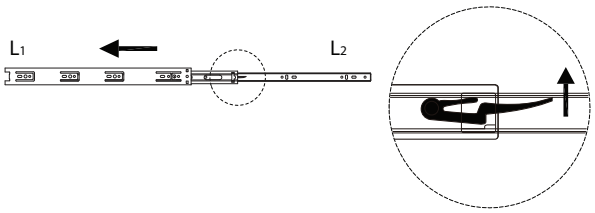


2

| 8 | $L_1$ | G |
|---|---|---|
| x 1 | x 6 | M3 x 12 |
| | | x 18 |

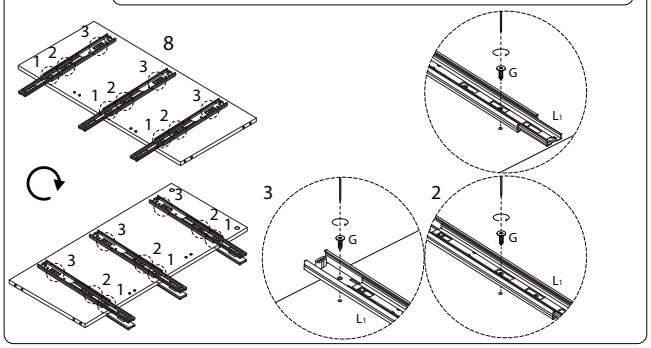


1

| 3 | 4 | $L_1$ | G |
|---|---|---|---|
| x 1 | x 1 | x 6 | M3 x 12 |
| | | | x 18 |

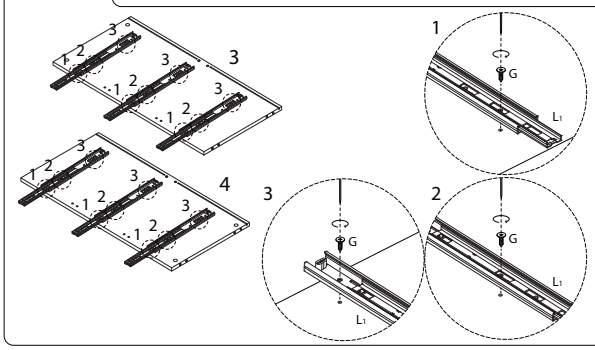






3

| 7 | A |
|---|---|
| x 1 | x 1 |

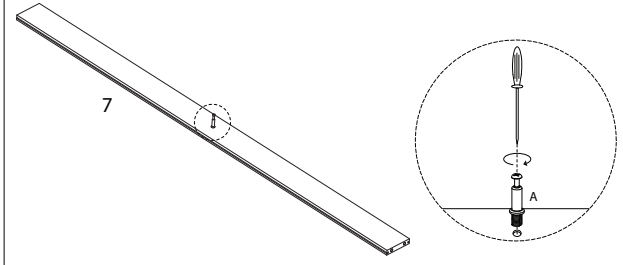

4

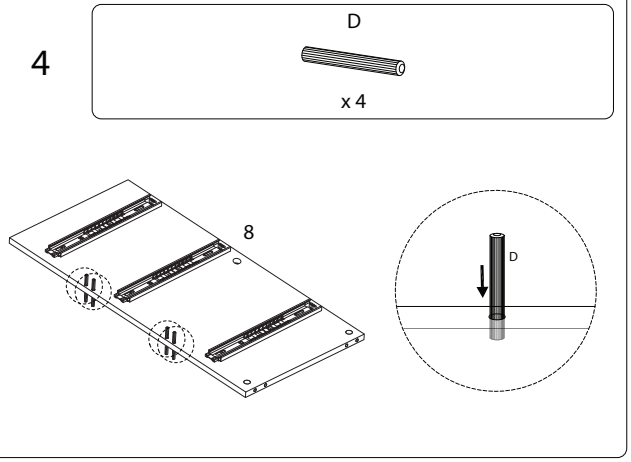


6

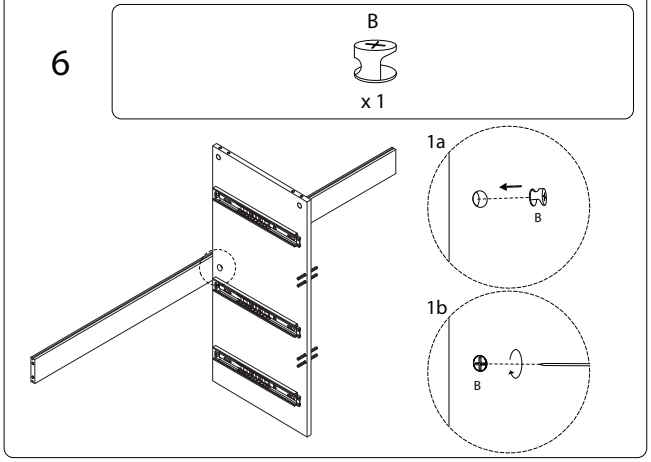


5

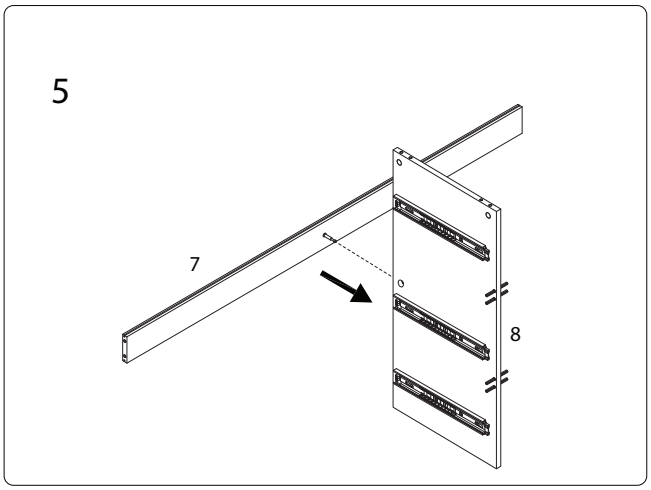


7

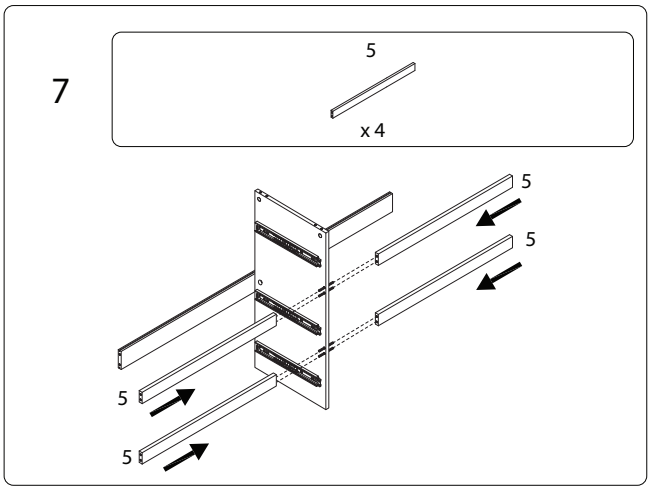










8

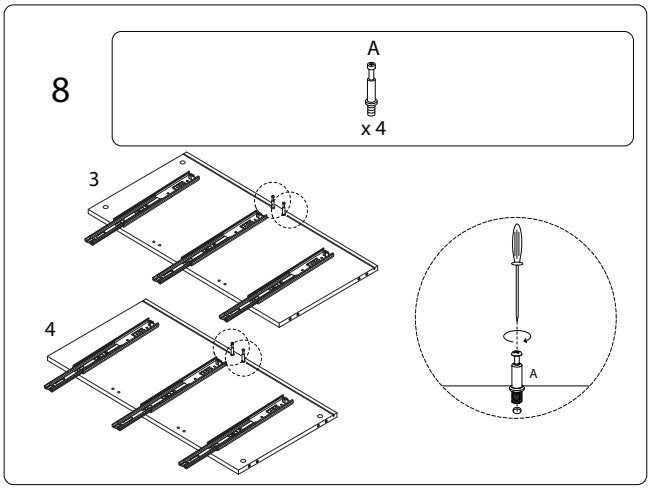


10

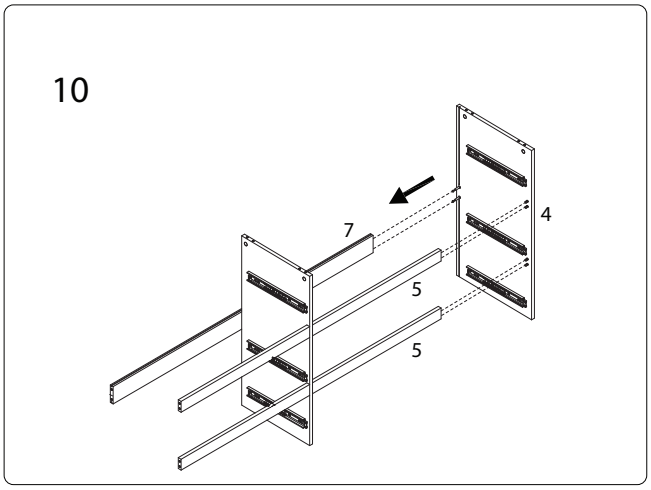


9

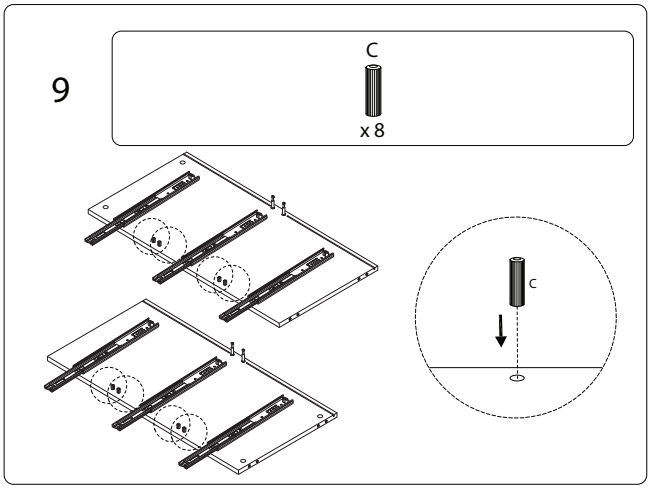


11

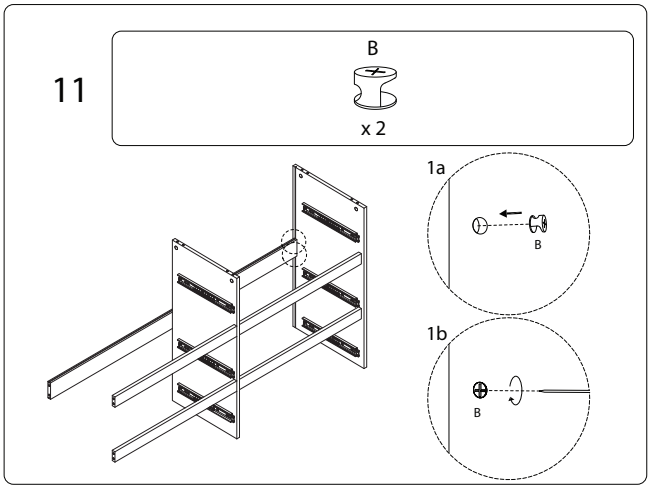

12

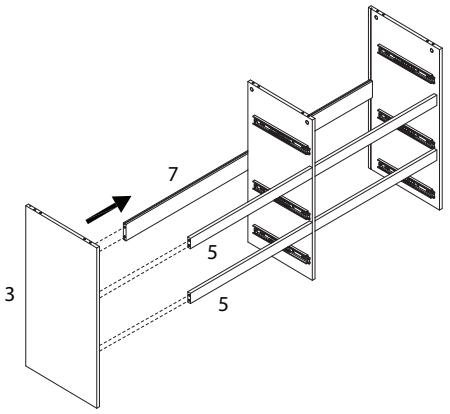


13

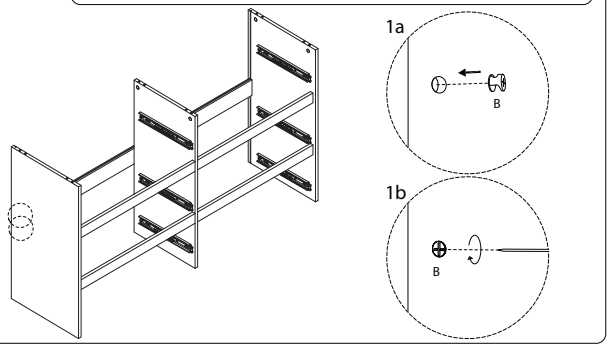






14

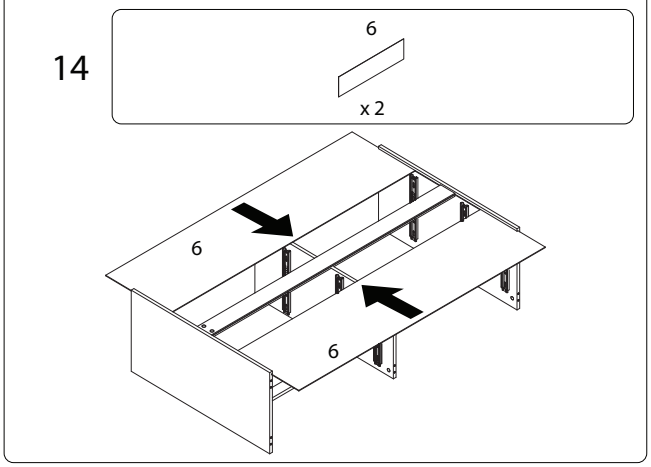


15

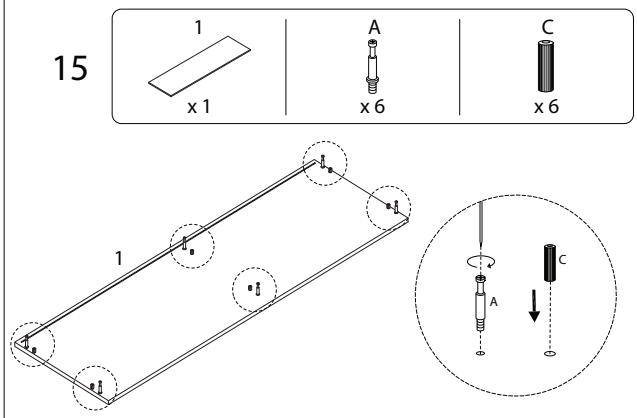






16

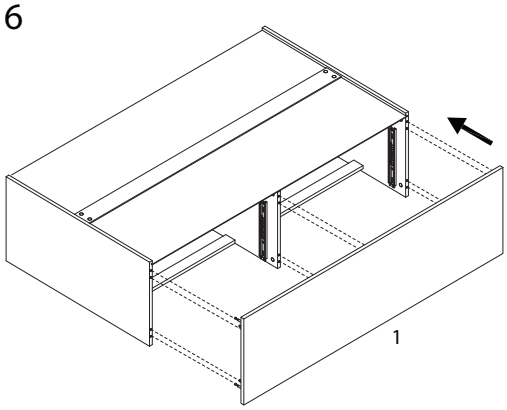


17

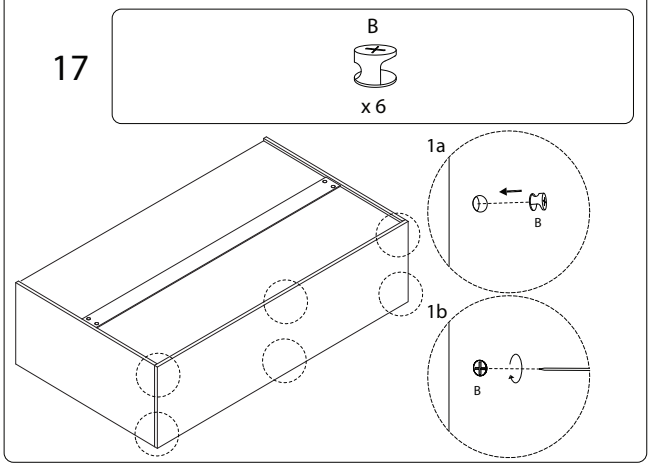






18

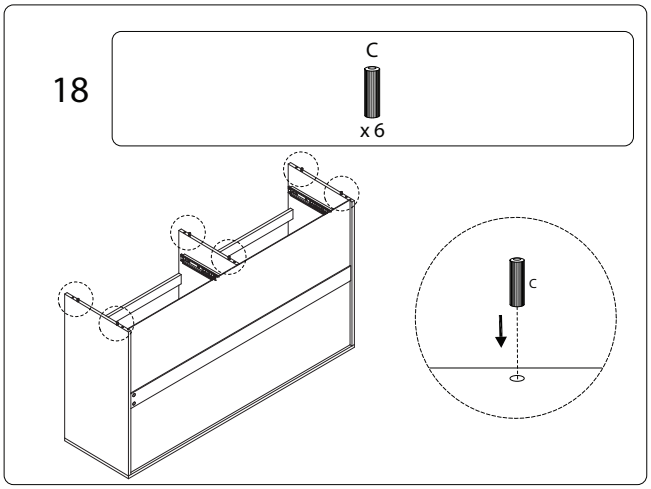


19

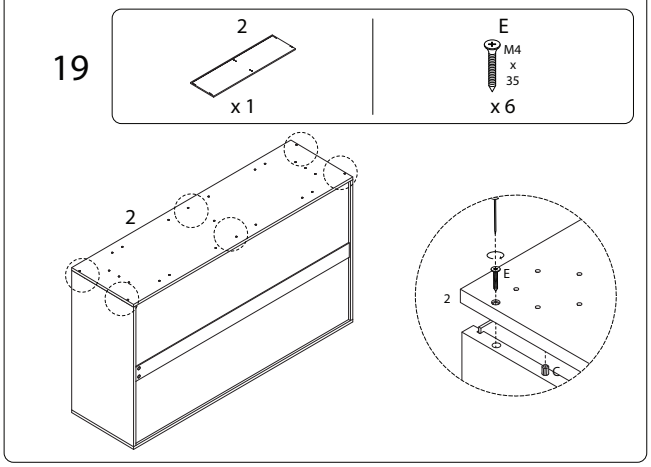

## 20

C
x 8

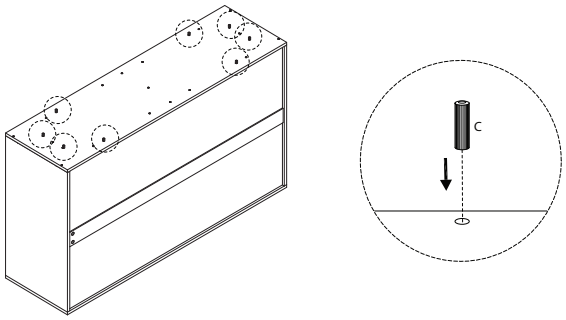


## 21

| 9 | 12 | 13 | M |
|---|---|---|---|
| x 4 | x 2 | x 2 | M4 x 25 x 8 |

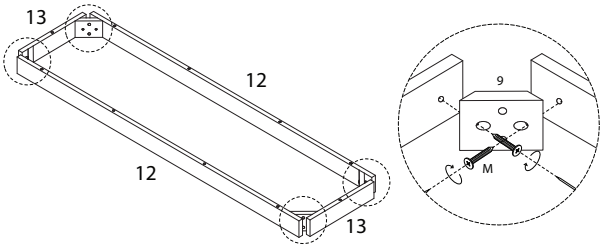


16/24

1477/SARDIS/210225/

## 22

| 10 | F |
|---|---|
| x 4 | M6 x 50 x 8 |

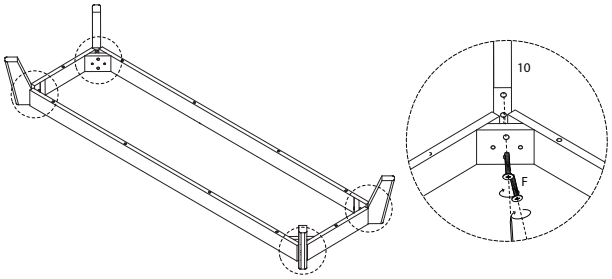


## 23

N
M4 x 45
x 10

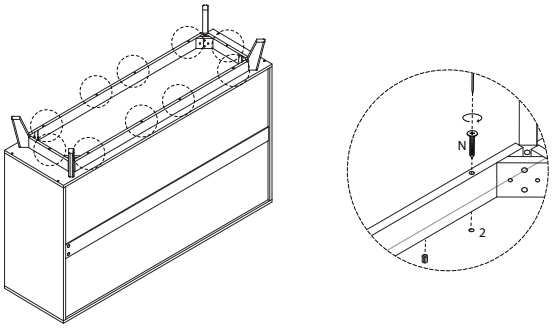


17/24

1477/SARDIS/210225/

## 24

| 11 | K |
|---|---|
| x 1 | x 1 |

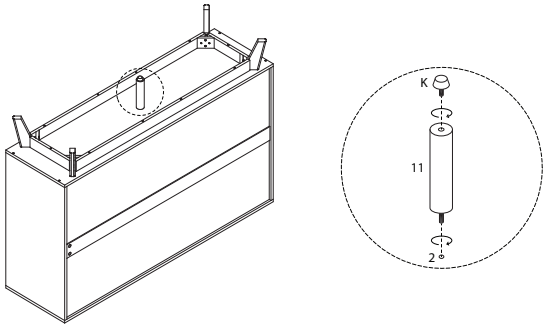


## 26 x 6

| 18 | 19 | 20 | E |
|---|---|---|---|
| x 1 | x 1 | x 1 | M4 x 35 x 4 |

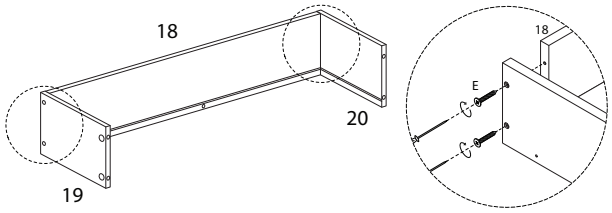


## 25

| H | U |
|---|---|
| M3 x 16 x 12 | x 12 |

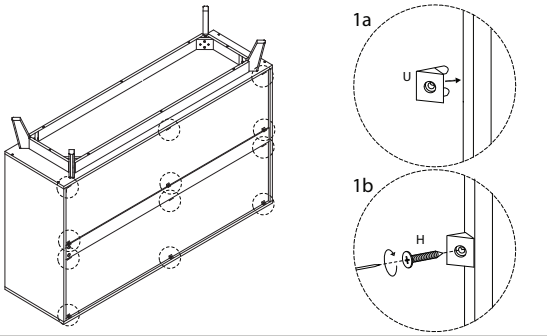


18/24

1477/SARDIS/210225/

## 27 x 6

| 17 | E |
|---|---|
| x 1 | M4 x 35 x 1 |

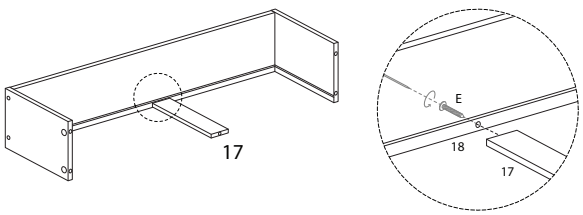


19/24

1477/SARDIS/210225/

28 x 6

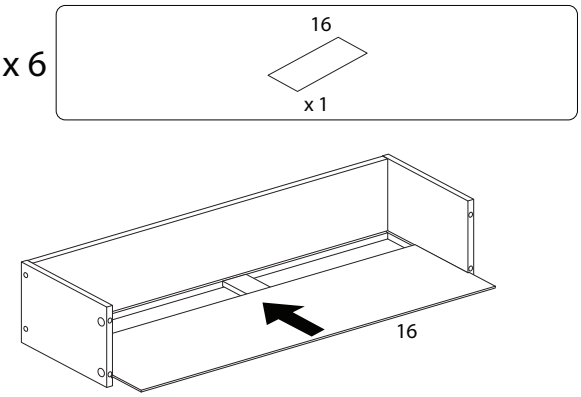


30 x 2

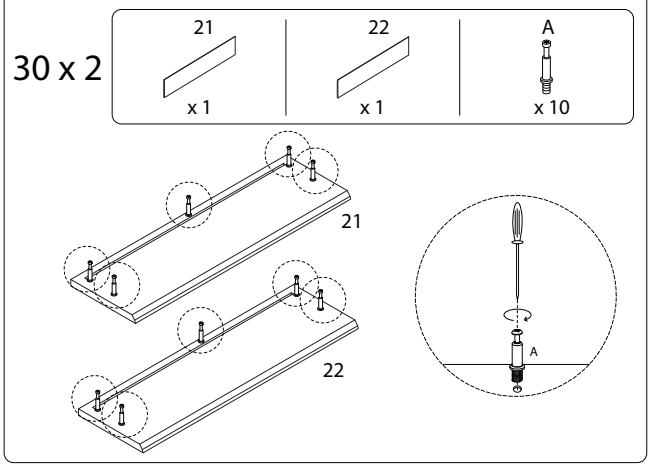


29

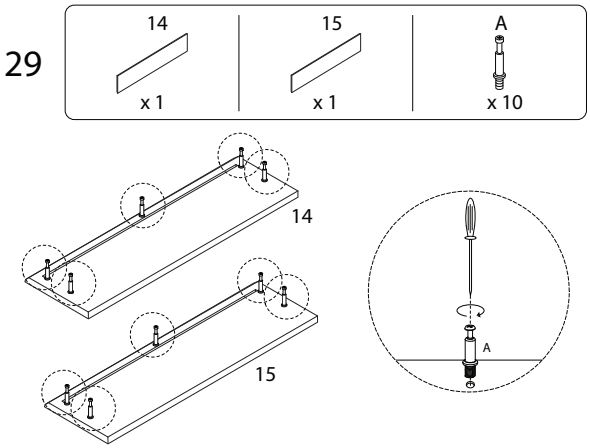


31

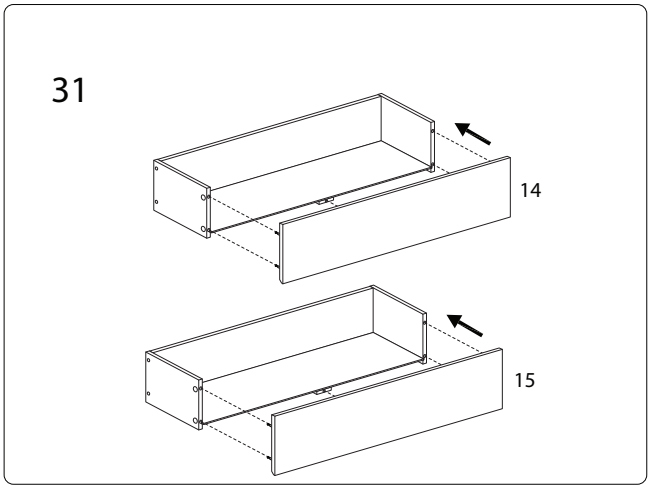




1477/SARDIS/210225/



1477/SARDIS/210225/

32 x 2

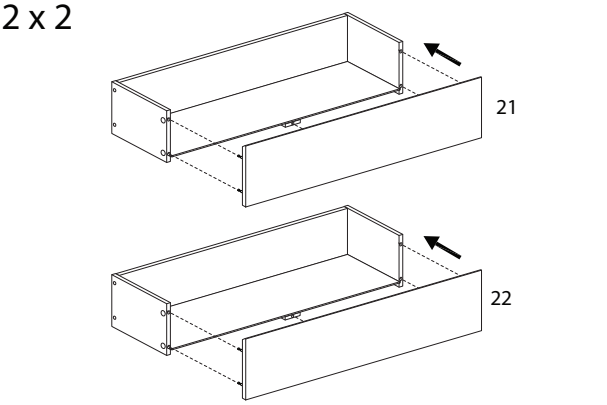


34 x 6

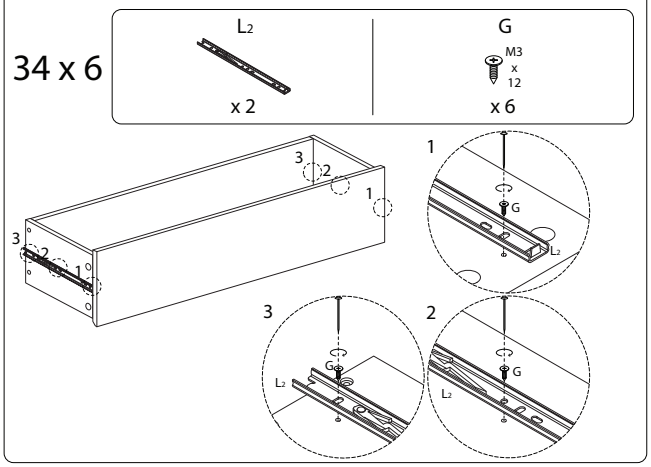


33 x 6

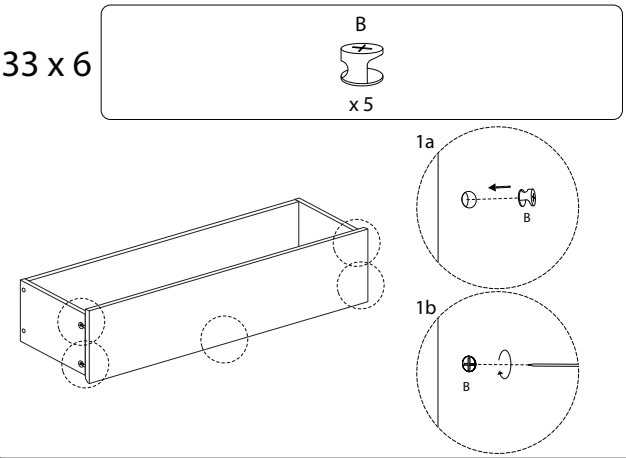


35

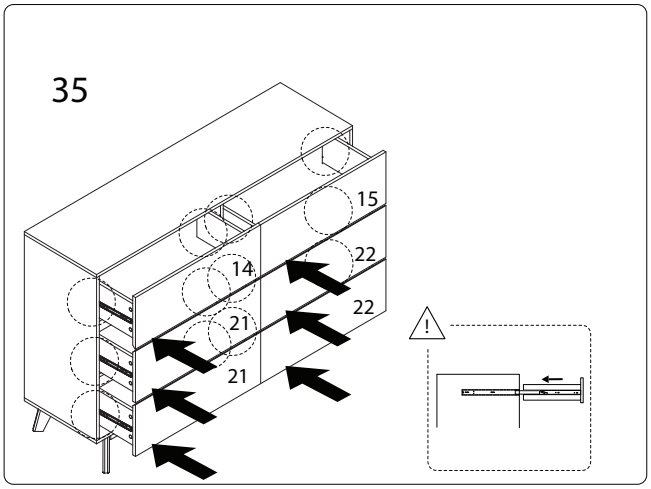




1477/SARDIS/210225/



1477/SARDIS/210225/

## 36

| $J_1$ | $J_2$ |
|---|---|
| M2 x 10 | |
| x 2 | x 2 |

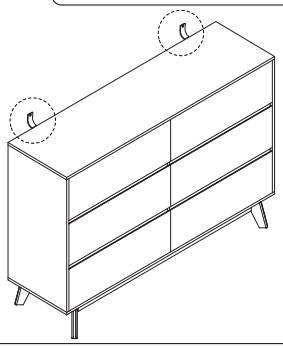

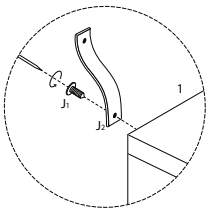


## 37

| $J_3$ | $J_4$ |
|---|---|
| M4 x 35 | |
| x 2 | x 2 |

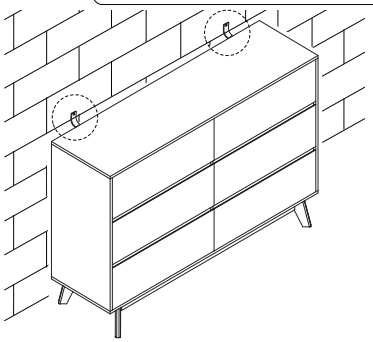

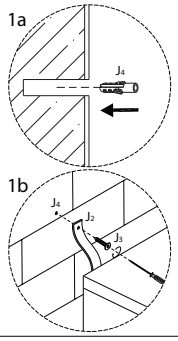




1477/SARDIS/210225/