YUMBILLA



1/5



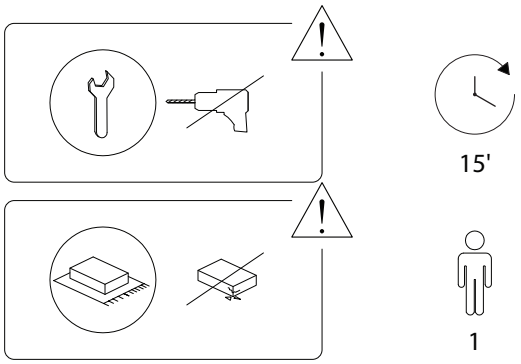

2/5

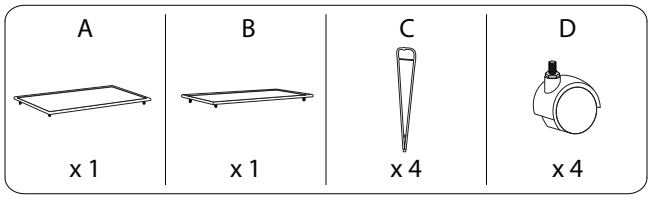

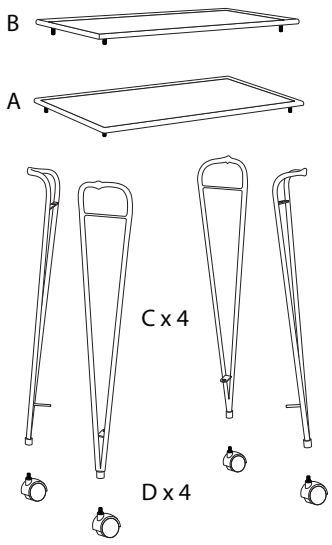

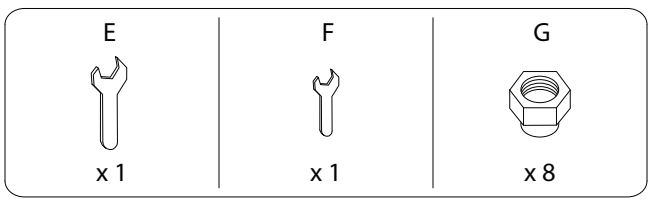

3/5

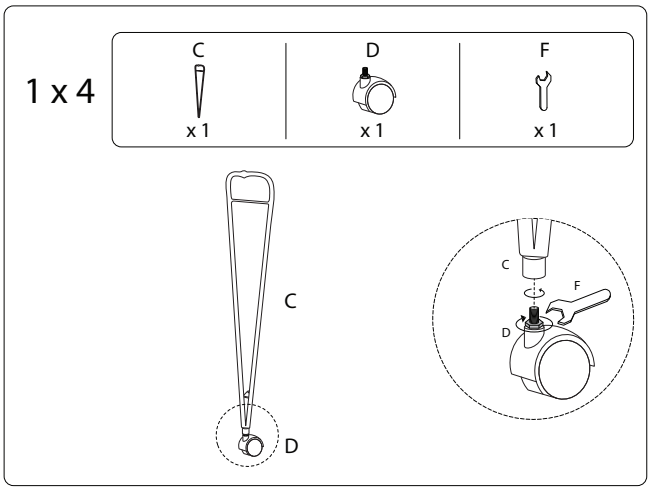

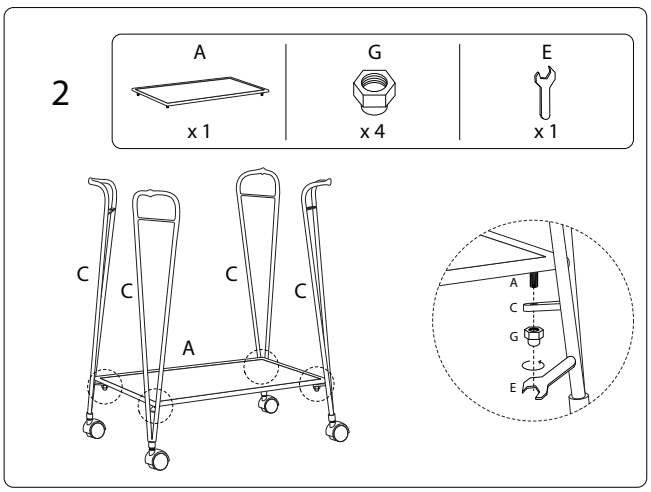

4/5

3

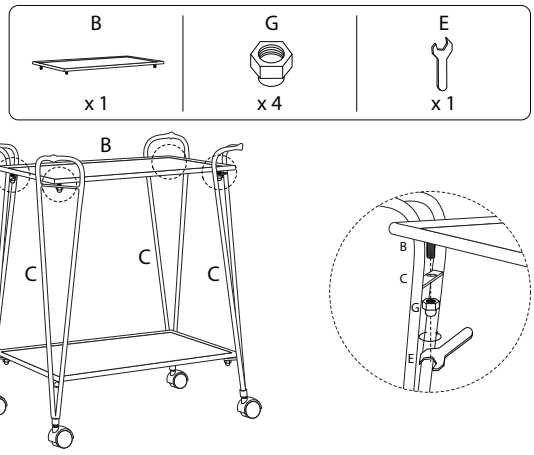

1468/YUMBILLA/050526/