NEELY

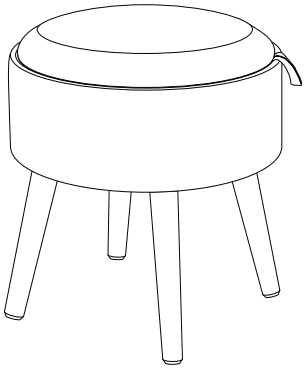

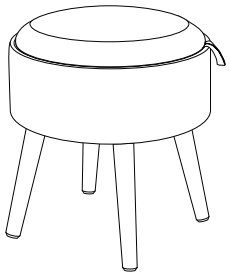

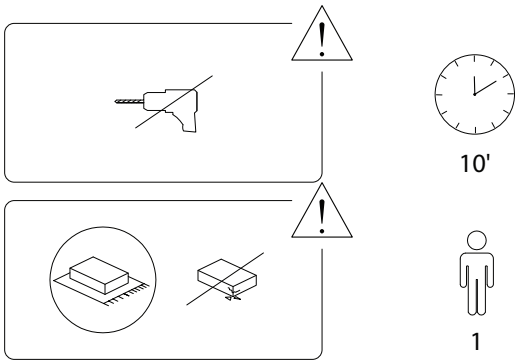

Beliani

Beliani
1297/NEELY/171123/

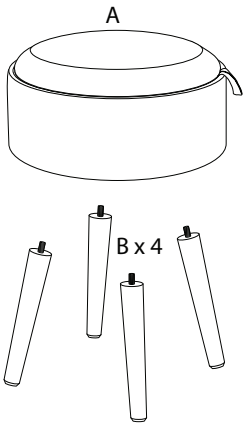

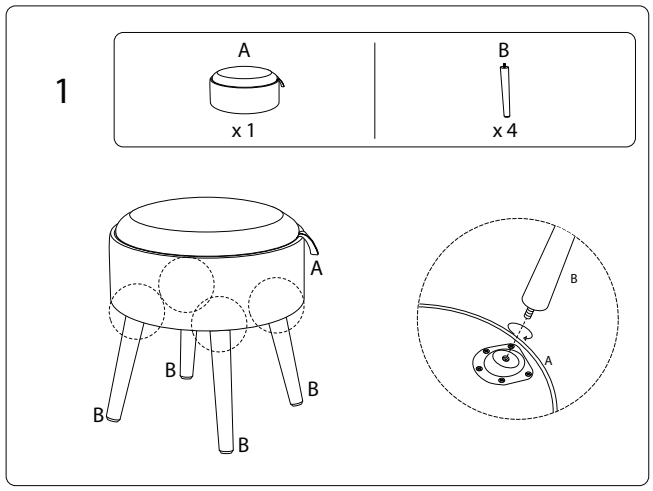

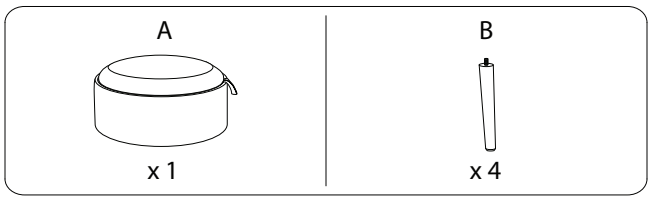

Beliani
1297/NEELY/171123/

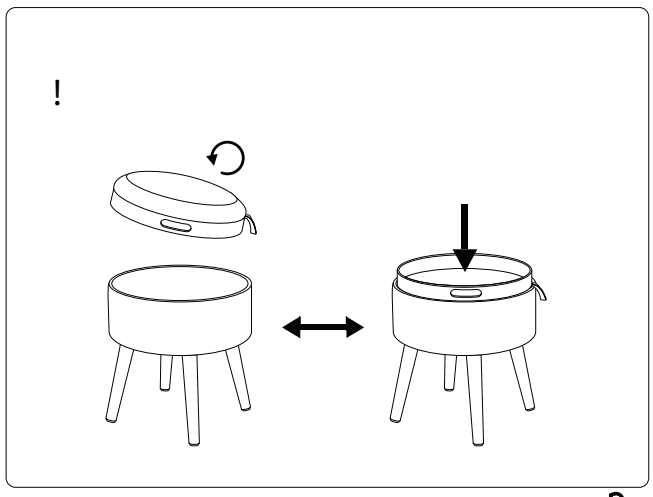

Beliani
1297/NEELY/171123/