N625P224728
N625P224730

Product manual
Gebrauchsanweisung
Manuel du produit
Manual del producto
Manuale del prodotto

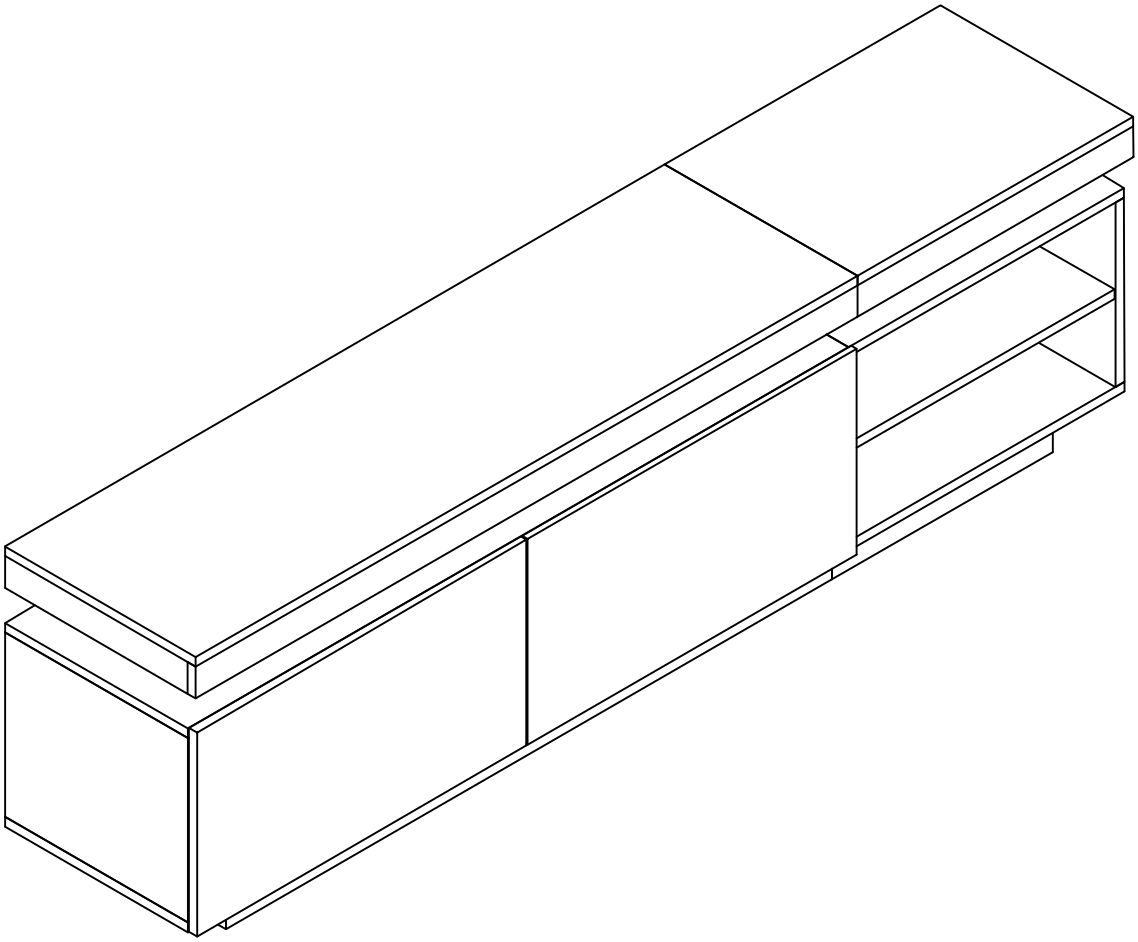

EN: Our product will be delivered to you in 2 packages. The delivery times of these 2 packagesmay differ,please be patient and thank you for your understanding

FR: Notre produit vous sera livr é en 2 colis.Les delais de livraison de ces 2 colis peuvent diff é rer,soyez patient et merci de votre compr é hension.

DE: Unser Produkt wird Ihnen in 2 Paketen geliefert.Die Lieferzeiten dieser 2 Paketekonnenabweichen,bitte haben Sie etwas Geduld und vielen Dank fur Ihr Verstandnis

IT:I nostri prodotti vengono trasportati in due pacchetti. I tempi di consegna dei due pacchetti sono diversi: abbiate pazienza e vi ringrazio per la vostra comprensione.

ES: Nuestro producto se entrega en dos paquetes. El tiempode entrega de estos dos paquetes es diferente. Por favor, sea paciente. Gracias por su comprensin.

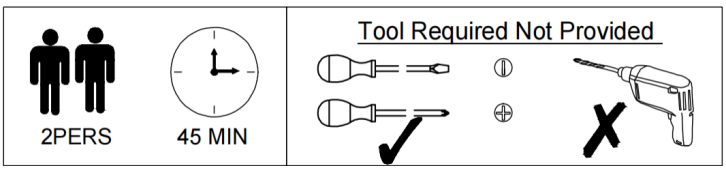

[DE]

Warnung: Lesen Sie diese Anleitung vor dem Zusammenbau bitte vollständig durch. Überprüfen Sie, ob Sie alle auf den Seiten aufgeführten Komponenten und Werkzeuge haben. Bewahren Sie die Anleitung zum späteren Nachschlagen auf. Teile des Zusammenbaus lassen sich mit 2 Personen leichter durchführen. Suchen Sie bei Bedarf professionelle Hilfe.

Warnung: Legen Sie alle Teile auf eine ebene Fläche. Legen Sie eine weiche Decke oder Ähnliches darunter, um sie vor Kratzern oder Flecken zu schützen. Vermeiden Sie es, Komponenten über den Boden zu ziehen oder zu schieben.

Warnung: Überprüfen Sie regelmäßig alle Beschläge und Befestigungen, um sicherzustellen, dass sie sicher sind und um Unfälle zu vermeiden. Wenn Teile fehlen, kaputt, beschädigt oder abgenutzt sind, verwenden Sie das Produkt nicht weiter, bis es mit vom Hersteller autorisierten Teilen repariert wurde.

Warnung: Lassen Sie Kinder nicht auf die Möbel klettern, da dies zum Umkippen und zu schweren Verletzungen führen kann. Bauen Sie die Möbel außerhalb der Reichweite von Kindern zusammen.

Warnung: Stellen Sie die Möbel nicht in die Nähe von Feuerquellen oder heißen Gegenständen, um Brandgefahr zu vermeiden.

Warnung: Reinigen Sie die Möbel mit einem feuchten Tuch oder Alkohol. Verwenden Sie keine Reinigungsmittel mit ätzenden Chemikalien.

[EN]

Warning: Please read these instructions fully before starting assembly.Check you have all the components and tools listed on pages.Keep the instructions for later reference. Parts of the assembly will be easier with 2 people.Seek professional assistance if necessary.

Warning: Please place all parts on a flat surface.Place a soft blanket or similar underneath to protect against scratches or stains.Avoid dragging or sliding components across the floor.

Warning: Regularly check all fittings and fastenings to ensure they are secure and to prevent accidents.If any parts are missing, broken, damaged, or worn, discontinue use of the product until repairs have been made using factory authorized parts.

Warning: Do not allow children to climb on the furniture as this may result in tipping and serious personal injury.Assemble the furniture away from the reach of children.

Warning: Do not place furniture close to fire sources or high-temperature objects to avoid the risk of fire. Do not place furniture in damp environments to prevent material damage.

Warning: Clean furniture with a damp cloth or alcohol, avoid using cleaning agents containing corrosive chemicals.

[FR]

Avertissement : Veuillez lire attentivement ces instructions avant de commencer l'assemblage. Vérifiez que vous disposez de tous les composants et outils répertoriés sur les pages. Conservez les instructions pour référence ultérieure. Certaines parties de l'assemblage seront plus faciles à 2 personnes. Demandez l'aide d'un professionnel si nécessaire.

Avertissement : Veuillez placer toutes les pièces sur une surface plane. Placez une couverture douce ou similaire en dessous pour les protéger des rayures ou des taches. Évitez de faire glisser les composants sur le sol.

Avertissement : Vérifiez régulièrement tous les raccords et fixations pour vous assurer qu'ils sont bien fixés et pour éviter les accidents. Si des pièces manquent, sont cassées, endommagées ou usées, cessez d'utiliser le produit jusqu'à ce que des réparations aient été effectuées à l'aide de pièces autorisées par l'usine.

Avertissement : Ne laissez pas les enfants grimper sur les meubles car cela pourrait entraîner un basculement et des blessures graves. Assemblez les meubles hors de portée des enfants.

Avertissement : Ne placez pas les meubles à proximité de sources de feu ou d'objets à haute température pour éviter tout risque d'incendie.
Avertissement : Nettoyez les meubles avec un chiffon humide ou de l'alcool, évitez d'utiliser des produits de nettoyage contenant des produits chimiques corrosifs.

[IT]
Attenzione: leggere attentamente queste istruzioni prima di iniziare il montaggio. Verificare di avere tutti i componenti e gli strumenti elencati nelle pagine. Conservare le istruzioni per riferimento futuro. Alcune parti del montaggio saranno più facili con 2 persone. Se necessario, chiedere assistenza professionale.
Attenzione: posizionare tutte le parti su una superficie piana. Posizionare una coperta morbida o simile sotto per proteggere da graffi o macchie. Evitare di trascinare o far scivolare i componenti sul pavimento.
Attenzione: controllare regolarmente tutti i raccordi e i dispositivi di fissaggio per assicurarsi che siano sicuri e per prevenire incidenti. Se alcune parti sono mancanti, rotte, danneggiate o usurate, interrompere l'uso del prodotto fino a quando non siano state eseguite le riparazioni utilizzando parti autorizzate dalla fabbrica.
Attenzione: non consentire ai bambini di arrampicarsi sui mobili poiché ciò potrebbe causare ribaltamenti e gravi lesioni personali. Montare i mobili lontano dalla portata dei bambini.
Attenzione: non posizionare i mobili vicino a fonti di fuoco o oggetti ad alta temperatura per evitare il rischio di incendio
Attenzione: pulire i mobili con un panno umido o alcol, evitare di utilizzare detergenti contenenti sostanze chimiche corrosive.

[ES]
Advertencia: Lea estas instrucciones completamente antes de comenzar el montaje. Compruebe que tiene todos los componentes y herramientas que se enumeran en las páginas. Conserve las instrucciones para consultarlas más adelante. El montaje de algunas partes será más sencillo con 2 personas. Busque ayuda profesional si es necesario.
Advertencia: Coloque todas las piezas sobre una superficie plana. Coloque una manta suave o algo similar debajo para protegerlas de rayones o manchas. Evite arrastrar o deslizar los componentes por el piso.
Advertencia: Verifique regularmente todos los accesorios y fijaciones para asegurarse de que estén seguros y evitar accidentes. Si falta alguna pieza, está rota, dañada o desgastada, deje de usar el producto hasta que se hayan realizado las reparaciones con piezas autorizadas de fábrica.
Advertencia: No permita que los niños se suban a los muebles, ya que esto puede provocar que se vuelquen y lesiones personales graves. Monte los muebles fuera del alcance de los niños.
Advertencia: No coloque los muebles cerca de fuentes de fuego u objetos de alta temperatura para evitar el riesgo de incendio.
Advertencia: Limpie los muebles con un paño húmedo o alcohol, evite usar agentes de limpieza que contengan químicos corrosivos.

BOX 1-2	N625P224728	BOX 2-2	N625P224730
1	1199.5*350*15=1PCS	2	500.5*350*15=1PCS
4	1199.5*50*15=1PCS	3	332*50*15=1PCS
6	1098.5*105*15=1PCS	5	500.5*50*15=1PCS
8	272*105*15=2PCS	7	399.5*105*15=1PCS
9	272*105*15=2PCS	11	500.5*333*15=1PCS
10	1199.5*333*15=1PCS	12	290*332*15=1PCS
16	298*585.5*3=2PCS	13	290*332*15=1PCS
17	298*492.5*3=1PCS	14	290*332*15=1PCS
18	1199.5*333*15=1PCS	15	290*332*15=1PCS
23	1099.5*60*15=1PCS	19	500.5*333*15=1PCS
25	597*323.5*15=1PCS	20	484.5*317*15=1PCS
26	597*323.5*15=1PCS	21	287*60*15=2PCS
		22	287*60*15=2PCS
		24	400.5*60*15=1PCS
		27	332*50*15=1PCS
			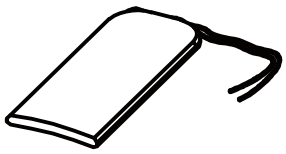

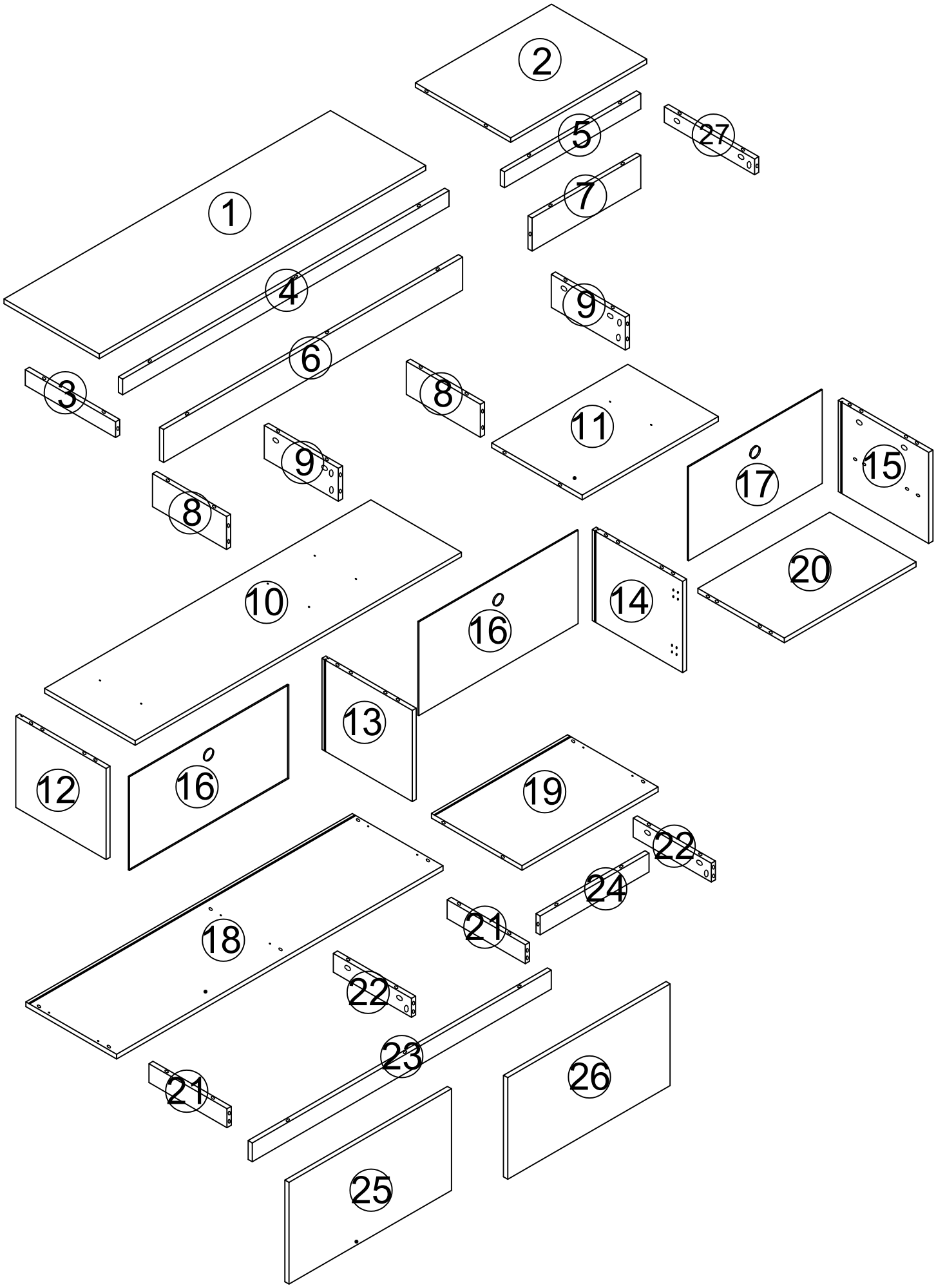
2
5
27
1
7
4
9
6
3
8
11
9
17
15
8
20
10
16
14
13
12
16
19
22
24
18
21
22
23
21
26
25

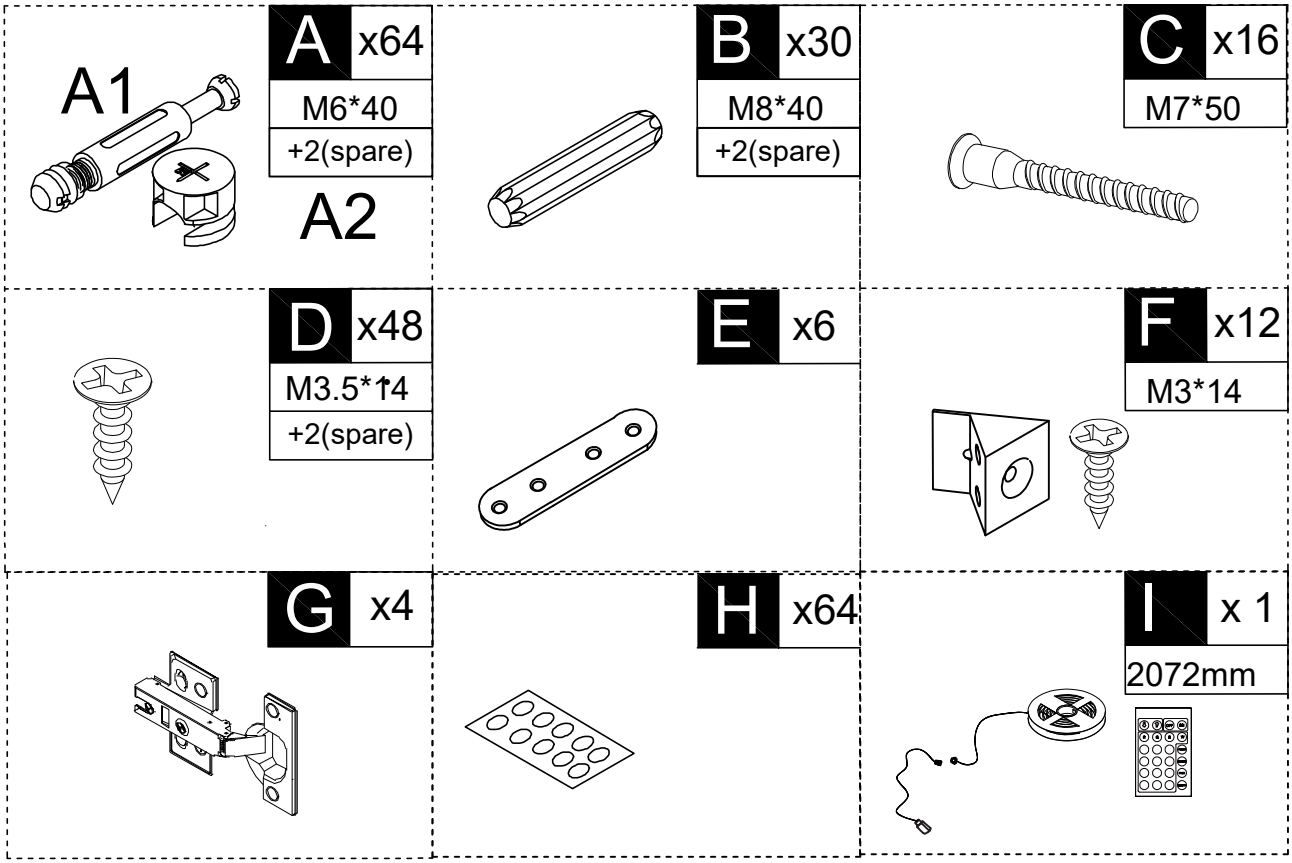
A1
A2
A x64
M6*40
+2(spare)
B x30
M8*40
+2(spare)
C x16
M7*50
D x48
M3.5*14
+2(spare)
E x6
F x12
M3*14
G x4
H x64
I x 1
2072mm

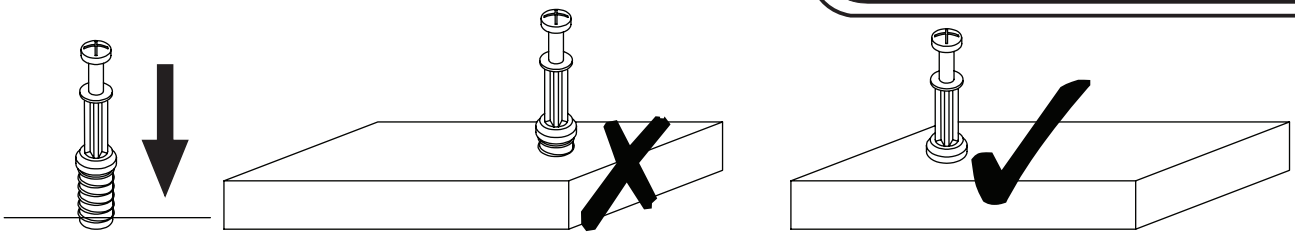

EN_QUICKFIT: Tighten quickfit until shoulder is flush with panel.Do not overtighten or undertighten.
FR_RACCORD RAPIDE:Faites serrer le raccord rapide jusqu'à ce que l'épaulement soit parfaitement encastré dans le panneau. Il ne faut ni trop serrer ni insuffisamment serrer.
ES_QUICKFIT:Apriete quickfit hasta que el hombre se descargue con el panel. NO lo sobreapriete ni lo apriete poco.
DE_QUICKFIT:Ziehen Sie den Quickfit fest, bis die Schulter mit der Platte bündig ist. Bitte nicht zu fest oder zu schwach anziehen.
IT_MONTAGGIO RAPIDO:Stringere il montaggio rapido fino a quando la spalla è a filo con il pannello, non stringere troppo o troppo poco.

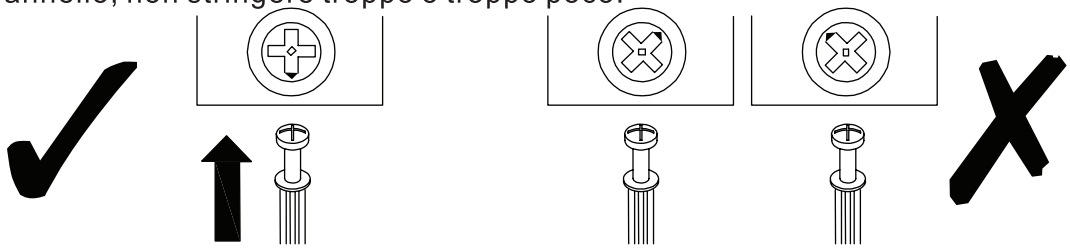

EN_CAM LOCK: When fitting cam lock, ensure starting position is correct before you insert connecting quickfit.
FR_SERRURE BATTEUSE:Avant d'insérer la serrure batteuse, veillez à la bonne orientation avant d'insérer le raccord rapide.
ES_CIERRE DE LA CÁMARA:Cuando instale el cierre de la cámara, asegúrese de que la posición de inicio es correcta antes de que inserte el quickfit conector.
DE_CAM-LOCK:Achten Sie bei der Montage des Cam-Locks auf die richtige Ausgangsposition, bevor Sie den Quickfit einsetzen.
IT_BLOCCAGGIO A CAMMA:Quando si monta il bloccaggio a camma, assicurarsi che la posizione iniziale sia corretta prima di inserire il montaggio rapido di collegamento.

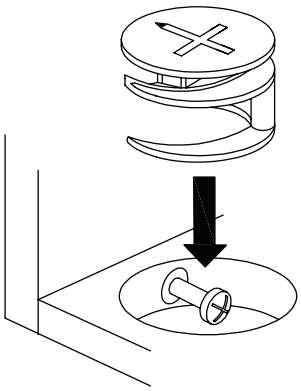

EN_ Quickfit head should be in the centre of the cam lock when the two panels are joined.
Cam lock should be inserted before quickfit.
FR_ Lorsque les deux panneaux sont assemblés, la tête du raccord rapide doit reposer au centre de la serrure batteuse.
Il faut insérer la serrure batteuse avant le raccord rapide.
ES_ El cabezal del quickfit debe estar en el centro del cierre de la cámara cuando se unan los dos paneles.
Se debe insertar el cierre de la cámara antes que el quickfit.
DE_ Der Quickfit-Kopf sollte sich in der Mitte des Cam-Locks befinden, wenn die beiden Platten zusammengefügt sind.
Der Cam-Lock sollte vor dem Quickfit eingesetzt werden.
IT_ La testa del montaggio rapido deve trovarsi al centro del bloccaggio a camma quando i due pannelli sono uniti.
Il Bloccaggio a Camma deve essere inserito prima del montaggio rapido.

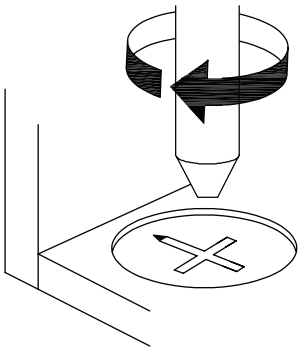

EN_ Turn cam lock clockwise to tighten.
FR_ Faites tourner la serrure batteuse dans le sens des aiguilles d'une montre pour la resserrer.
ES_ Gire el cierre de la cámara en sentido horario para apretarlo.
DE_ Drehen Sie den Cam-Lock im Uhrzeigersinn, um ihn festzuziehen.
IT_ Ruotare il bloccaggio a camma in senso orario per stringere.

EN_It may be necessary to adjust the hinges so that the doors align.Use the instructions below as a guide.
FR_Il est parfois nécessaire d'ajuster les charnières pour un meilleur alignement des portes. Servez-vous des instructions ci-dessous comme guide.
ES_Puede que sea necesario ajustar los quicios de forma que se alineen las puertas. Use las instrucciones que aparecen debajo como guía.
DE_Möglicherweise müssen Sie die Scharniere so einstellen, dass die Türen ausgerichtet sind. Verwenden Sie die nachstehenden Anweisungen als Leitfaden.
IT_Potrebbe essere necessario regolare le cerniere in modo che le porte siano allineate. Per fare ciò attenersi alle istruzioni sottostanti.

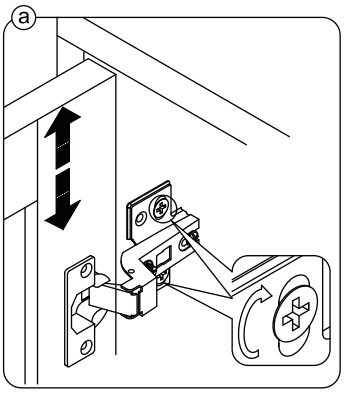

EN_To adjust the door vertically loosen the screw asshown and move up and down as needed.
FR_Si vous souhaitez régler la porte **verticalement**, desserrez la vis comme indiqué et déplacez la porte de haut en bas selon les besoins.
ES_Para ajustar la puerta **verticalmente** afloje el tornillo tal y como se muestra y muévalo hacia arriba o hacia abajo según sea necesario.
DE_Um die Tür **vertikal** auszurichten, lösen Sie die Schraube wie abgebildet und bewegen Sie sie nach Bedarf nach oben oder nach unten.
IT_Per allineare la porta **verticalmente** allentare la vite come mostrato e spostarla in alto o in basso secondo necessità.

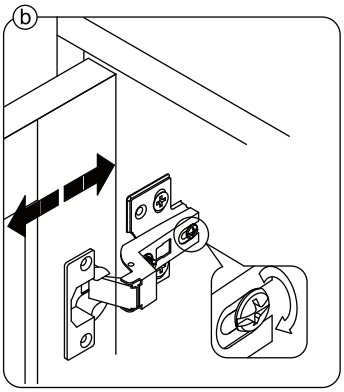

EN_To adjust the gap from the door to the main frame turn the screw clockwise or anti-clockwise as needed.
FR_Si vous souhaitez ajuster **l'écart** entre la porte et le cadre principal, tournez la vis dans le sens des aiguilles d'une montre ou dans le sens inverse, si nécessaire.
ES_Para ajustar el **espacio** desde la puerta al marco principal, gire el tornillo en sentido horario o antihorario, según se necesite.
DE_Um den **Abstand** von der Tür zum Hauptrahmen auszurichten, drehen Sie die Schraube je nach Bedarf im oder gegen den Uhrzeigersinn.
IT_Per regolare lo **spazio** tra la porta e il telaio principale, avvitare o svitare la vite secondo necessità.

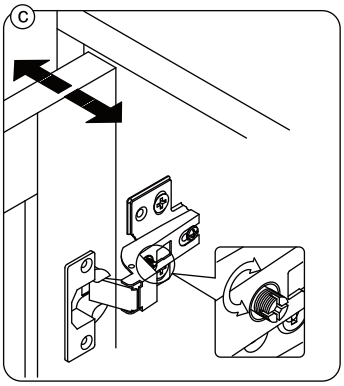

EN_To adjust the door laterally adjust the screw as shown by turning clockwise or anti-clockwise.
FR_Si vous souhaitez ajuster la porte **latéralement**, ajustez la vis comme indiqué en tournant dans le sens des aiguilles d'une montre ou dans le sens inverse des aiguilles d'une montre.
ES_Para ajustar la puerta **lateralmente** ajuste el tornillo tal y como se muestra girándolo en sentido horario y antihorario.
DE_Um die Tür **seitlich** auszurichten, stellen Sie bitte die Schraube wie abgebildet durch Drehen im oder gegen den Uhrzeigersinn ein.
IT_Per allineare la porta **lateralmente** regolare la vite come mostrato, avvitandola o svitandola.

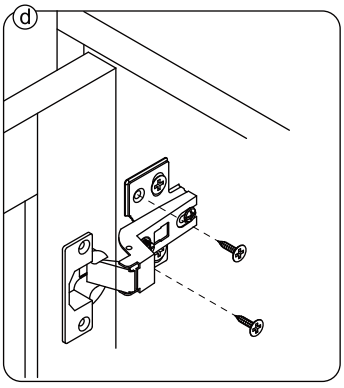

EN_Please fix other screws
FR_Merci de serrer les autres vis.
ES_Fije los demás tornillos
DE_Befestigen Sie bitte die anderen Schrauben
IT_Fissare le altre viti

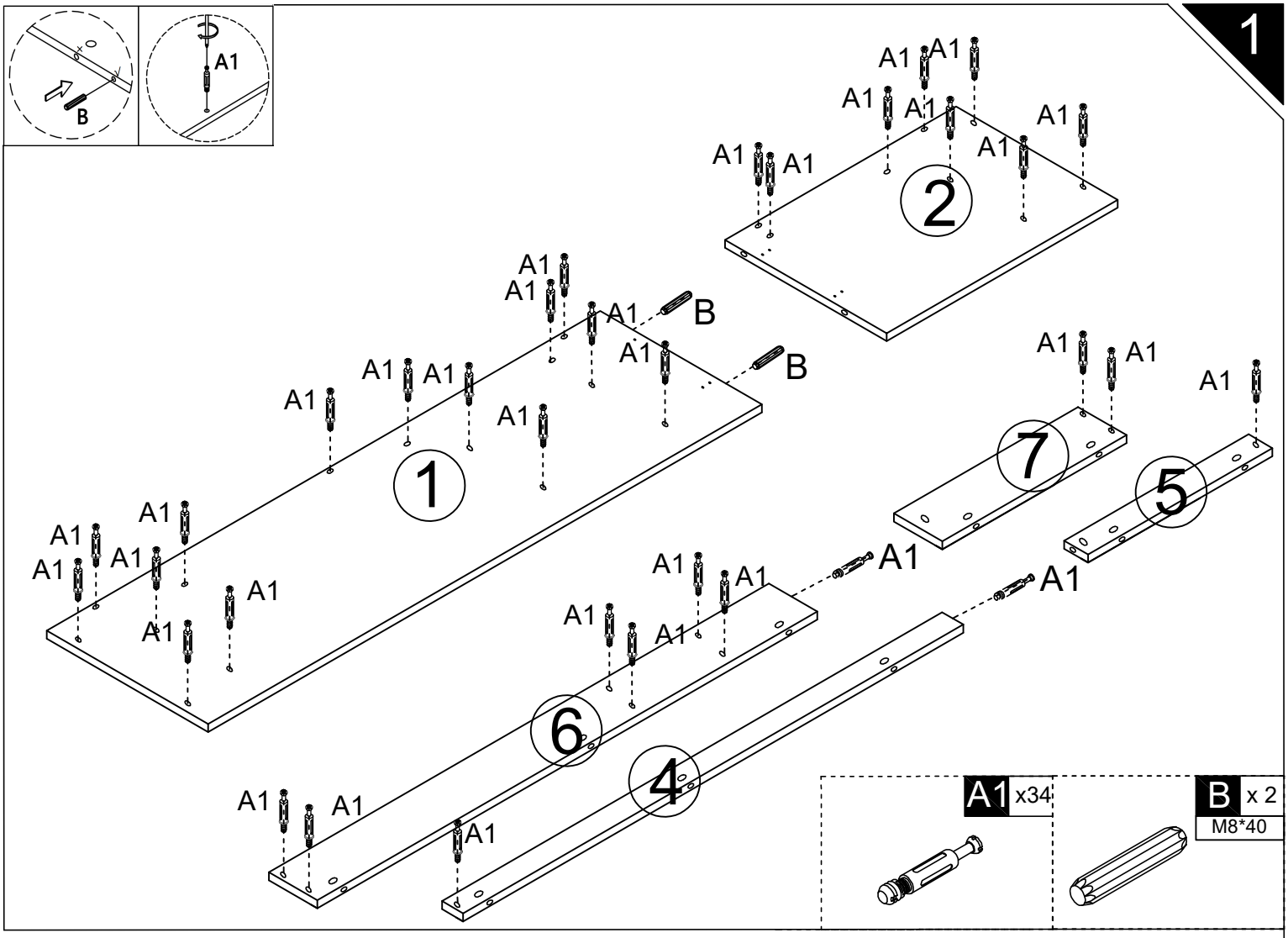
1
B
A1
2
1
7
5
6
4
A1 x34
B x 2
M8*40

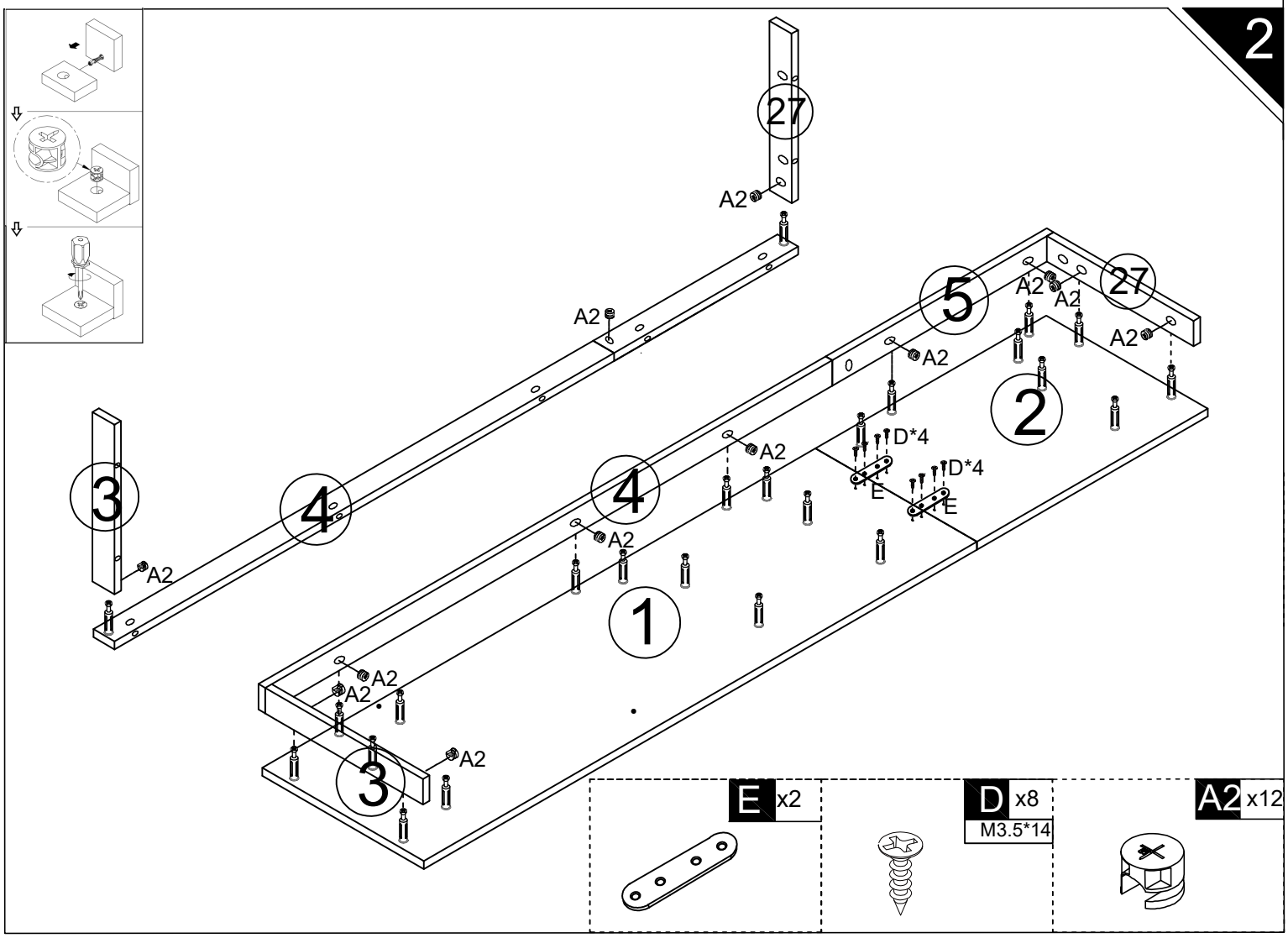
2
27
A2
5
2
3
4
1
D*4
E
E x2
D x8
M3.5*14
A2 x12

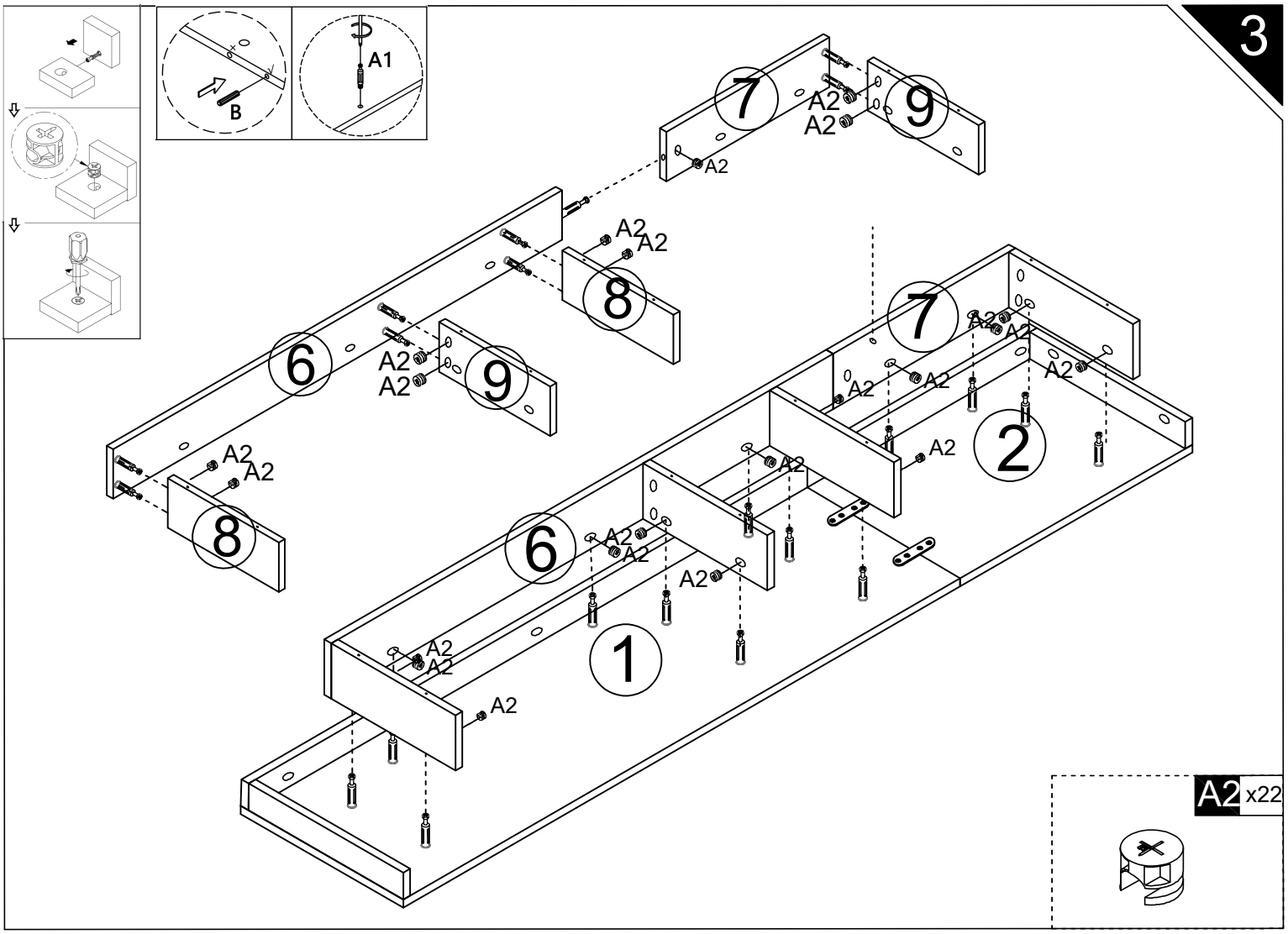
3
B
A1
7
9
A2
A2
A2
A2
A2
8
6
9
A2
A2
A2
A2
8
7
A2
A2
A2
A2
A2
2
A2
6
A2
A2
A2
1
A2
A2
A2
A2 x22

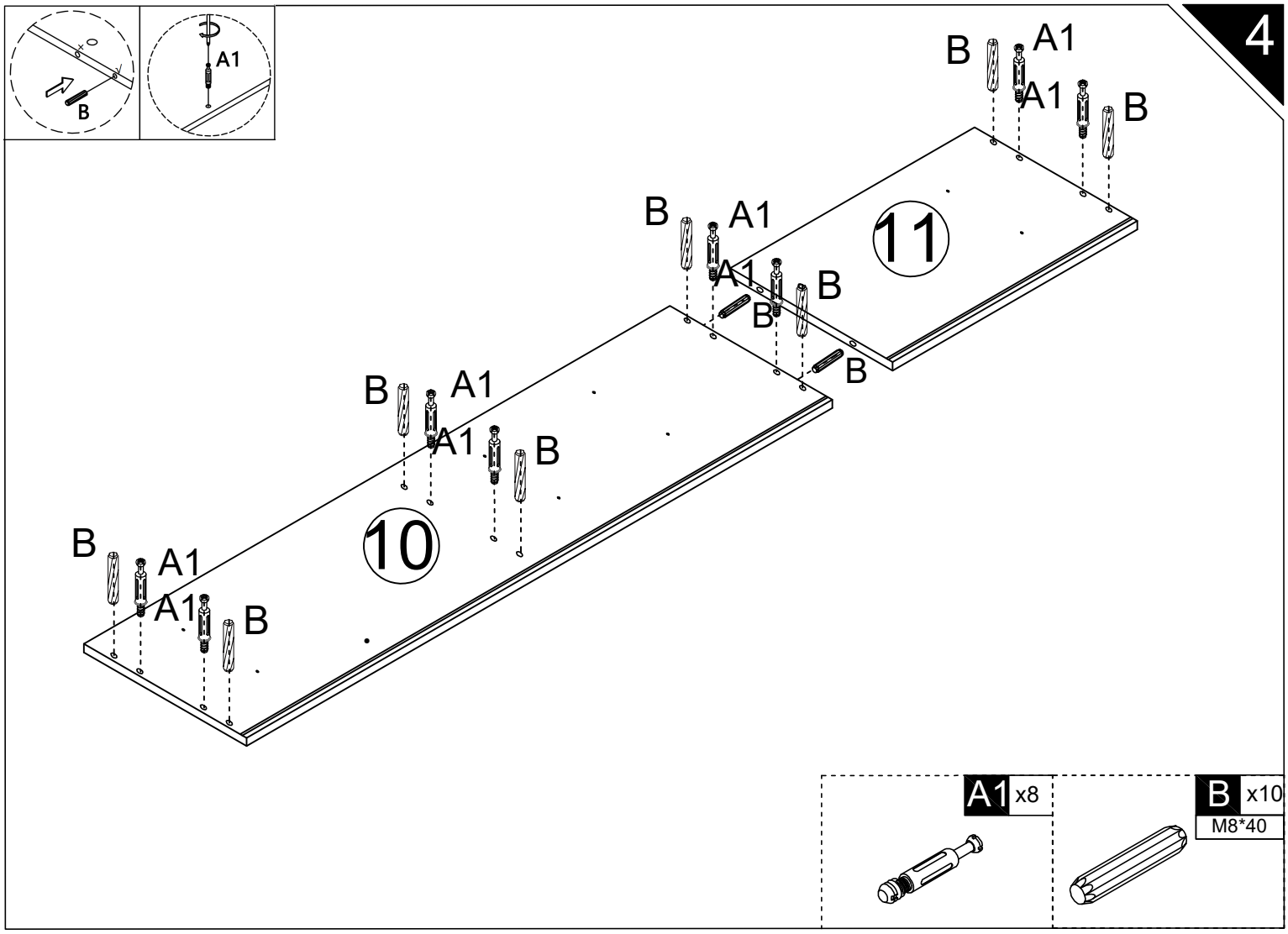
4
B
A1
B
A1
A1
B
11
B
A1
A1
B
B
B
B
A1
A1
B
10
B
A1
A1
B
A1 x8
B x10
M8*40

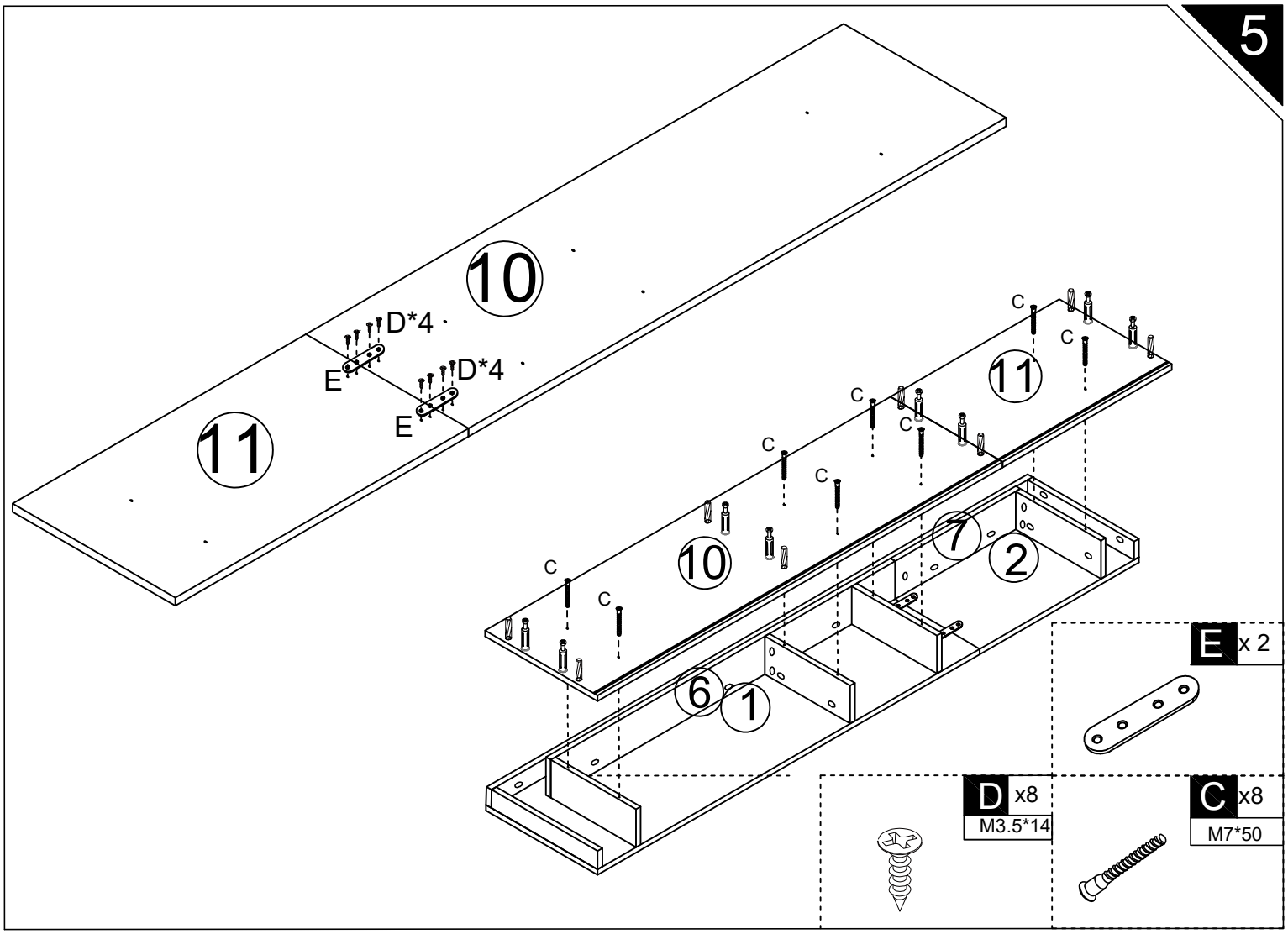
5
10
D*4
E
D*4
E
11
C
C
C
C
C
C
C
C
11
10
7
2
6
1
E x 2
D x8
M3.5*14
C x8
M7*50

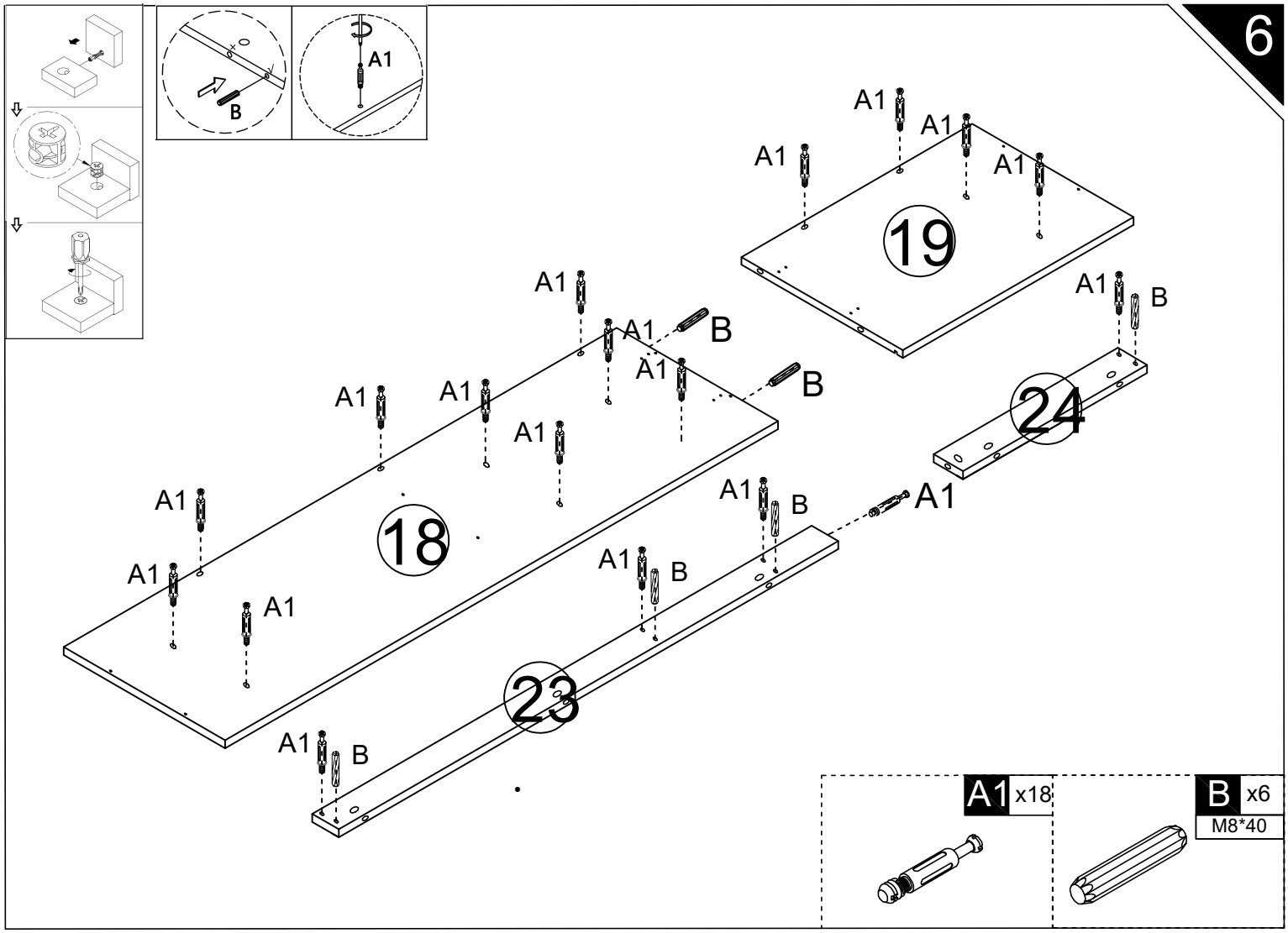
6
B
A1
A1
A1
A1
A1
19
A1
A1
B
A1
B
A1
B
24
A1
A1
A1
A1
A1
A1
18
A1
B
A1
A1
B
A1
23
A1
B
A1 x18
B x6
M8*40

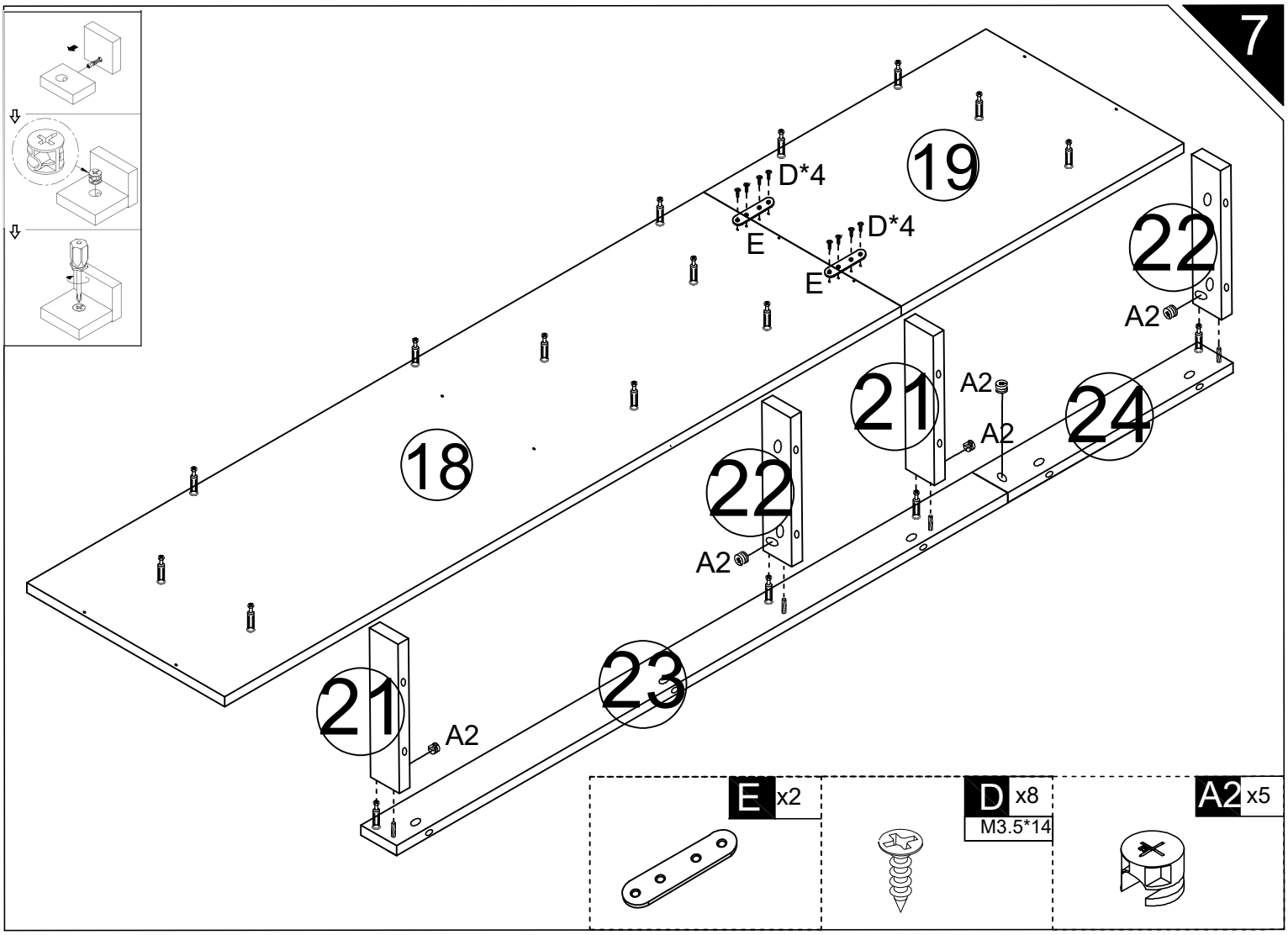
7
19
D*4
E
D*4
E
22
A2
21
A2
A2
24
18
22
A2
21
A2
23
E x2
D x8
M3.5*14
A2 x5

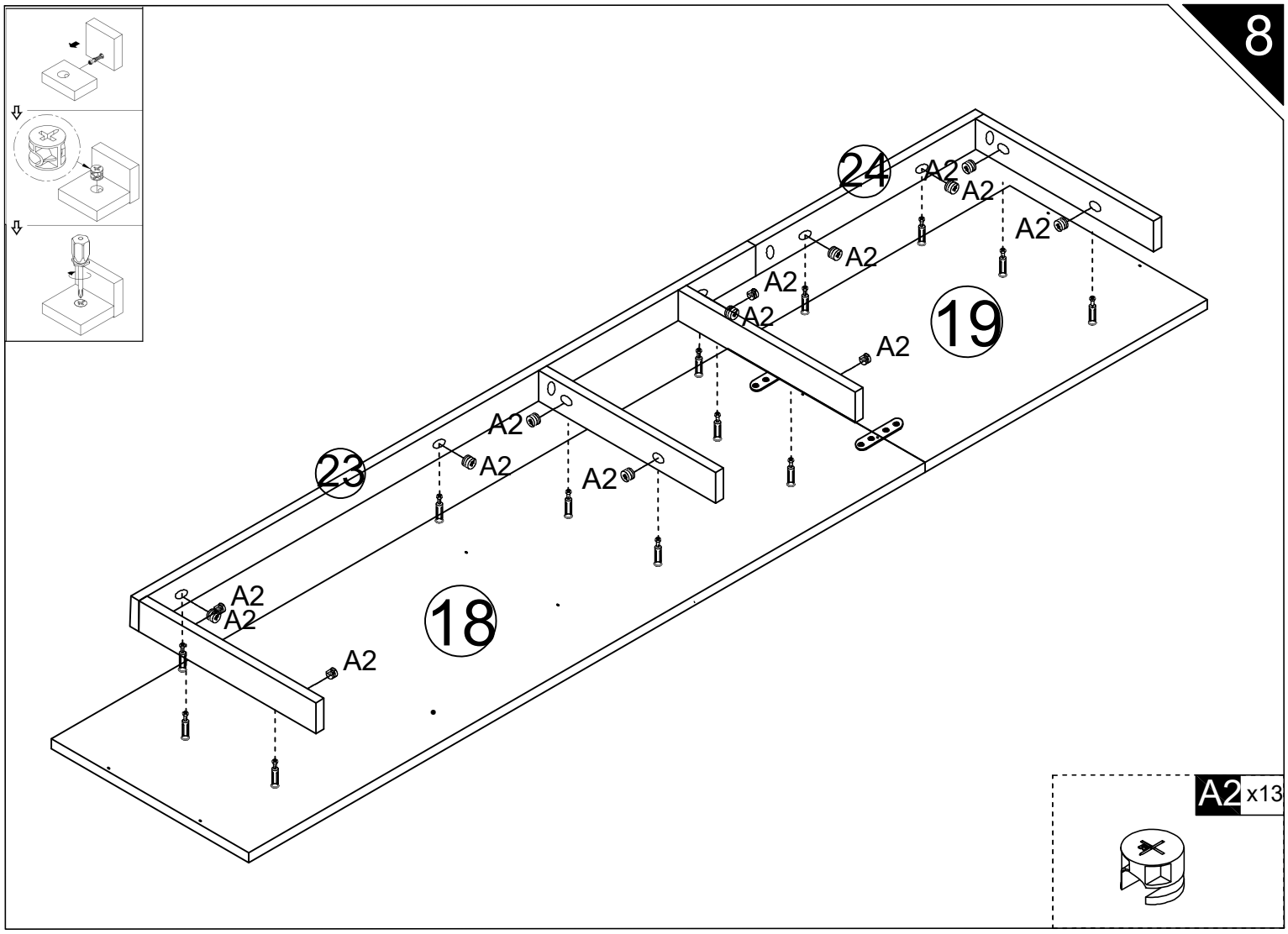
8
24
A2
A2
A2
A2
A2
A2
A2
19
A2
A2
23
A2
A2
A2
A2
18
A2
A2 x13

9

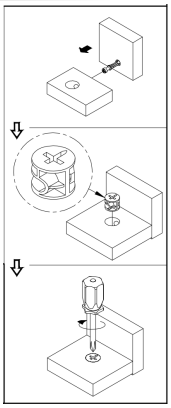

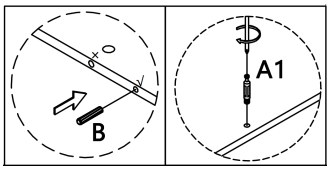
B
A1

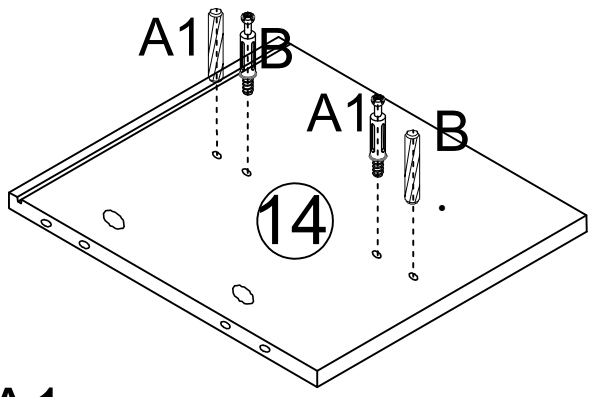
A1
B
A1
B
14

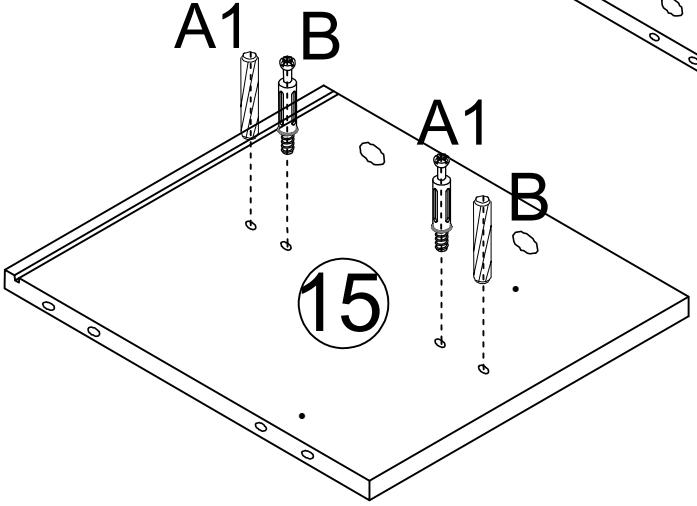
A1
B
A1
B
15

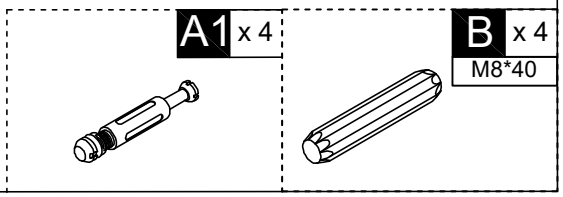
A1 x 4
B x 4
M8*40

10

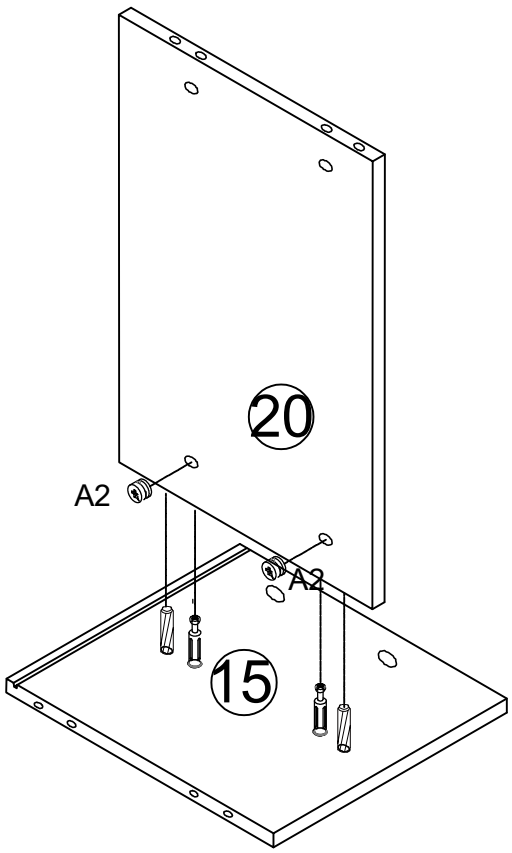
20
A2
A2
15

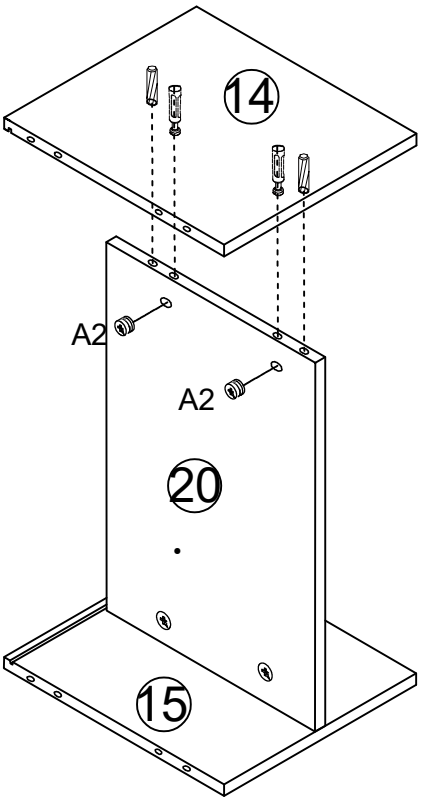
14
A2
A2
20
15

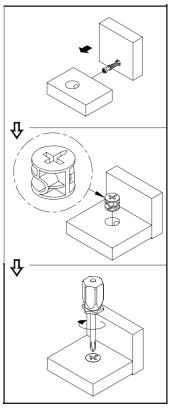

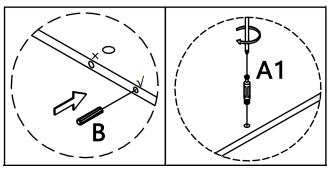
B
A1

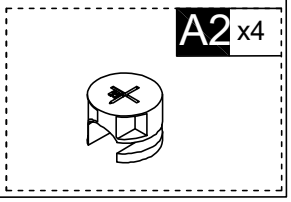
A2 x4

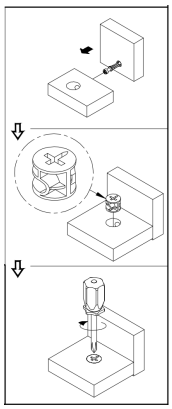

11

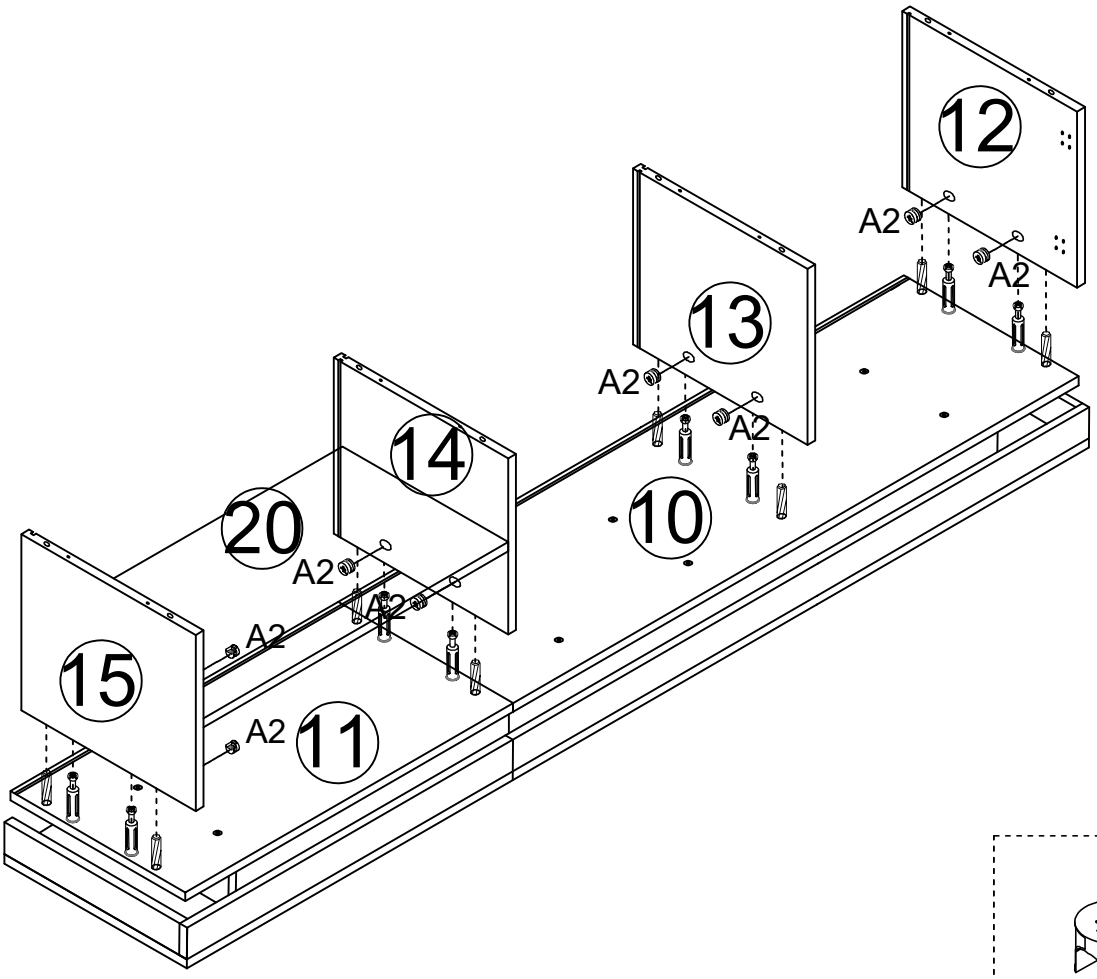

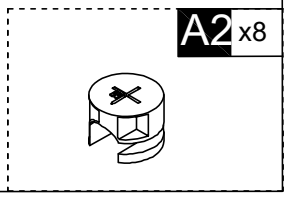

12

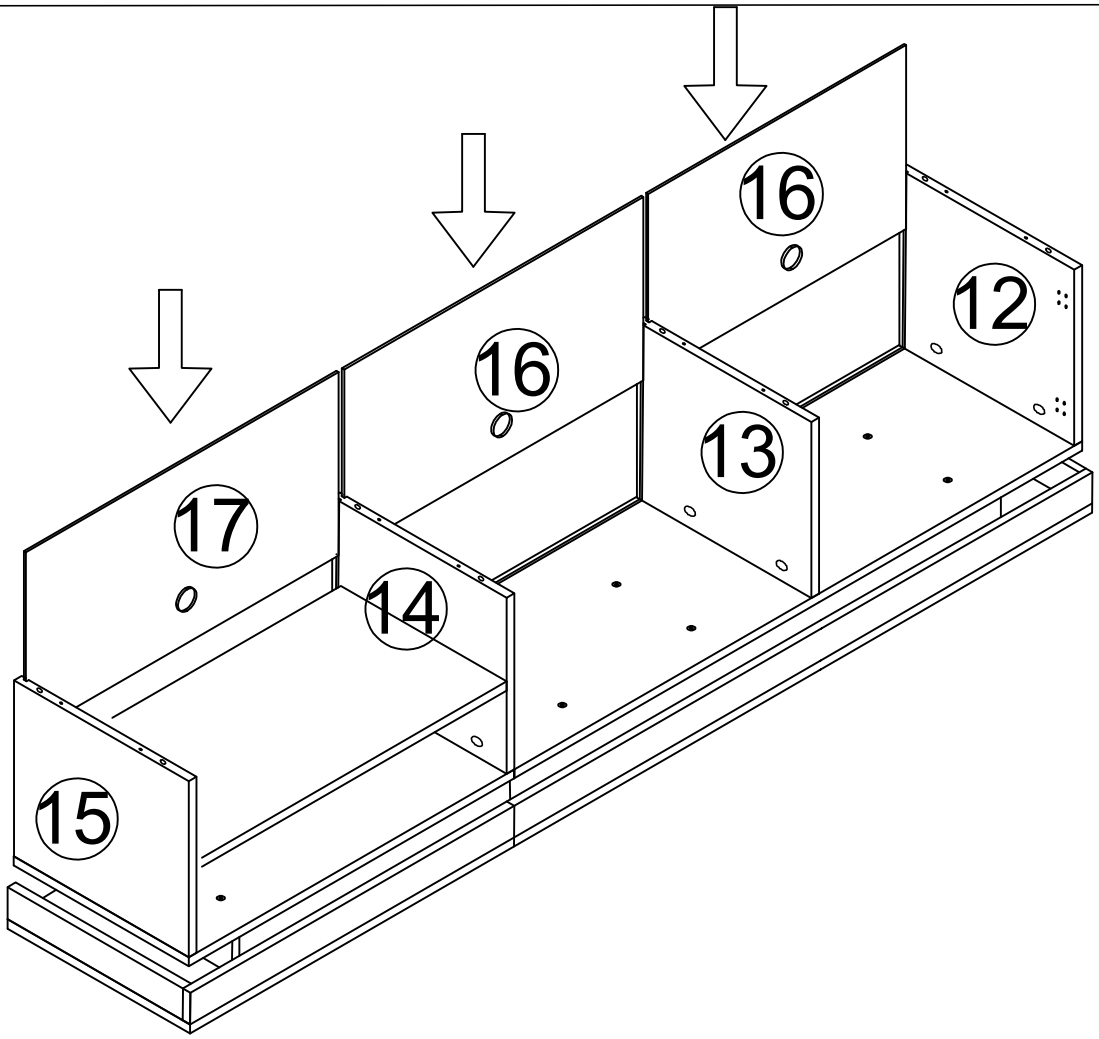

13

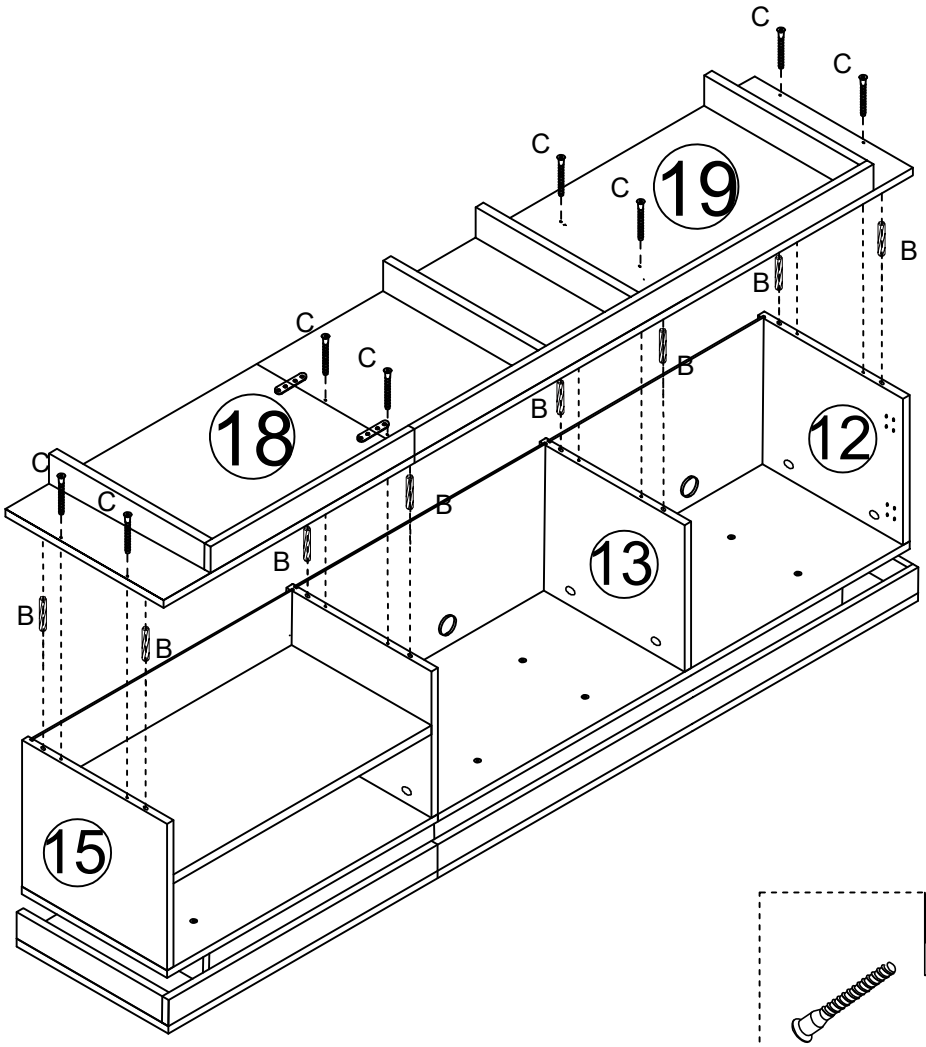

C x8
M7*50

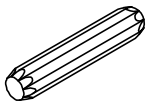

B x8
M8*40

14

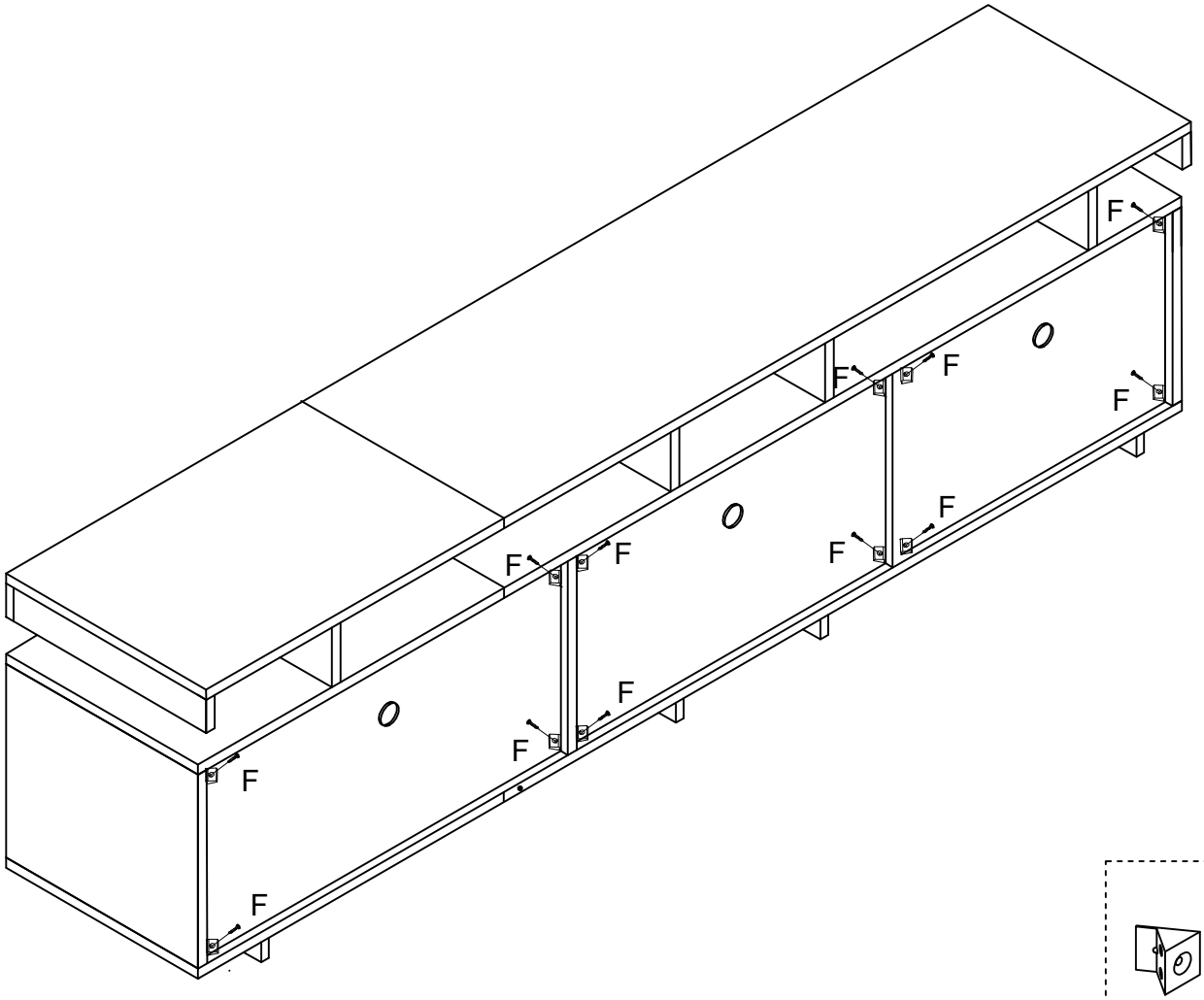

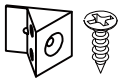

F x12
M3*14

15

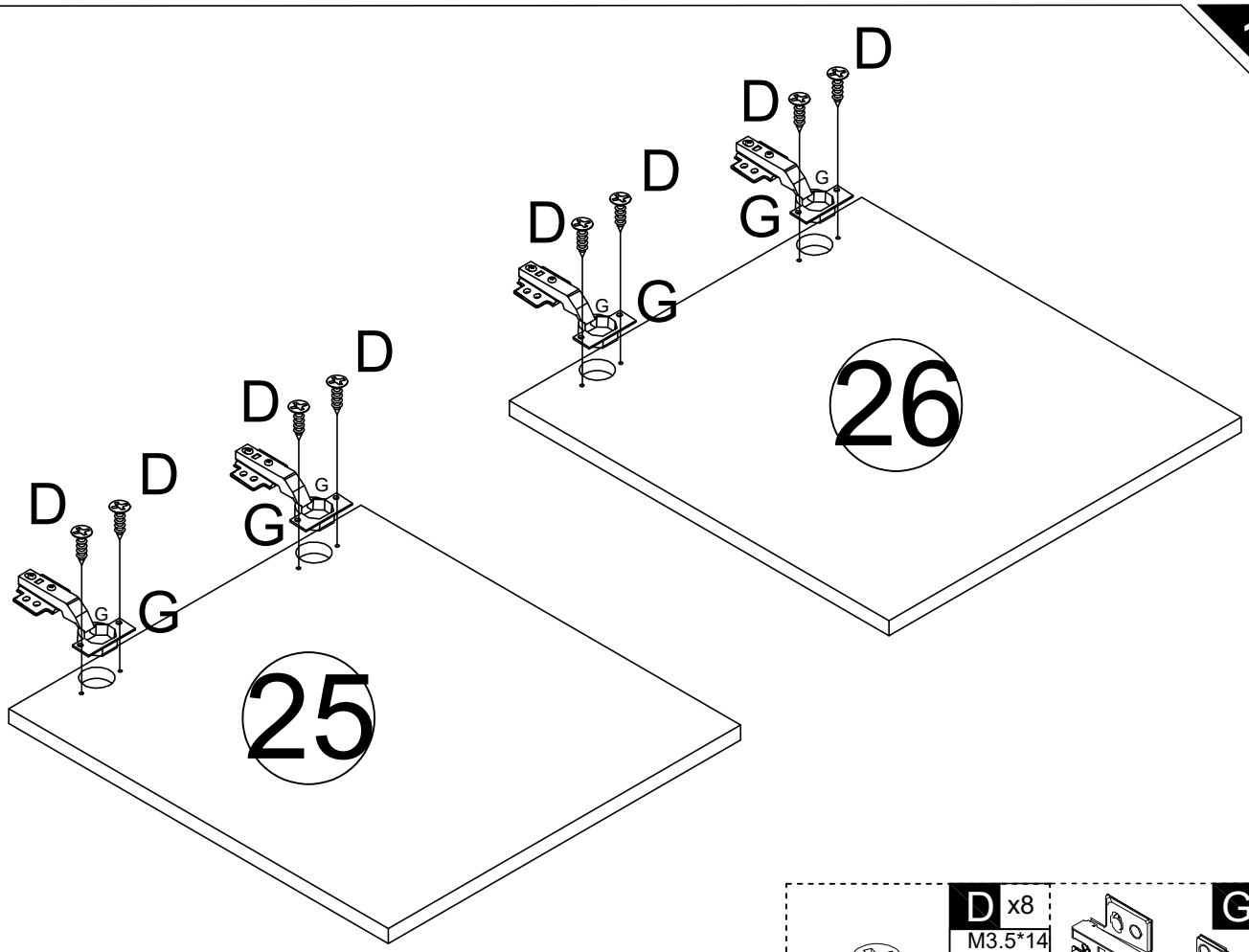

D x8
M3.5*14

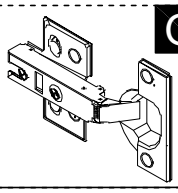

G x4

16

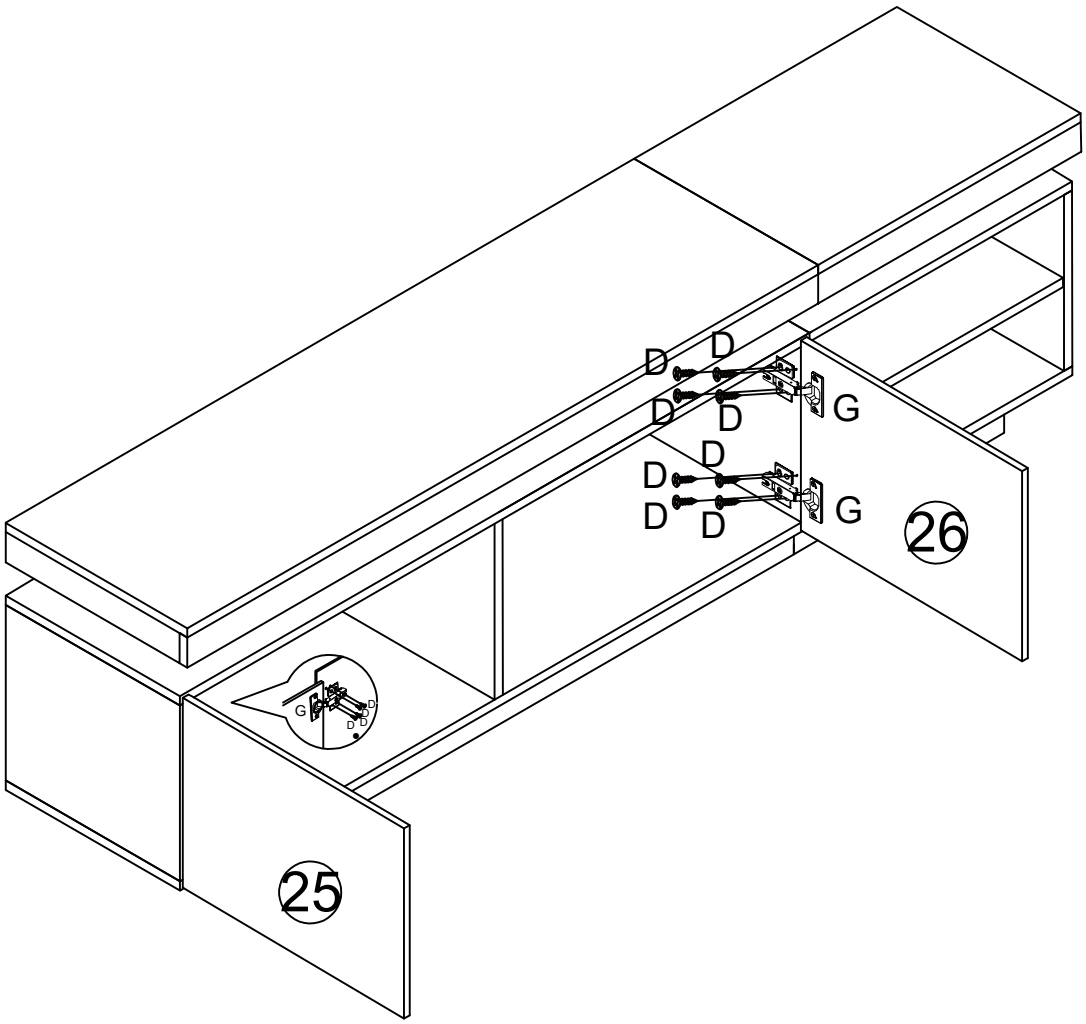

D x16
M35*14

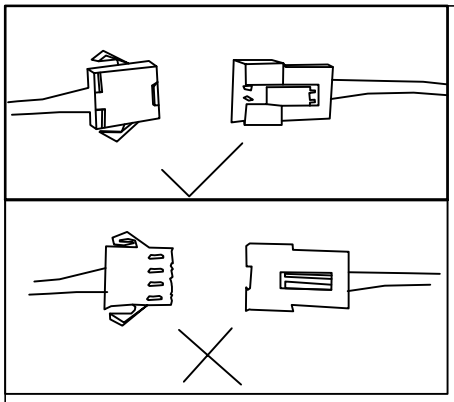

UK:The connection of light stripe
DE: Die Verbindung von LichtstreifenF
FR:La connexion de la bande lumineuse
IT:La connessione della striscia di luce
ES: La conexión de la franja de luz

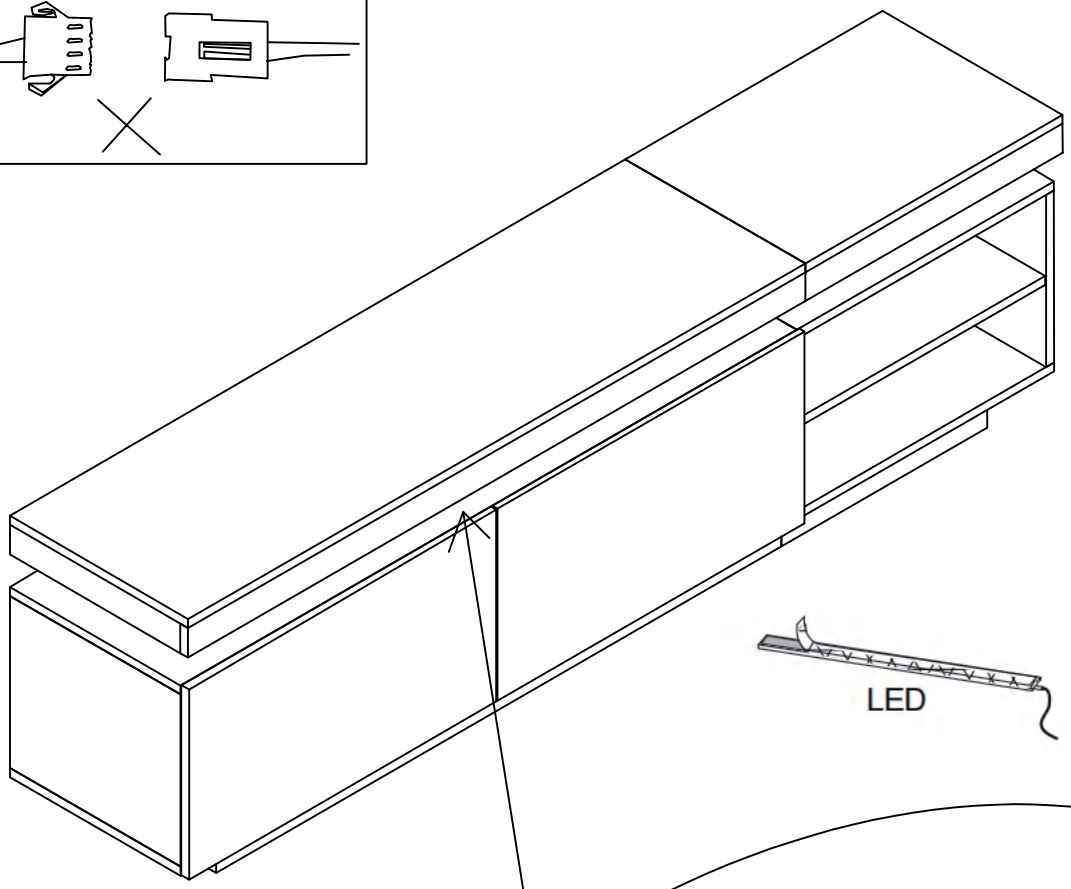

EN:- Please remove the adhesive tape before installing the light strip.
DE:- Bitte ziehen Sie das Klebeband heraus, bevor Sie die Leuchtstreifen installieren.
FR:- Veuillez enlever le ruban adh é sif avant d'installer la bande de lumi è re.
IT:- Per favore, rimuovere la nastra adesiva prima di installare la striscia luminosa.
ES:- Por favor, quite la cinta adhesiva antes de instalar la tira de luz.

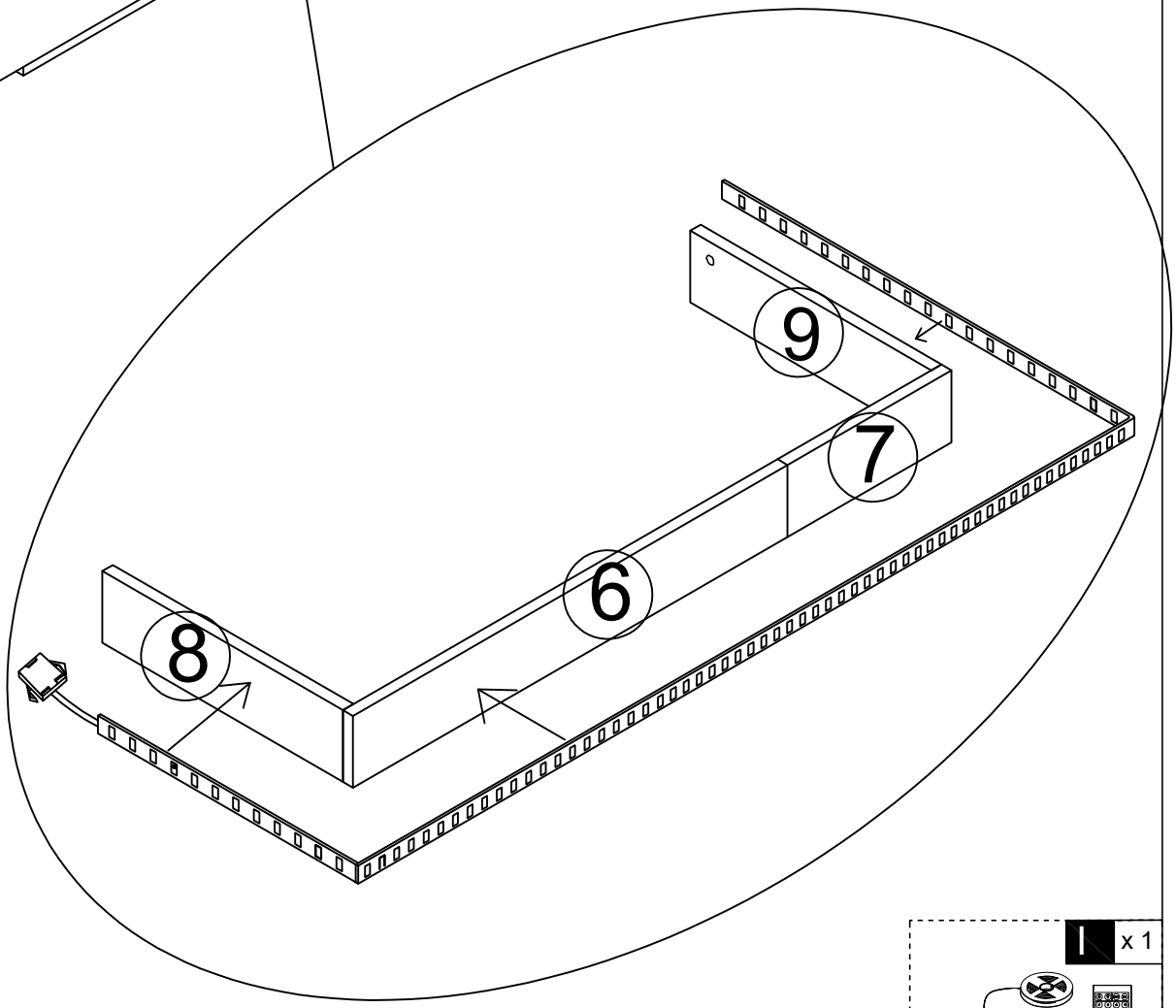

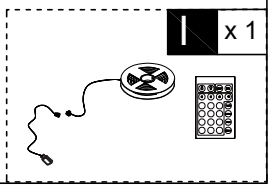

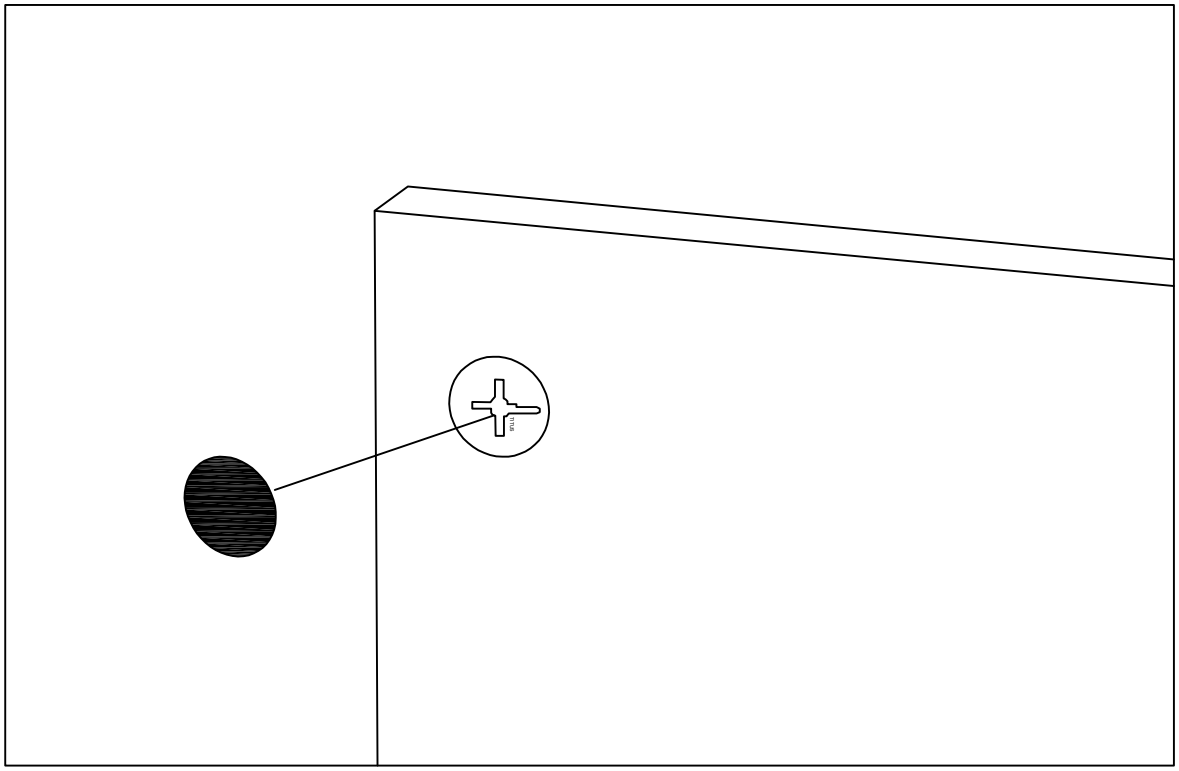

EN: After installing the product, stick the number H on the perforated position
FR: Une fois le produit installé, collez le numéro H à l'endroit où il y a des trous
DE: Nach der Installation des Produkts kleben Sie die Nummer H auf die perforierte Position
IT:Dopo l installazione del prodotto, fissare il numero H sulla posizione perforata .
ES:Después de instalar el producto, pegue el número H en la posición perforada

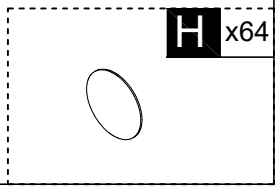

Done

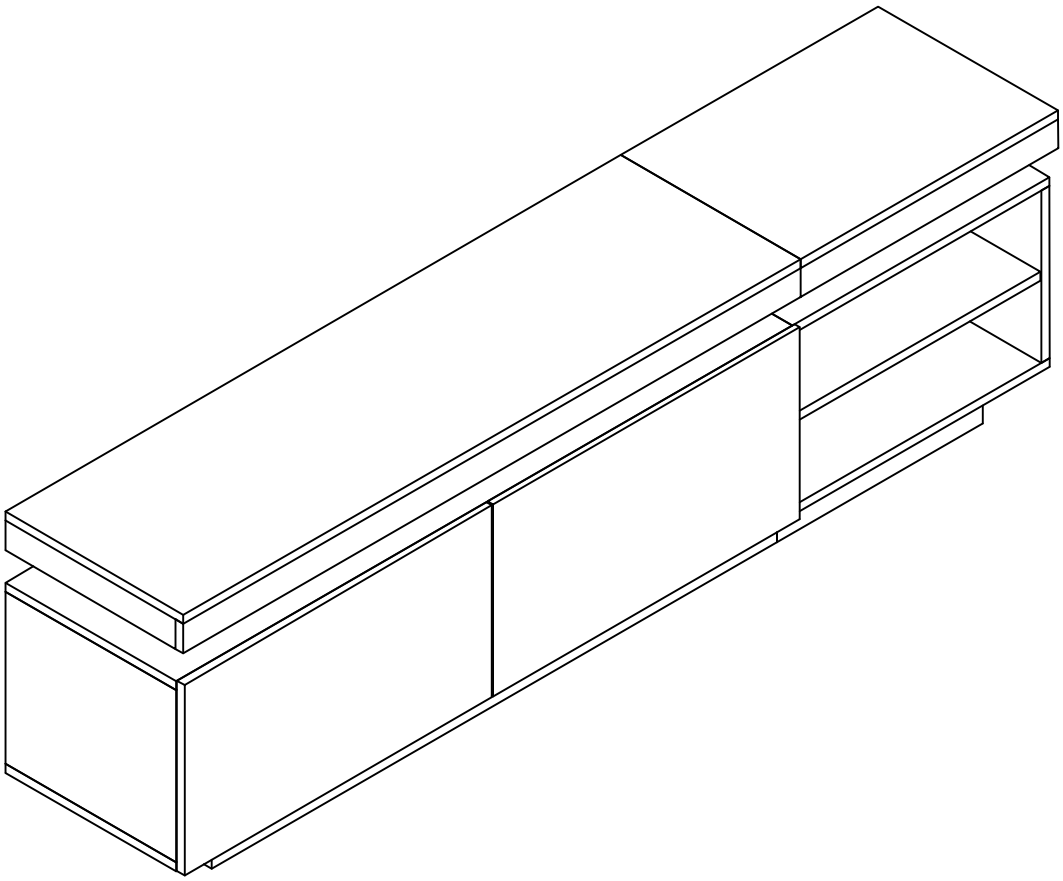

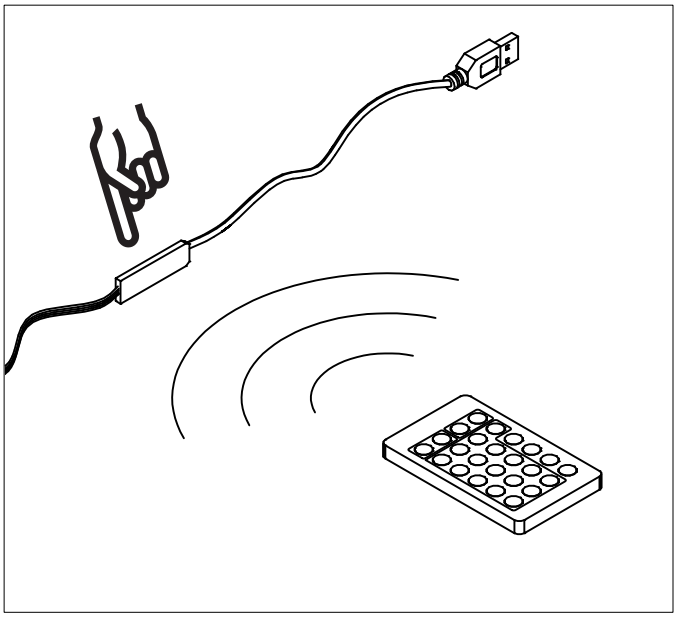

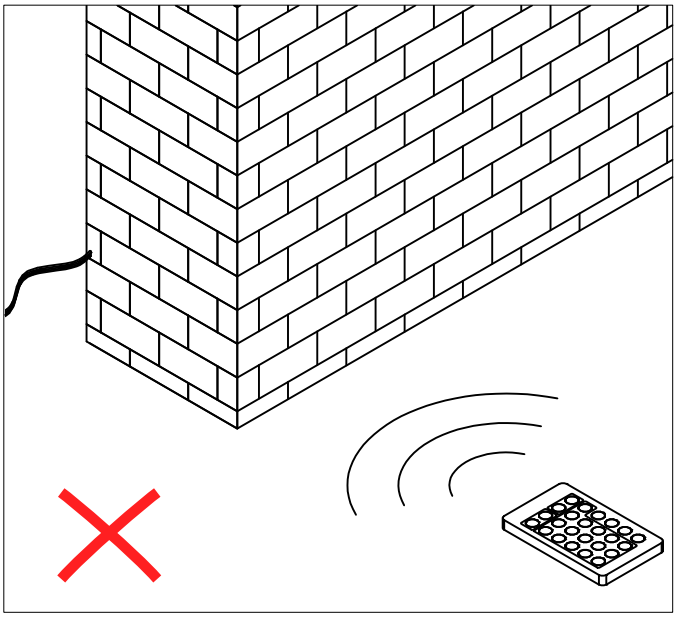

DE (Deutsch):
Wenn Sie das Licht nicht erfolgreich zum Funktionieren bringen können, beachten Sie bitte Folgendes:
1. Stellen Sie sicher, dass die Fernbedienung auf den Empfänger gerichtet ist.
2. Es befinden sich keine Hindernisse zwischen der Fernbedienung und dem Empfänger.
3. Der Abstand zwischen der Fernbedienung und dem Empfänger beträgt weniger als 5 Meter.

EN (English):
If you cannot make the light work successfully, please:
1. Make sure the remote control is pointed at the receiver.
2. There are no obstacles between the remote control and the receiver.
3. The distance between the remote control and the receiver is less than 5 meters.

IT (Italiano):
Se non riesci a far funzionare correttamente la luce, segui questi passaggi:
1. Assicurati che il telecomando sia puntato verso il ricevitore.
2. Non ci sono ostacoli tra il telecomando e il ricevitore.
3. La distanza tra il telecomando e il ricevitore è inferiore a 5 metri.

FR (Français):
Si vous ne parvenez pas à faire fonctionner la lumière correctement, veuillez :
1. Vérifier que la télécommande est dirigée vers le récepteur.
2. S'assurer qu'il n'y a aucun obstacle entre la télécommande et le récepteur.
3. Maintenir une distance entre la télécommande et le récepteur de moins de 5 mètres.

ES (Español):
Si no puede hacer que la luz funcione correctamente, siga estos pasos:
1. Asegúrese de que el control remoto esté apuntando hacia el receptor.
2. No haya obstáculos entre el control remoto y el receptor.
3. La distancia entre el control remoto y el receptor sea inferior a 5 metros.

[DE]
HINWEIS: Der Akku in der Fernbedienung erfordert. dass Sie Sie selbst kaufen und installieren.
Modell: CR2025 3.V
[EN]
NOTE: The battery in the remote control requires you to purchase and install it yourself.
Model: CR2025 3.V
[FR]
REMARQUE : La pile de la télécommande est requise. que vous les achetez et les installez vous-même.
Modèle : CR2025 3.V
[IT]
NOTA: la batteria del telecomando richiede. che li acquisti e li installi tu stesso.
Modello: CR2025 3.V
[ES]
NOTA: La batería del control remoto requiere. que los compre e instale usted mismo.
Modelo: CR2025 3.V

1

2

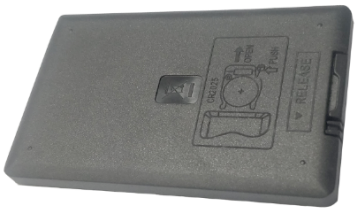

3

4

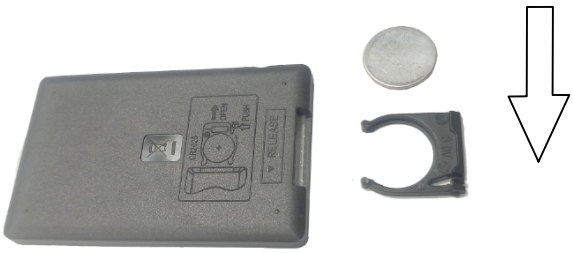

5

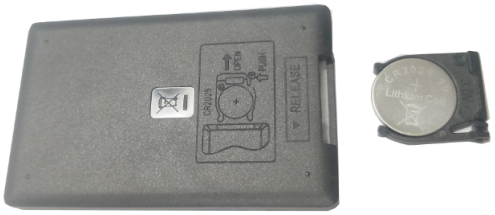

6

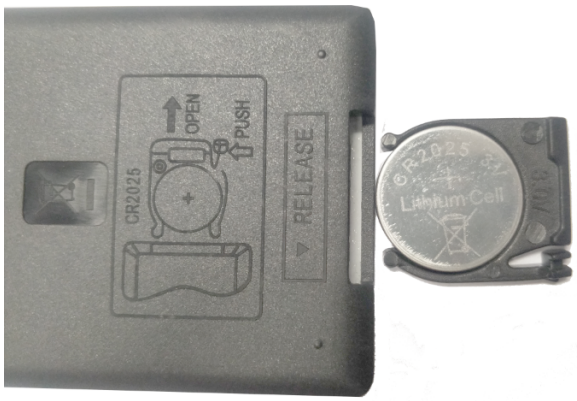

Modell : CR2025 3.V

7

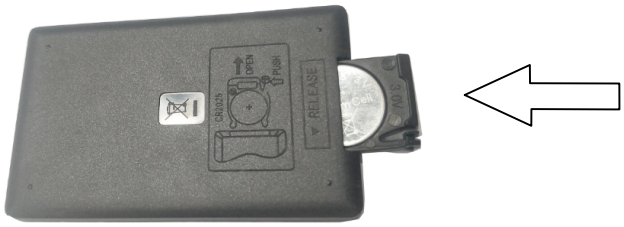

8

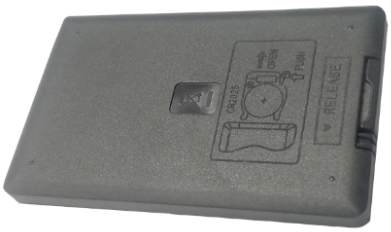

[DE]
BITTE BEACHTEN: Teilenummer 1 , 2 , 3 , 4 , 5 , 1 2 , 1 5 , 2 5 , 2 6 ,
2 7 ist mit einer dichten Kunststoffschutzfolie überzogen Wenn das Produkt nach der Demontage Kratzer aufweist, machen Sie sich bitte keine Sorgen,
es handelt sich nicht um einen Produktschaden. Bitte ziehen Sie die schützende Kunststofffolie langsam entlang der Kante von der Oberfläche ab. Nach dem Abziehen wird das Produkt glatt und sauber.
[EN]
PLEASE NOTE:Part number 1 , 2 , 3 , 4 , 5 , 1 2 , 1 5 , 2 5 , 2 6 ,
2 7 are covered with a tight plastic protective film.
If there are scratches on the product after disassembly, please don't worry, it's not product damage.
Please slowly tear off the protective plastic film on the surface along the edge. After peeling off,
the product becomes smooth and clean.
[FR]
REMARQUE : les pièces numéro 1 , 2 , 3 , 4 , 5 , 1 2 , 1 5 , 2 5 , 2 6 , 2 7 sont recouvertes d'
un film protecteur en plastique étanche. Si le produit présente des rayures après le démontage,
ne vous inquiétez pas, il ne s'agit pas d'un dommage au produit.
Retirez lentement le film protecteur en plastique sur la surface le long du bord. Une fois décollé, le produit devient lisse et propre.
[IT]
NOTA BENE: il numero di parte 1 , 2 , 3 , 4 , 5 , 1 2 , 1 5 , 2 5 , 2 6 , 2 7
è coperto da una pellicola protettiva in plastica stretta. Se ci sono graffi sul prodotto dopo lo smontaggio,
non preoccuparti, non è un danno al prodotto. Strappare lentamente la pellicola
protettiva in plastica sulla superficie lungo il bordo. Dopo averla staccata, il prodotto diventa liscio e pulito.
[ES]
NOTA: La pieza número 1 , 2 , 3 , 4 , 5 , 1 2 , 1 5 , 2 5 , 2 6 ,
2 7 está cubierta con una película protectora de plástico.
Si hay rayones en el producto después de desmontarlo, no se preocupe, no se trata de daños en el producto. Retire lentamente la película protectora de plástico de la superficie a lo largo del borde.
Después de despegarla, el producto quedará liso y limpio.

Verification of compliance Verification of compliance Verification of compliance

Verification of Compliance

Verification No.:	MK23080103P01-E01
Name and address of Applicant:	**Lan Ling Photoelectric (Dongguan) Co., Ltd.** Room 903, Building 2, No. 11, Nanyi Street, Dalingshan Lake, Dalingshan town, Dongguan City, Guangdong province
Name and address of Manufacturer	**Lan Ling Photoelectric (Dongguan) Co., Ltd.** Room 903, Building 2, No. 11, Nanyi Street, Dalingshan Lake, Dalingshan town, Dongguan City, Guangdong province
Product name:	**Led light**
Rated:	DC12/24V 0.67A / 0.34A
Product model(s):	LL-2835-90-01, LL-1010B, LL-TG186-01, LL-0609, LL-YGD-02
Product trademark:	Lan Ling

This verification confirms that the product meets the requirements of the following standard.
The conformity was demonstrated based on following standard(s) listed by European Commission as harmonized with EMC Directive 2014/30/EU.

EN IEC 55015:2019+A11:2020
IEC 61547:2020

The verification has been carried out in accordance with individual rules and conditions agreed with the applicant. Evaluation has been carried out in accordance with:

Test report(s) No.:	MK23080103P01-E01
Test conducted by:	TMC Testing Services (Shenzhen) Co., Ltd.
Verification issue date:	November 24, 2023

Notes:

This verification refers to the above mentioned product and its conformity in regards of above mentioned standard(s) was proven on test sample.

This verification does not imply meeting all essential requirements, assessment of the series-production or any other restricted Notified Bodies conformity assessment procedure appropriate for the product.

This verification holder shall use this verification in connection to verification of conformity and technical data relevant for the product the verification was issued.

TMC Testing Services (Shenzhen) Co., Ltd.
t:86-755-86642861 cert@tmc-lab.com www.tmc-lab.com
1st Floor, Block A1, Zone A, Xinshidai Gongrong Industrial Park, No. 2, Shihuan Road, Shiyan Street, Baoan District, Shenzhen, China

Bauart geprüft TMC Product Safety Type approved

Lab Director
Vivian Jiang