SUZANNA

NOTICE DE MONTAGE
INSTRUCCIONES DE MONTAJE
ISTRUZIONI PER IL MONTAGGIO
INSTRUÇÕES DE MONTAGEM
MONTAGEHANDLEIDING
ASSEMBLY INSTRUCTION
MONTAGEANLEITUNG

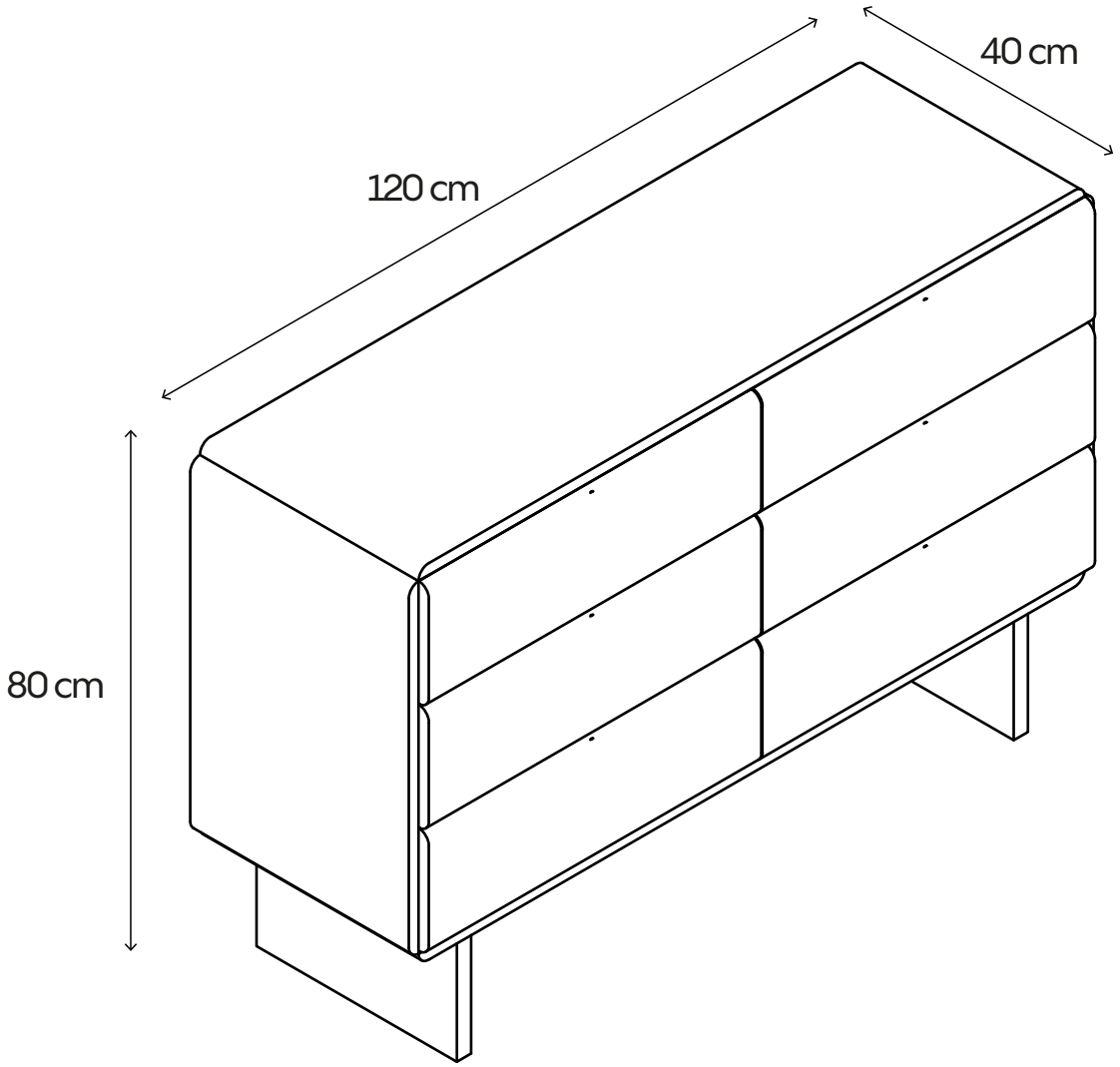







SERVICE CLIENT
SERVICIO AL CLIENTE
SERVIZIO CLIENTI
SERVIÇO AO CLIENTE
KLANTENDIENST
CUSTOMER SERVICE
KUNDENSERVICE
contact@oviala.com

oviala



Attention aux doigts lors du montage
Tenga cuidado con los dedos al ensamblar
Fare attenzione alle dita durante il montaggio
Tenha cuidado com os seus dedas ao montar
Wees voorzichtig met uw vingers bij het in elkaar zetten
Be careful with your fingers when assembling
Achten sie bei der montage auf Ihre finger



À monter soi-même
Para ensamblar usted mismo
Per assemblare se stessi
Para se montar
Zelf in elkaar zetten
To assemble yourself
Zum selberbauen

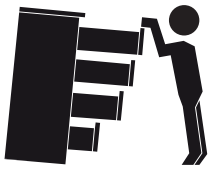

Utilisez le kit anti-bascule pour fixer votre meuble au mur. Adapter la fixation au type de mur.
Utilice el kit antivuelco para fijar sus muebles a la pared. Adaptar la fijación al tipo de pared.
Utilizza il kit antiribaltamento per fissare i tuoi mobili al muro. Adattare il fissaggio al tipo di parete.
Utilize o kit antitombamento para fixar os seus móveis à parede. Adapte a fixação ao tipo de parede.
Gebruik de anti-kantelset om uw meubels aan de muur te bevestigen. Pas de bevestiging aan het type muur aan.
Use the anti-tip kit to secure your furniture to the wall. Adapte a fixação ao tipo de parede.
Verwenden Sie das Kippschutz-Set, um Ihre Möbel an der Wand zu befestigen. Passen Sie die Befestigung der.Wandbeschaffenheit an.

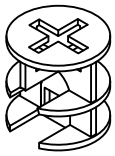	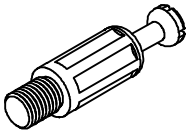	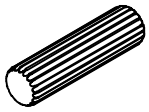	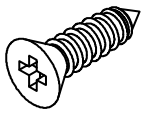	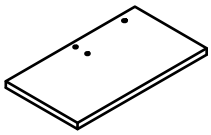
A 27pcs	B 27pcs	C 20pcs	D 92pcs	E 2pcs
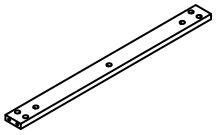	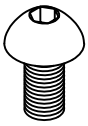			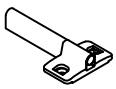
F 1pc	G 8pcs	H 4pcs	I 48pcs	J 6pcs
	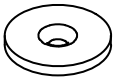	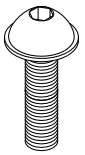	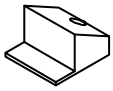	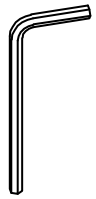
K 6pcs	L 6pcs	M 6pcs	N 8pcs	O 1pc
	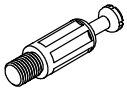	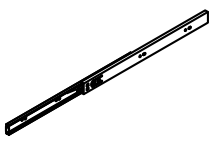		
P 8pcs	Q 48pcs	R 12pcs		

oviala

1	1164x382x18mm	x1
2	1164x382x18mm	x1
3	382x564x18mm	x2
4A	381x564x18mm	x1
4B	381x564x18mm	x1
5	381x564x18mm	x1
6A	332x120x18mm	x6
6B	332x120x18mm	x6
7	507x342x5mm	x6

8	533x120x18mm	x6
9A	581x186x18mm	x3
9B	581x186x18mm	x2
10	564x574x5mm	x2
11A	554x64x18mm	x2
11B	554x64x18mm	x2

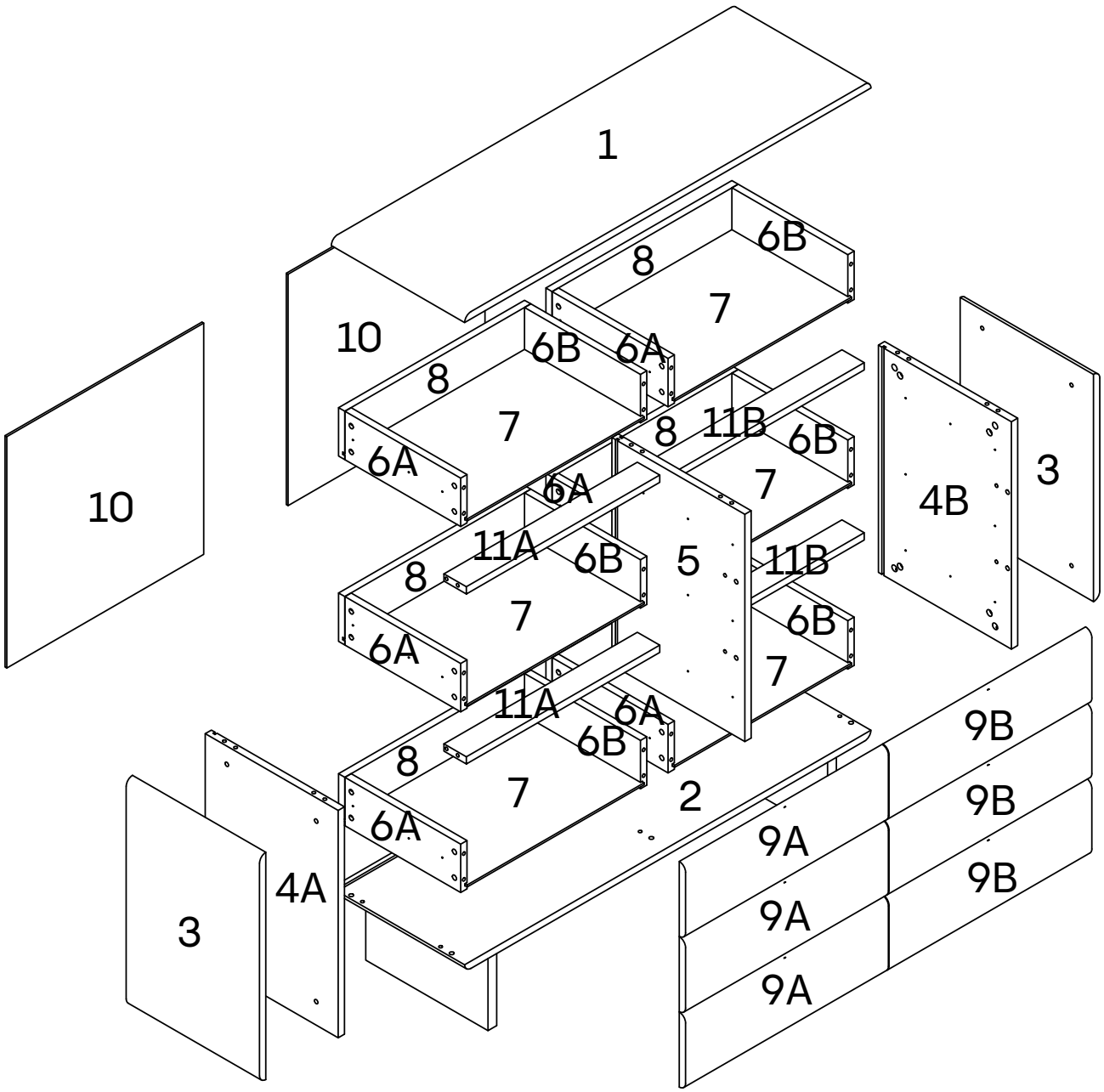

oviala

1

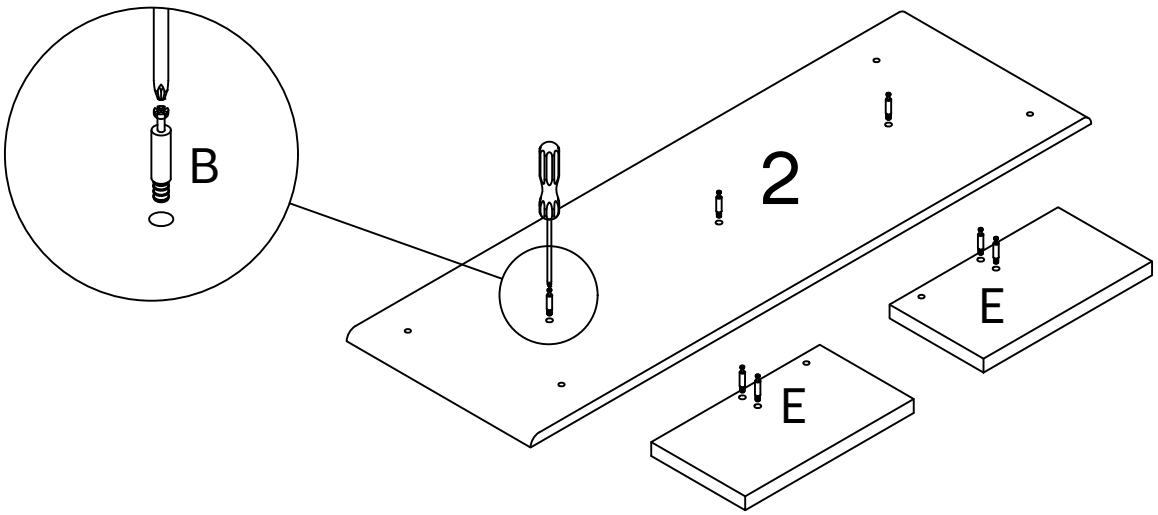

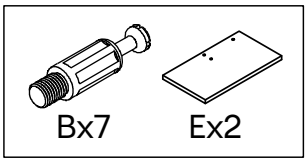

2

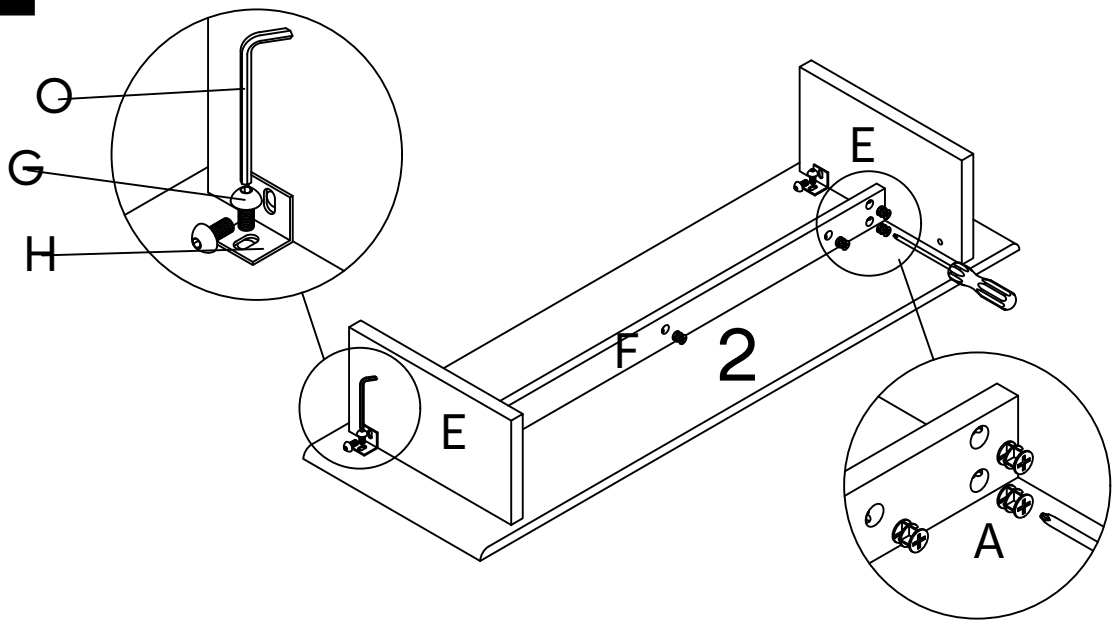

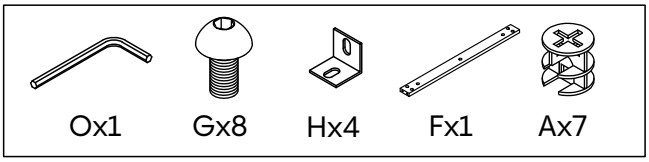

3

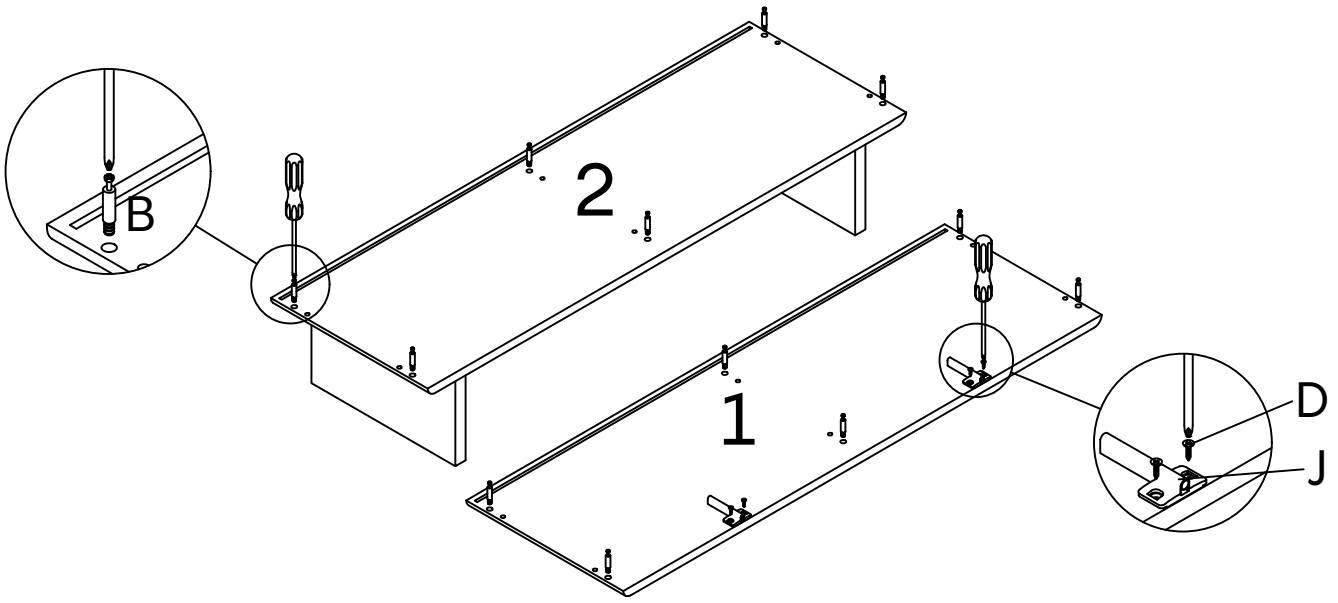

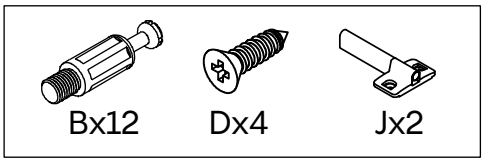

4

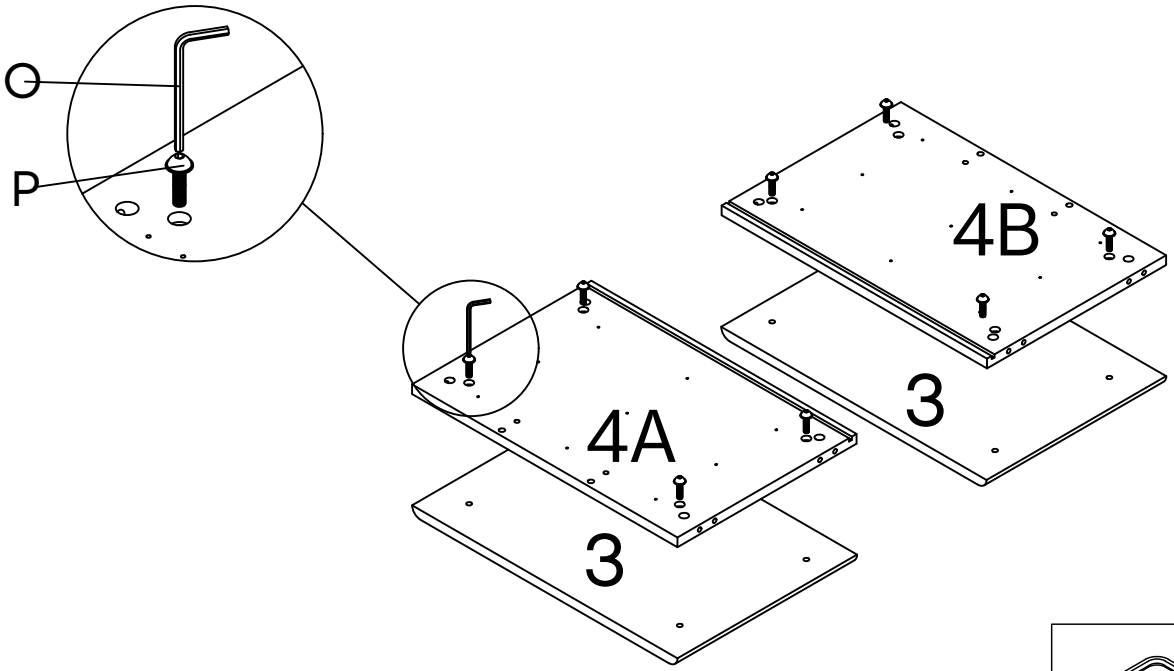

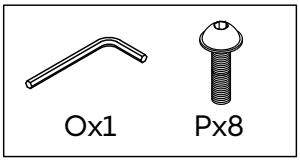

5

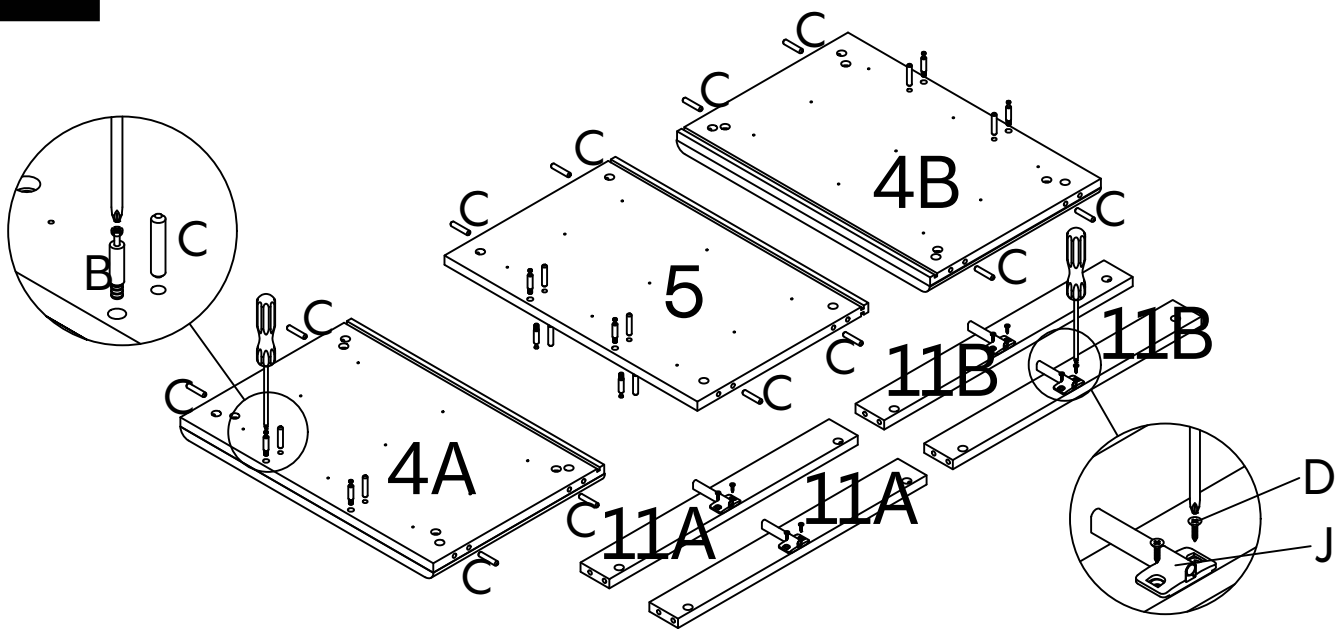

C
C
C
C
C
C
C
C
C
C
C
C
C
C
4B
5
4A
11B
11B
11A
11A
B
D
J

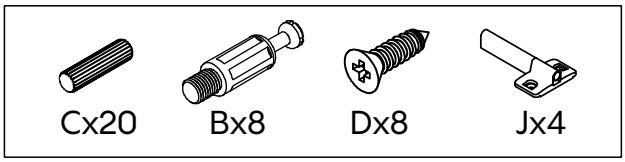

Cx20
Bx8
Dx8
Jx4

6

R=R1+R2

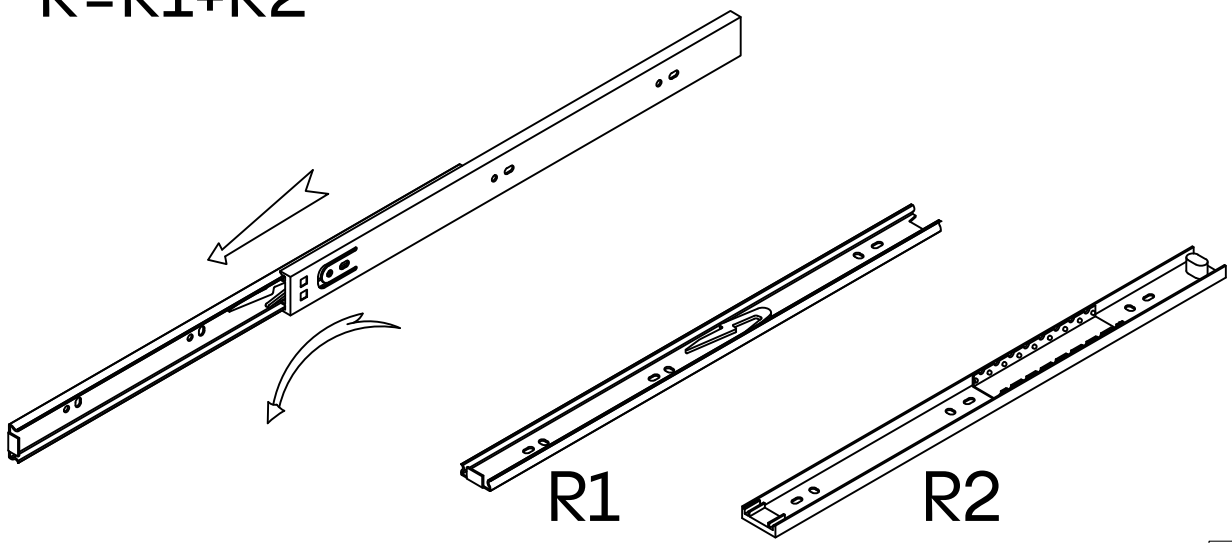

R1
R2



R2x12

7

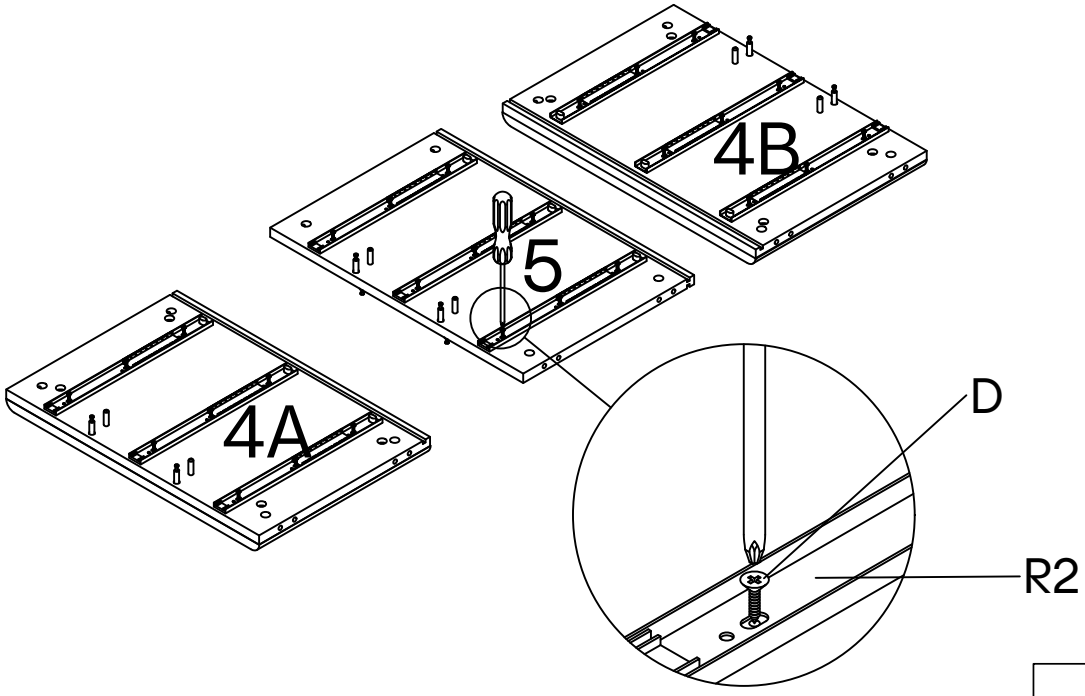

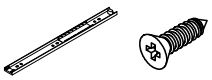

8

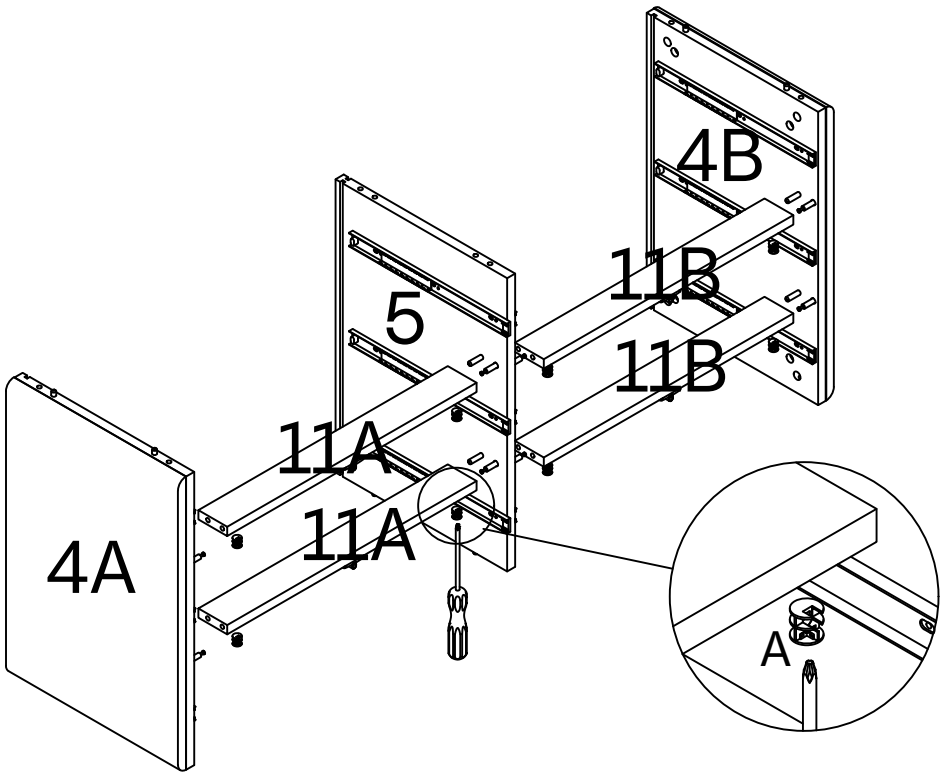

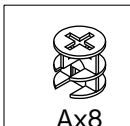

9

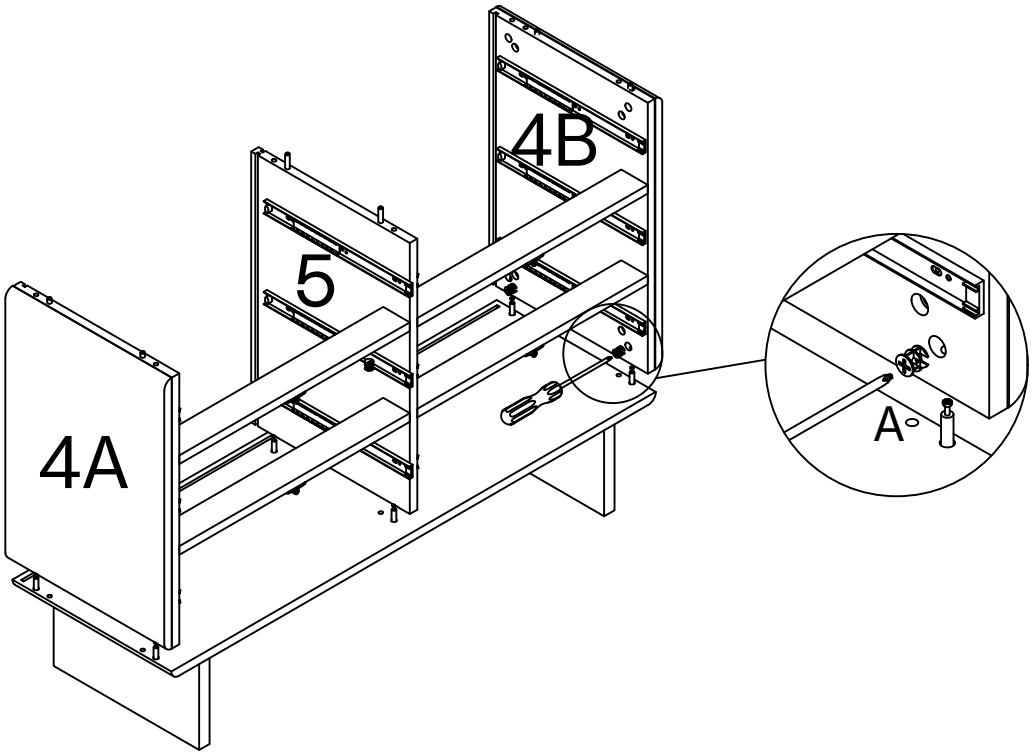


Ax6

10

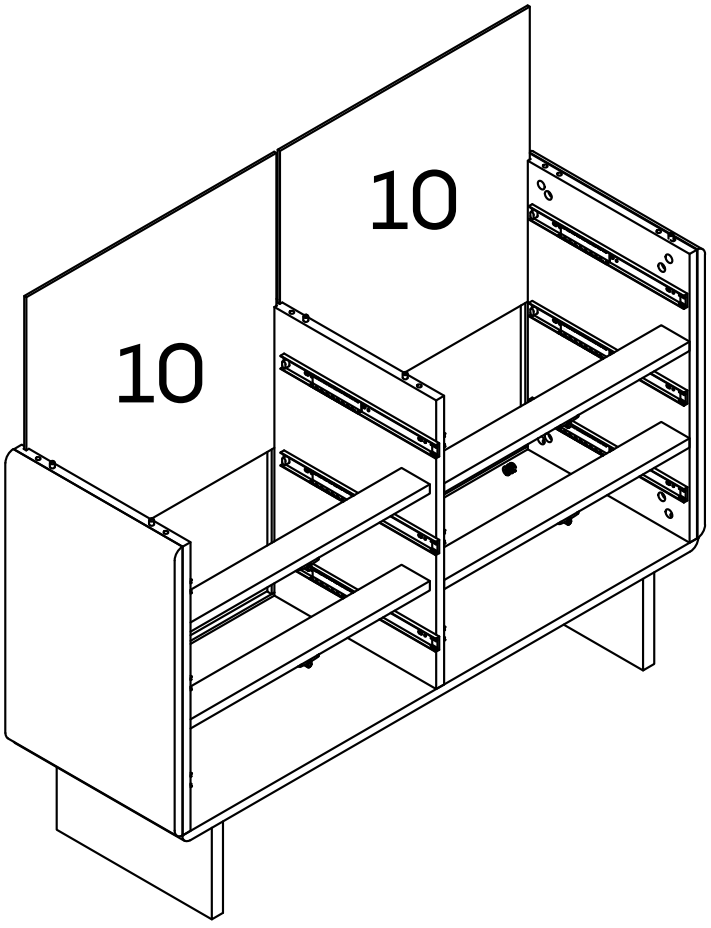

11

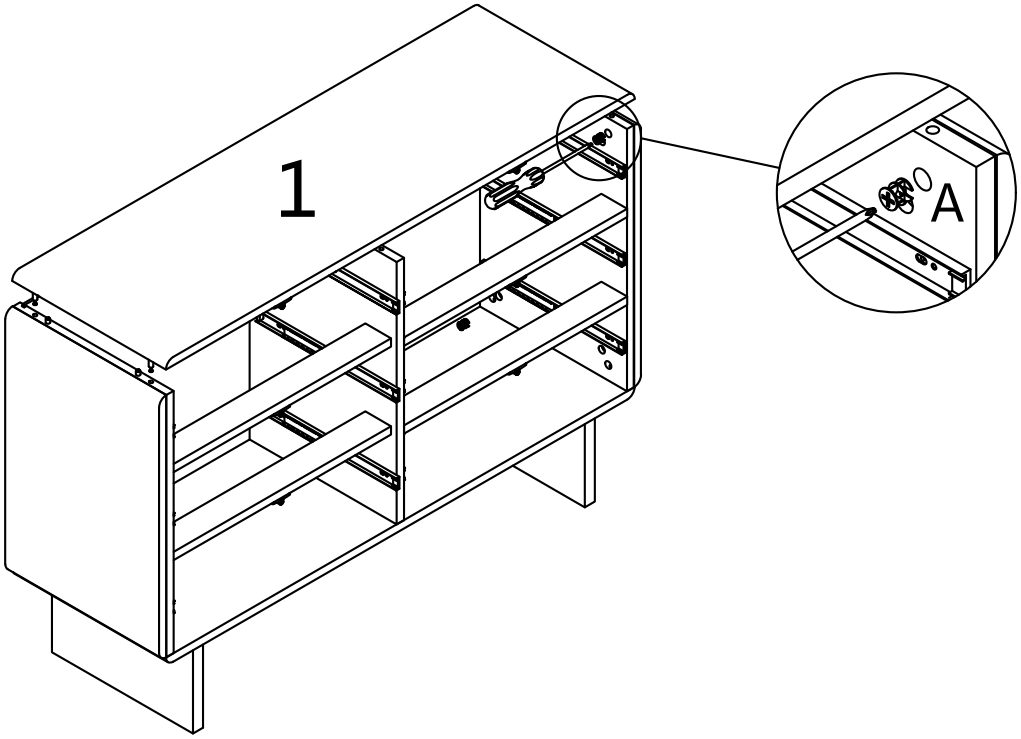


Ax6

12

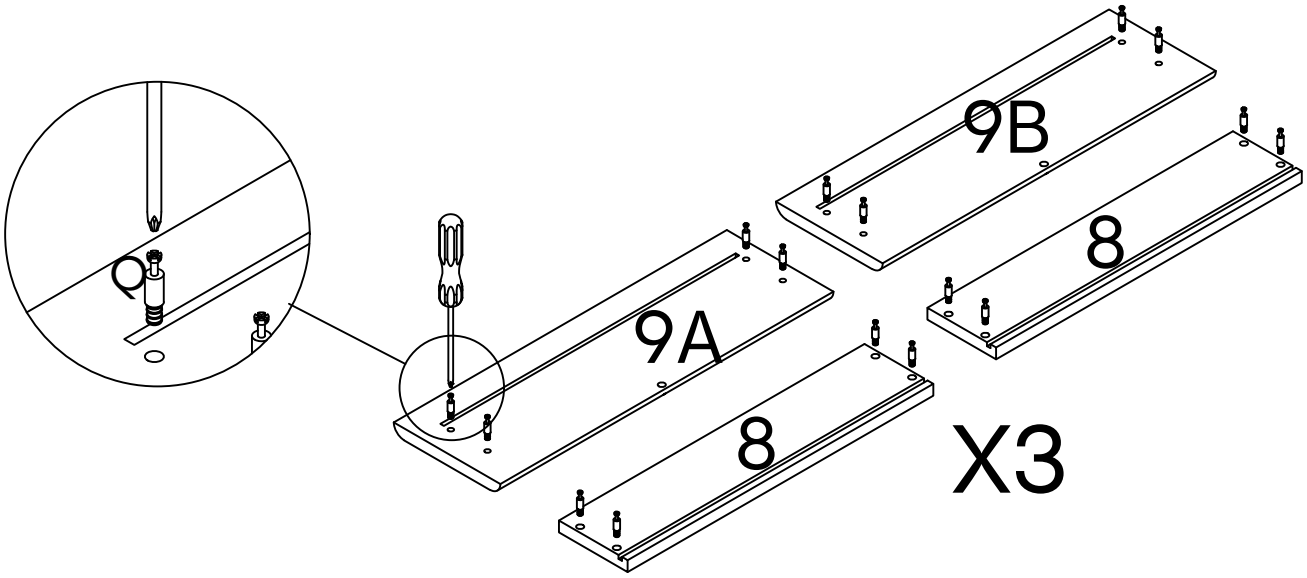


Qx48

13

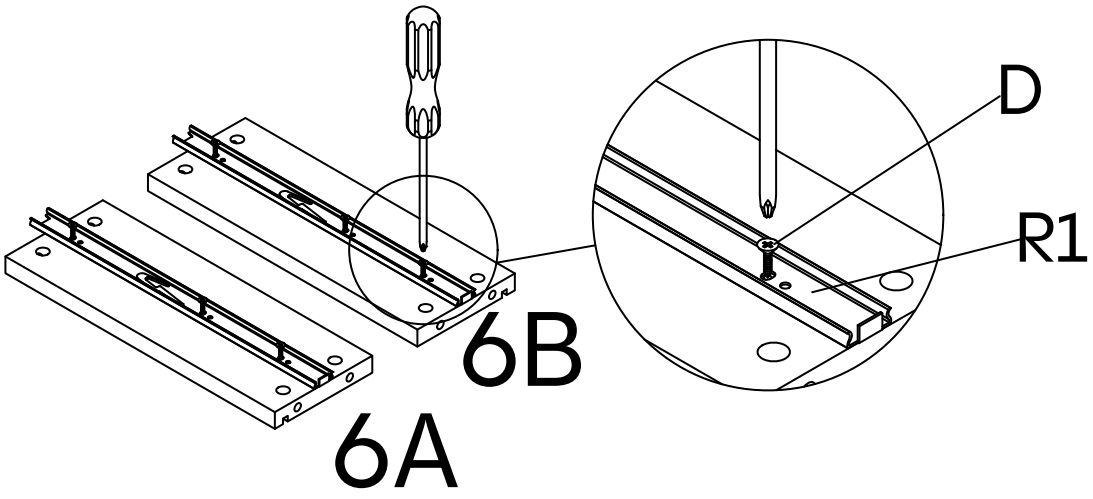

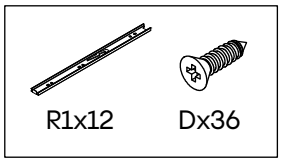

14

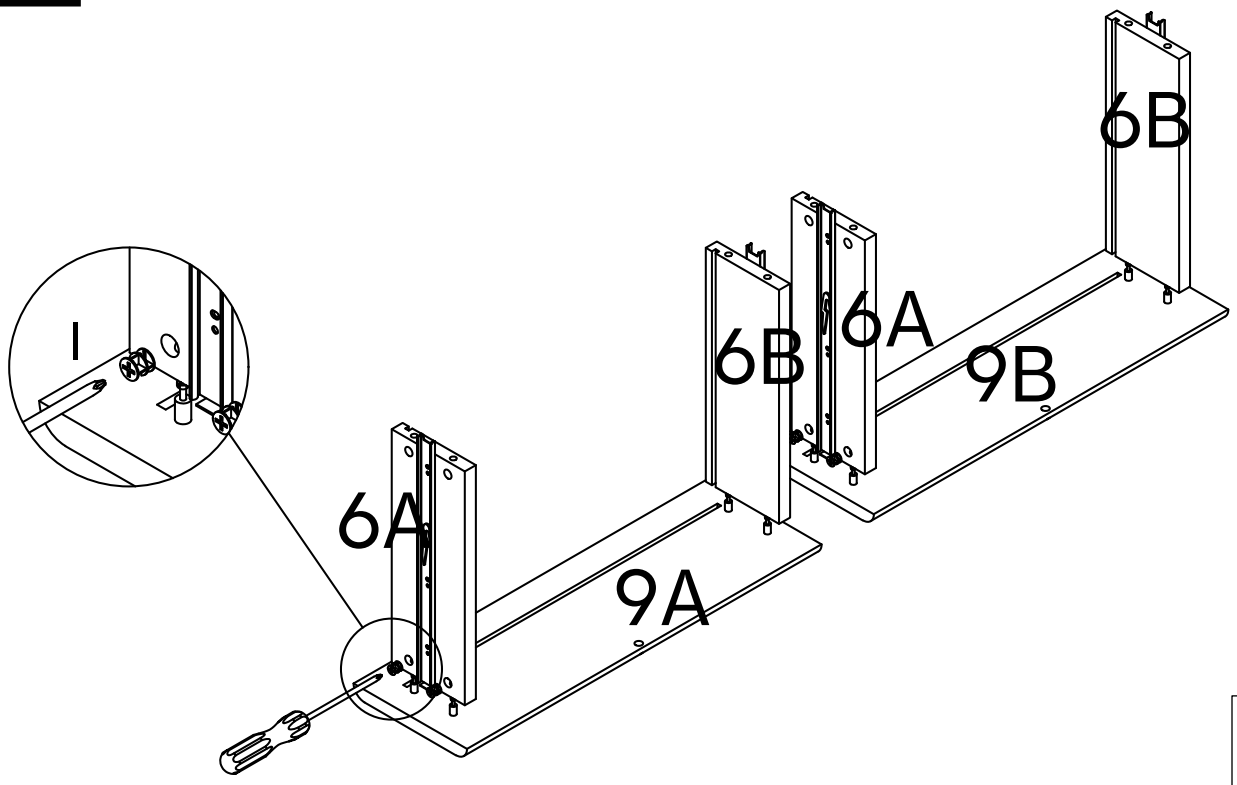



15

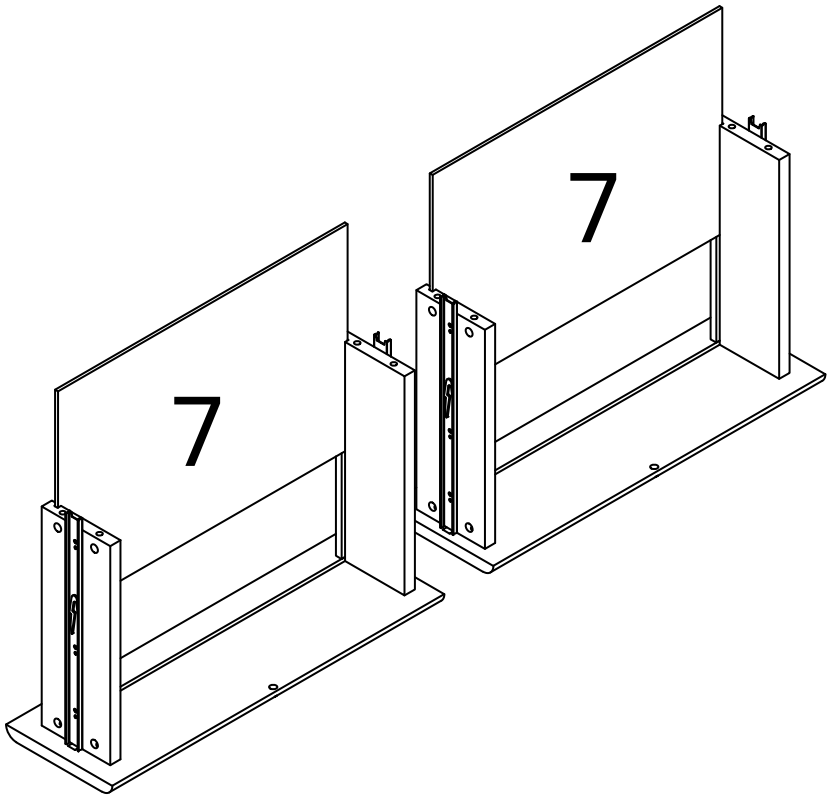

16

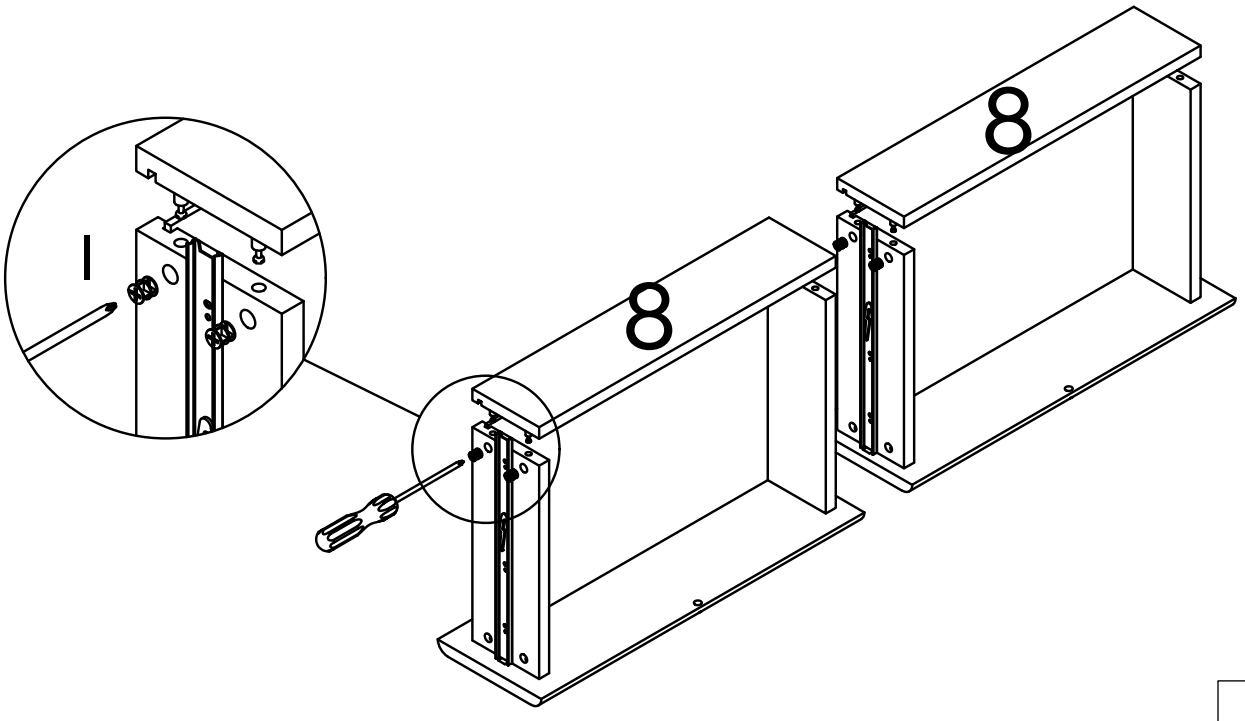



Ix24

17

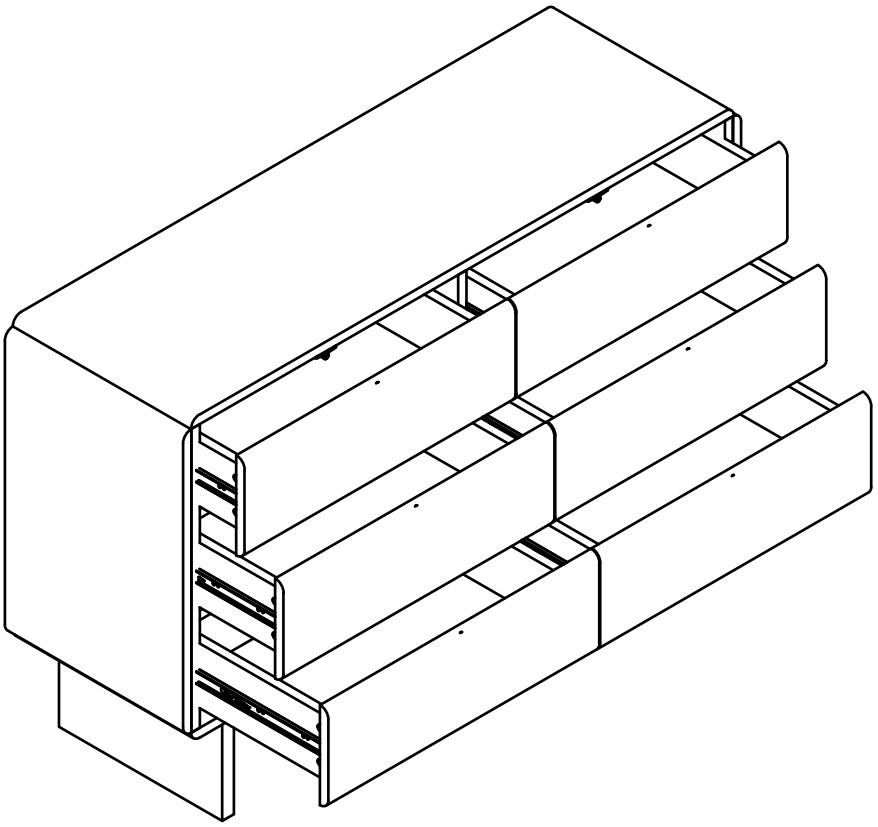

18

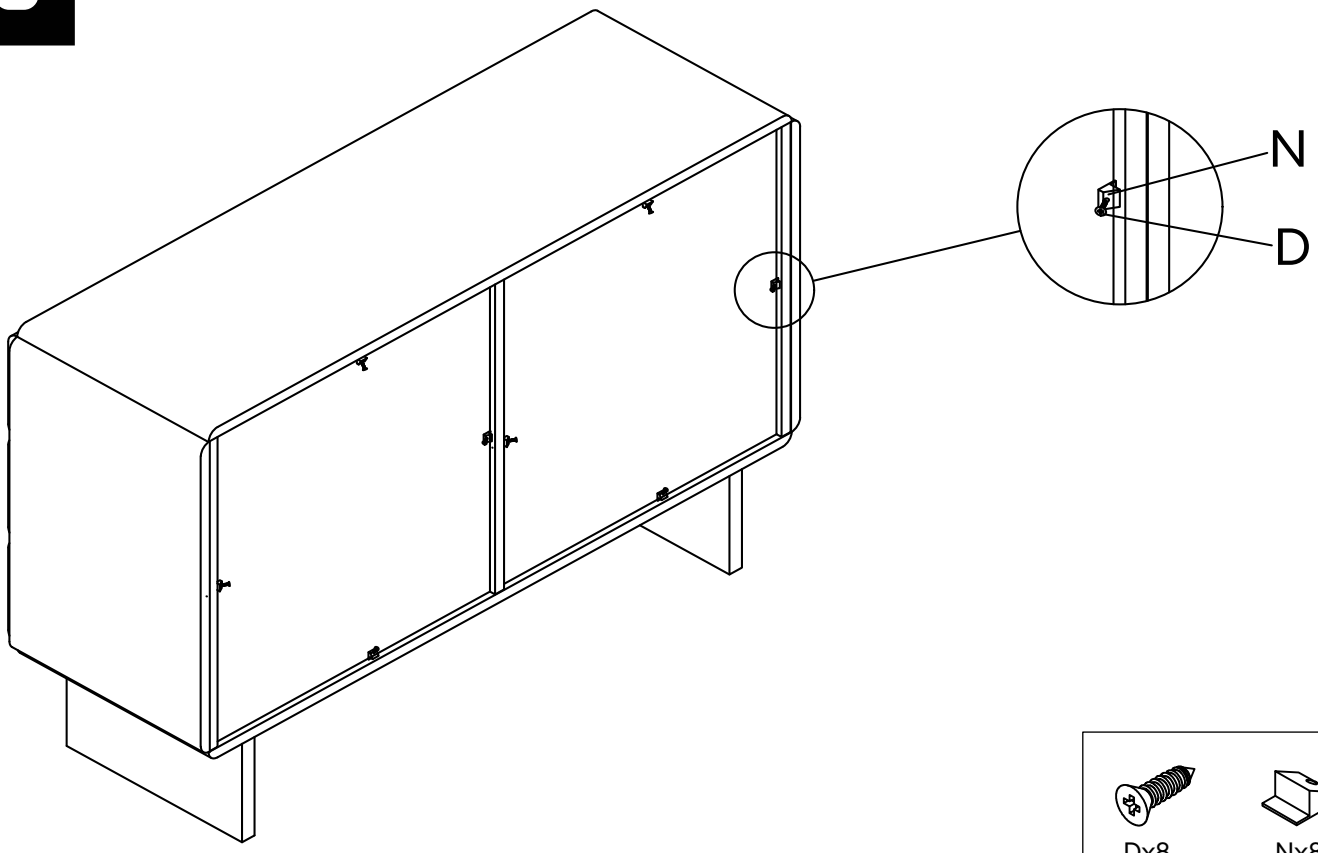

19

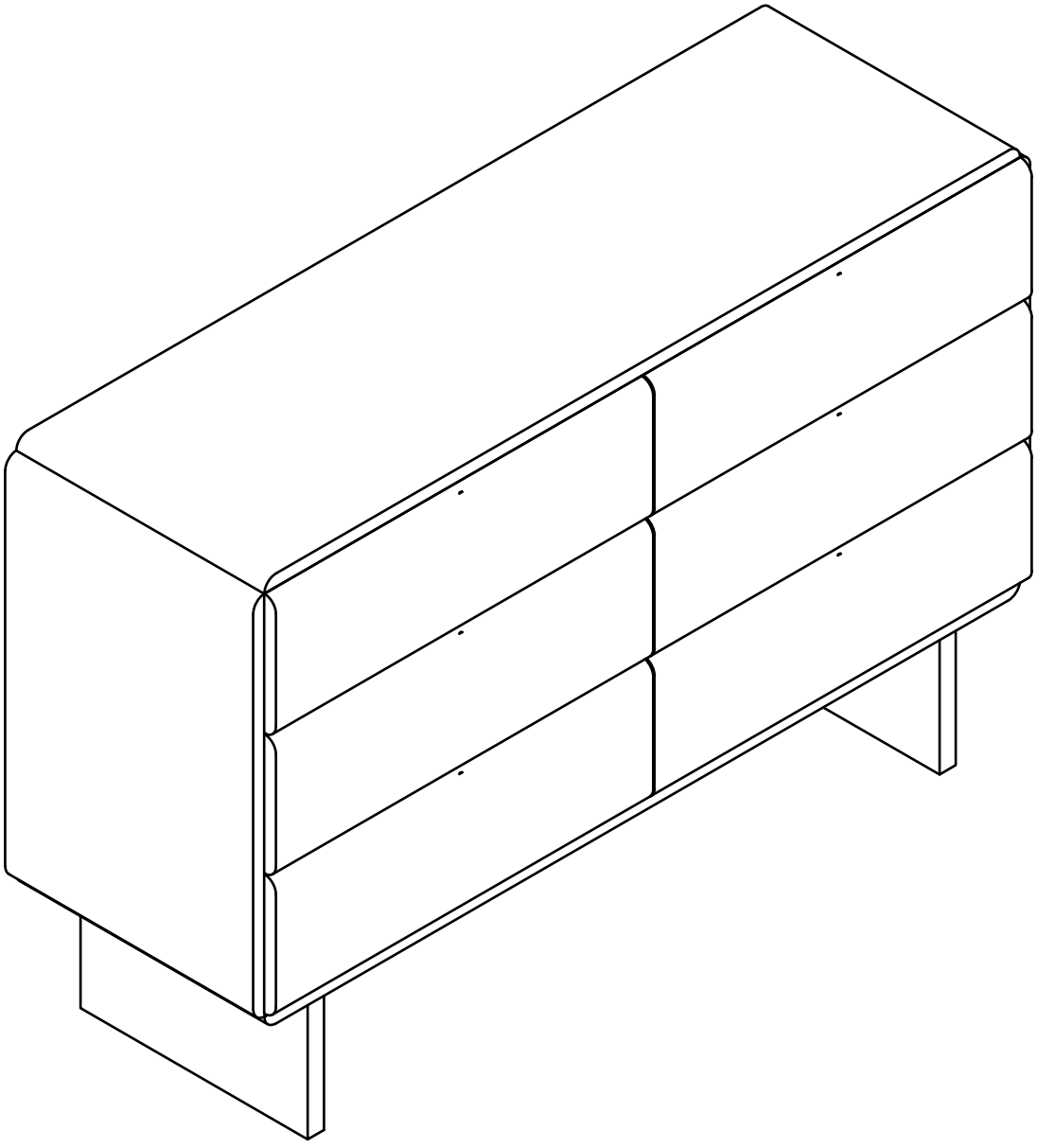

SUZANNA

FR :
COMPOSITION : MDF + peinture polyuréthane - Pieds : bois.
INDICATION AVANT UTILISATION : Tenir éloigné du feu et des animaux. Avant toute utilisation, assembler le produit conformément à la notice de montage et vérifier que chaque pièce soit correctement fixée. Poser le produit de manière stable sur une surface plane.
ENTRETIEN : Nettoyer avec une éponge ou un chiffon doux et de l'eau tiède savonneuse.
GARANTIE: 2 ANS

IT :
COMPOSIZIONE: MDF + vernice poliuretanica - Piedi: legno.
INDICAZIONI PRIMA DELL'USO: Tenere lontano da fiamme e animali. Prima di qualsiasi utilizzo, assemblare il prodotto secondo le istruzioni di montaggio e verificare che ogni pezzo sia fissato correttamente. Posizionare il prodotto in modo stabile su una superficie piana.
MANUTENZIONE: pulire con una spugna o un panno morbido e acqua tiepida saponata.
GARANZIA: 2 ANNI

NL :
SAMENSTELLING : MDF + polyurethaanlak - Poten: hout.
INDICATIES VOOR GEBRUIK : Von Feuer und Tieren fernhalten. Zet het product vóór gebruik in elkaar volgens de montage-instructies en controleer of elk onderdeel correct is gemonteerd en vastgezet. Plaats het product in een stabiele positie op een vlakke ondergrond.
ONDERHOUD : Afwassen met een zachte spons of doek en een lauw sopje.
GARANTIE: 2 JAAR

ES :
COMPOSICIÓN : MDF + pintura de poliuretano - Patas: de madera.
INDICACIONES ANTES DE USAR : Mantener alejado del fuego y los animales. Antes de utilizarlo, monte el producto según las instrucciones de montaje y compruebe que cada pieza esté correctamente montada y fijada. Coloque el producto en una posición estable sobre una superficie plana.
MANTENIMIENTO : Lavar con una esponja o paño suave y agua tibia con jabón.
GARANTÍA: 3 AÑOS

PT :
COMPOSIÇÃO : MDF + pintura de poliuretano - Pés: madeira.
INDICAÇÕES ANTES DO USO : Manter afastado do fogo e animais. Antes da utilização, montar o produto de acordo com as instruções de montagem e verificar se cada peça está corretamente montada e fixada. Colocar o produto numa posição estável sobre uma superfície plana.
MANUTENÇÃO : Lave com uma esponja ou pano macio e água morna com sabão.
GARANTIA: 2 ANOS

EN :
COMPOSITION : MDF + polyurethane paint - Legs: wood.
INDICATIONS BEFORE USE : Keep away from fire and animals. Before use, assemble the product according to the assembly instructions and check that each part is correctly assembled and secured. Position the item on a flat surface.
MAINTENANCE : Wash with a soft sponge or cloth and lukewarm soapy water.
WARRANTY: 2 YEARS

DE :
ZUSAMMENSETZUNG : MDF + Polyurethanlack - Füße: Holz.
HINWEISE VOR DER VERWENDUNG : Von Feuer, Tieren und Kindern fernhalten. Bauen Sie das Produkt vor der Verwendung gemäß der Montageanleitung zusammen und stellen Sie sicher, dass jedes Teil richtig zusammengesetzt und befestigt ist. Positionieren Sie das Produkt stabil auf einer ebenen Fläche.
PFLEGE : Mit einem Schwamm oder einem weichen Tuch und lauwarmem Seifenwasser abwaschen.
GARANTIE: 2 JAHRE



Dessins non contractuels / Dibujos no contractuales / Disegni non contrattuali / Desenhos não contratuais
Niet-bindende tekeningen / Non-contractual drawings / Unverbindliche Zeichnungen
Fabriqué en Chine / Made in China / Fabricado en China / Fatto in Cina / Feito na China / Gemaakt in China / Hergestellt in China
Importé par / Importado por / Importato da / Importado por / Geïmporteerd door/ Imported by / Eingeführt von

oviala

Linkedin @oviala
Instagram @oviala_
Pinterest @oviala_
Tiktok @oviala_official
→ www.oviala.com

contact@oviala.com
33 rue de Reckem
59960 Neuville-en-Ferrain
France