BATHURST

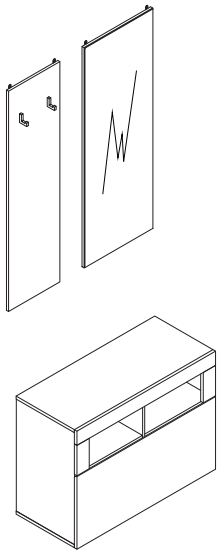

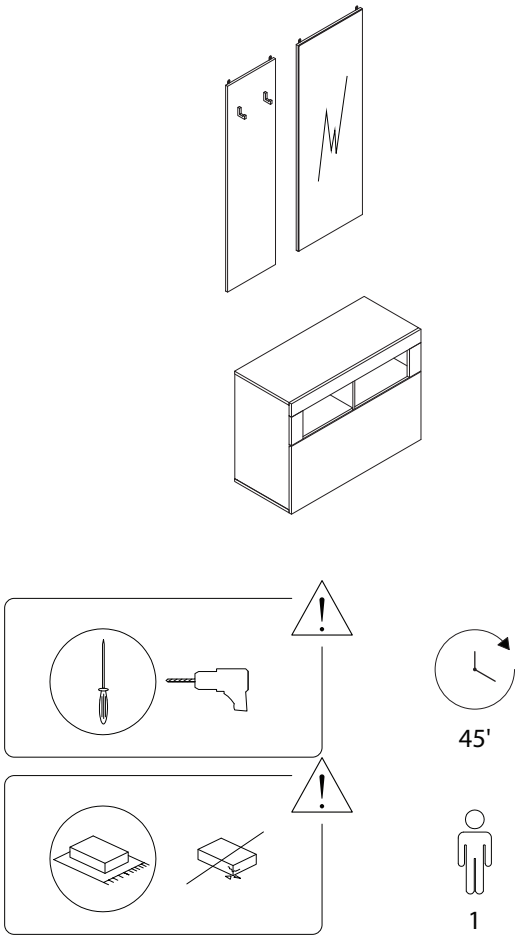
45'
1

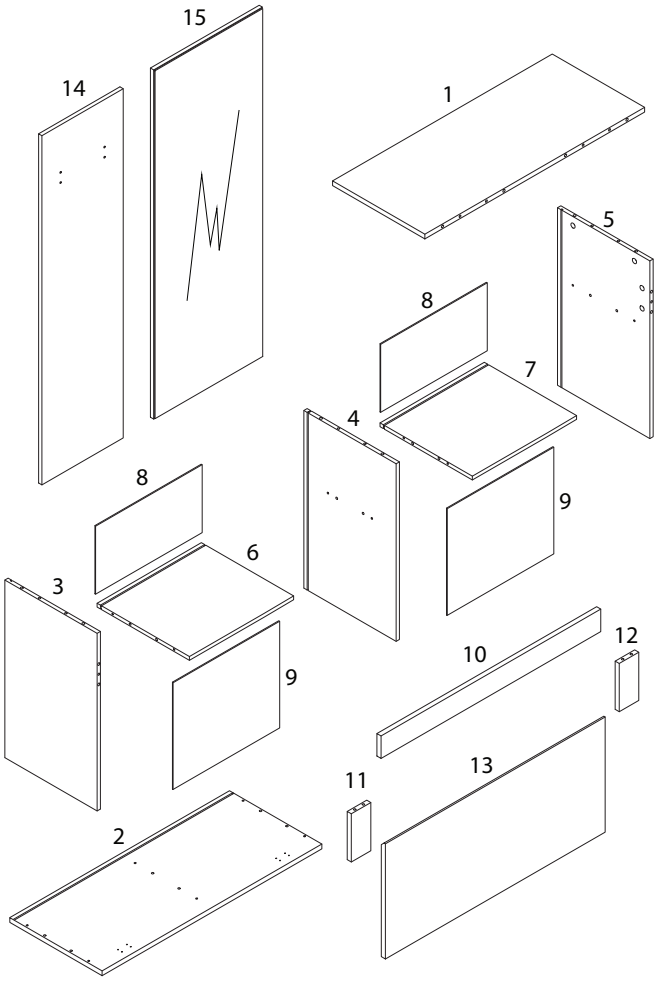
15
14
1
5
8
7
4
8
9
6
3
9
10
12
11
13
2

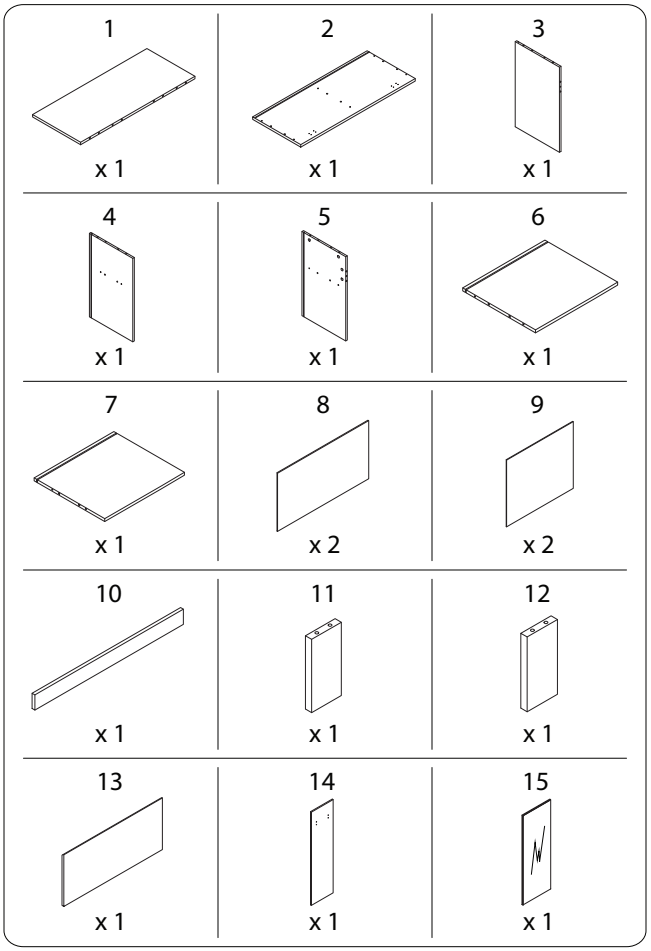
1
x 1
2
x 1
3
x 1
4
x 1
5
x 1
6
x 1
7
x 1
8
x 2
9
x 2
10
x 1
11
x 1
12
x 1
13
x 1
14
x 1
15
x 1

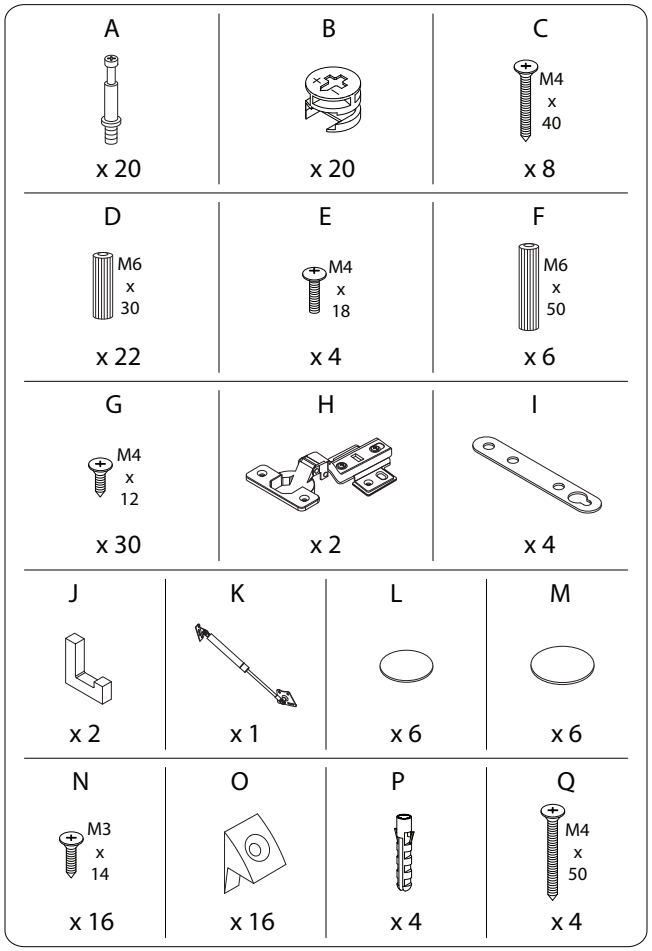
A
x 20
B
x 20
C
M4 x 40
x 8
D
M6 x 30
x 22
E
M4 x 18
x 4
F
M6 x 50
x 6
G
M4 x 12
x 30
H
x 2
I
x 4
J
x 2
K
x 1
L
x 6
M
x 6
N
M3 x 14
x 16
O
x 16
P
x 4
Q
M4 x 50
x 4

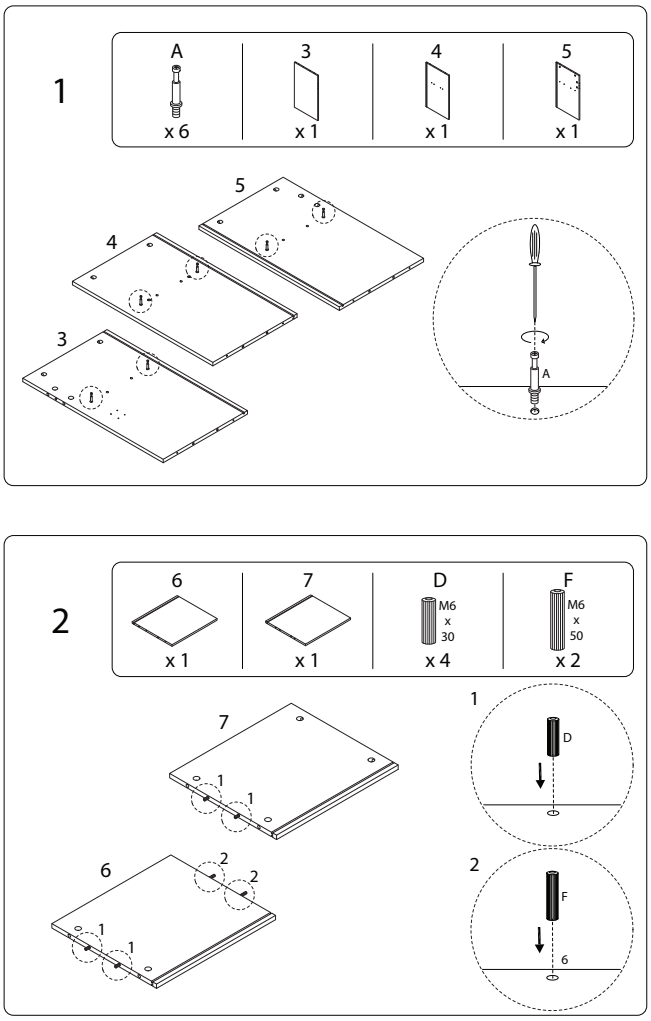
1
A
x 6
3
x 1
4
x 1
5
x 1
5
4
3
A
2
6
x 1
7
x 1
D
M6 x 30
x 4
F
M6 x 50
x 2
7
1
1
1
D
6
2
2
1
1
2
F
6

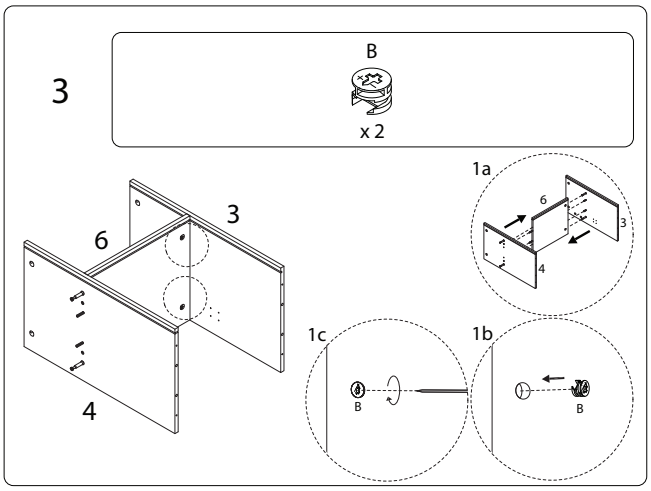
3
B
x 2
6
3
4
1a
6
3
4
1c
B
1b
B

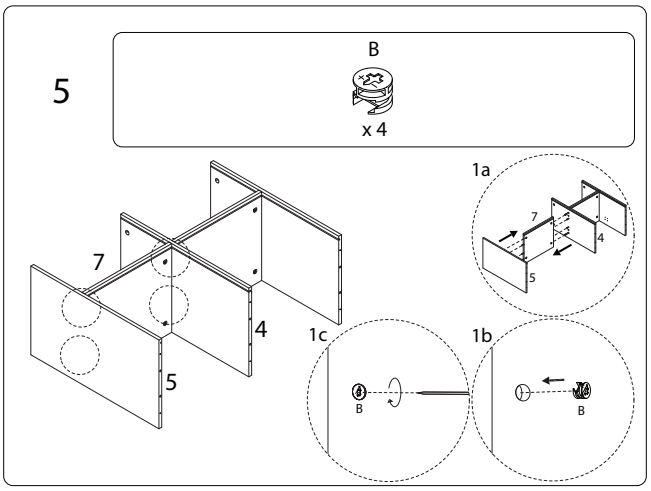
5
B
x 4
7
4
5
1a
7
4
5
1c
B
1b
B

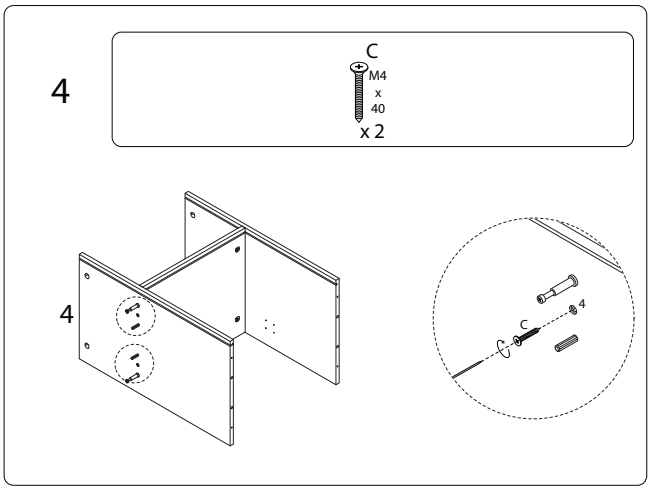
4
C
M4 x 40
x 2
4
C
4

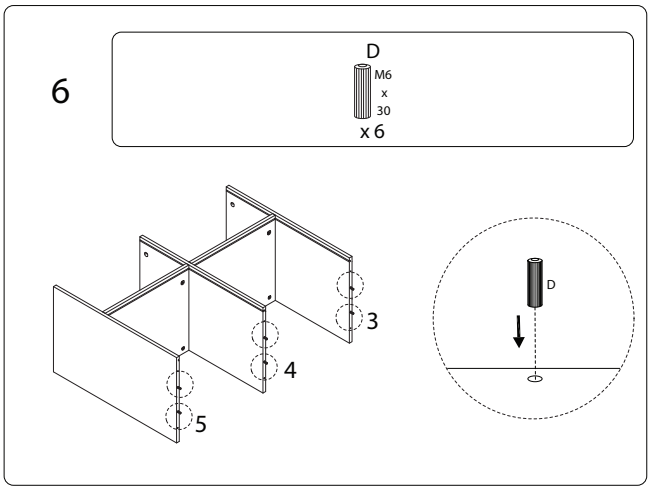
6
D
M6 x 30
x 6
3
4
5
D

7

9
x 2

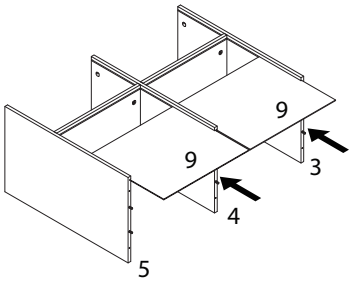

8

2
x 1

C
M4 x 40
x 6

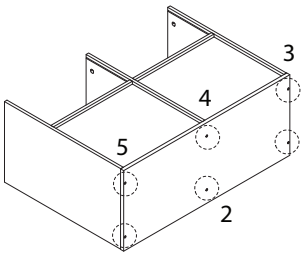

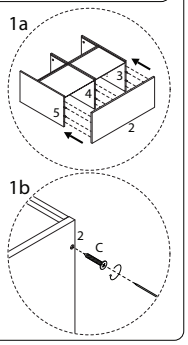

9

M
x 6

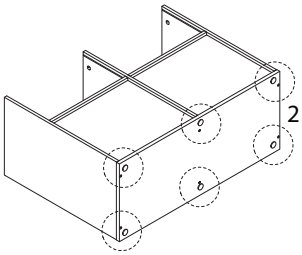

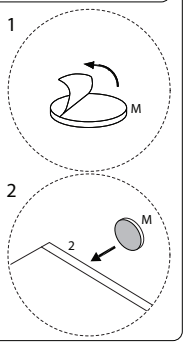

10

8
x 2

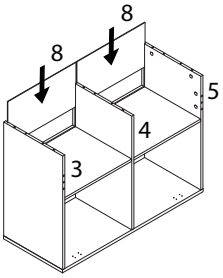

11

D
M6 x 30
x 6

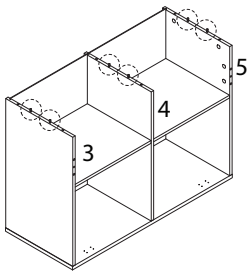

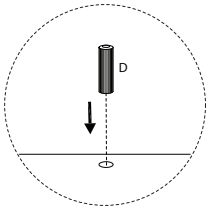

12

1
x 1

A
x 6

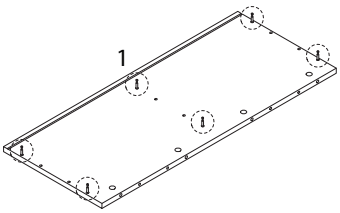

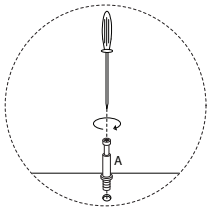

13

B
x 6

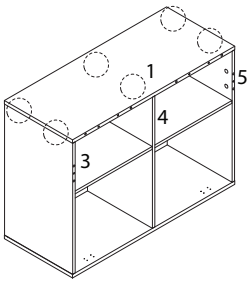

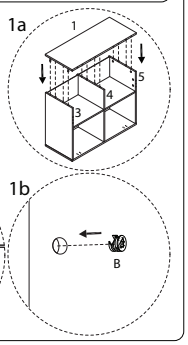

14

L
x 6

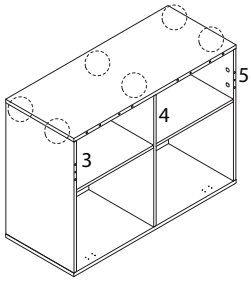

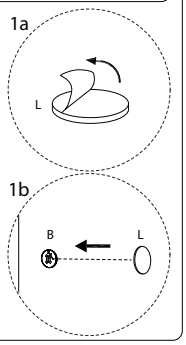

15

D
M6 x 30
x 6

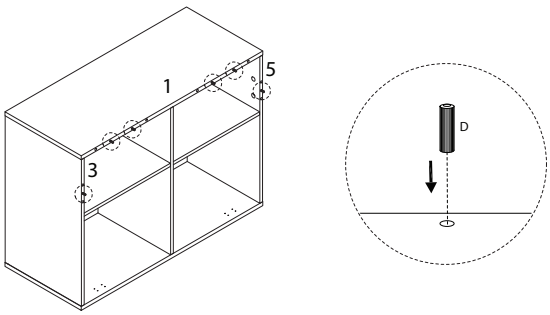

16

10
x 1

F
M6 x 50
x 4

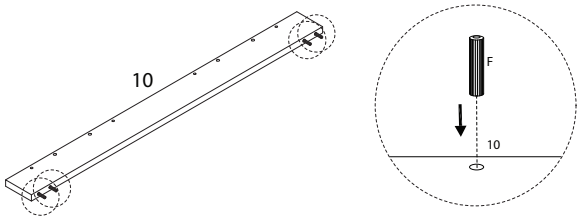

17

11
x 1

12
x 1

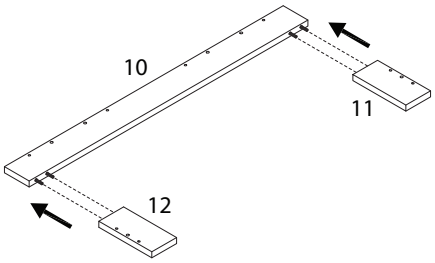

18

A
x 8

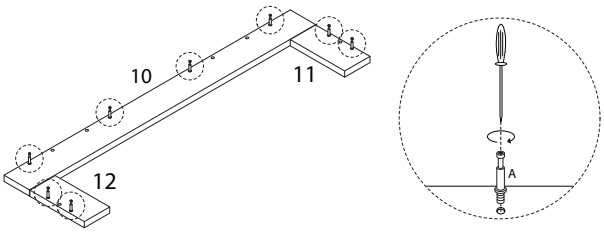

19

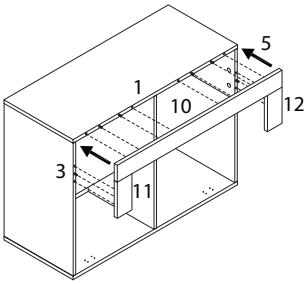

20

B
x 8

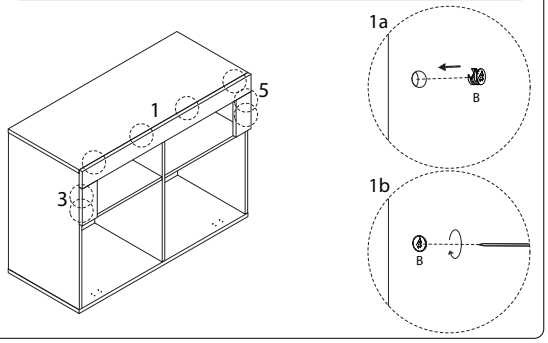

21

N
M3 x 14
x 16

O
x 16

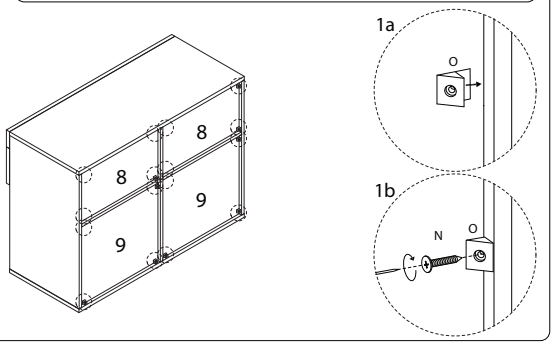

22

13
x 1

G
M4 x 12
x 4

H
x 2

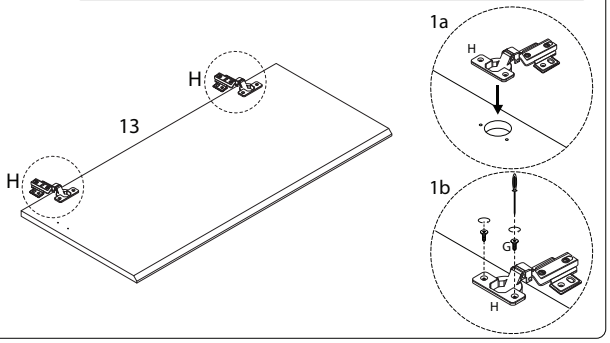

23

G
M4 x 12
x 8

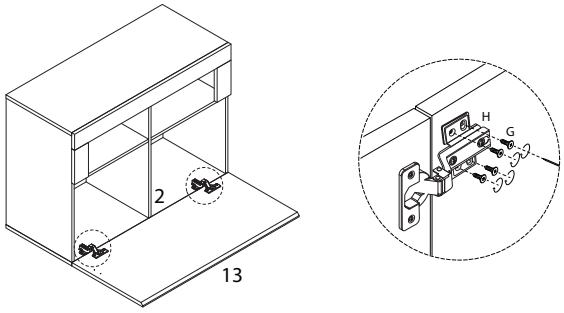

24

G	K
M4 x 12	
x 6	x 1

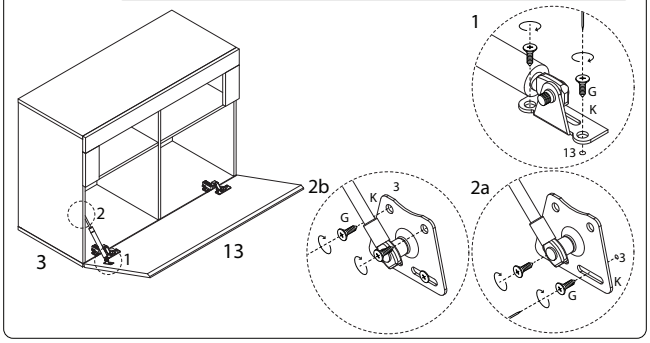

25

14	15	G	I
x 1	x 1	M4 x 12 x 12	x 4

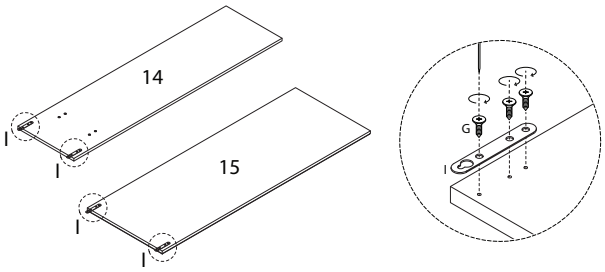

26

E	J
M4 x 18	
x 4	x 2

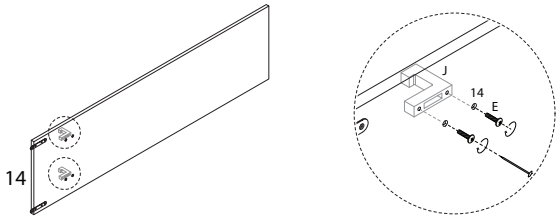

27
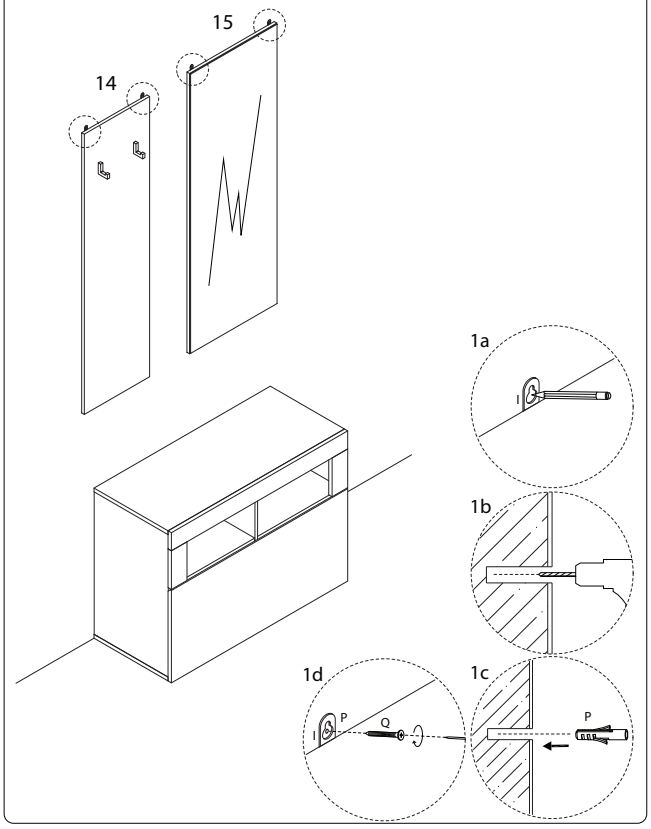
P	Q
	M4 x 50
x 4	x 4