QUIBERON

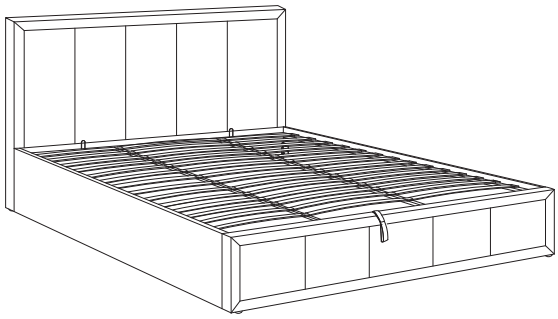

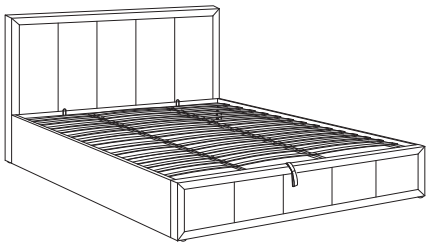

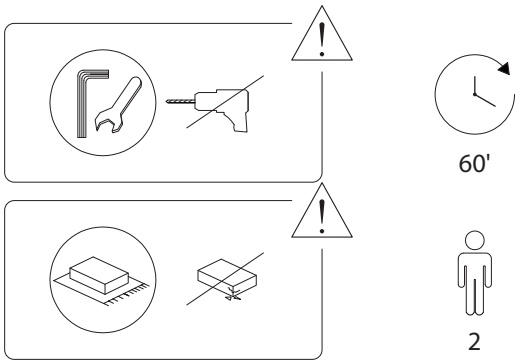

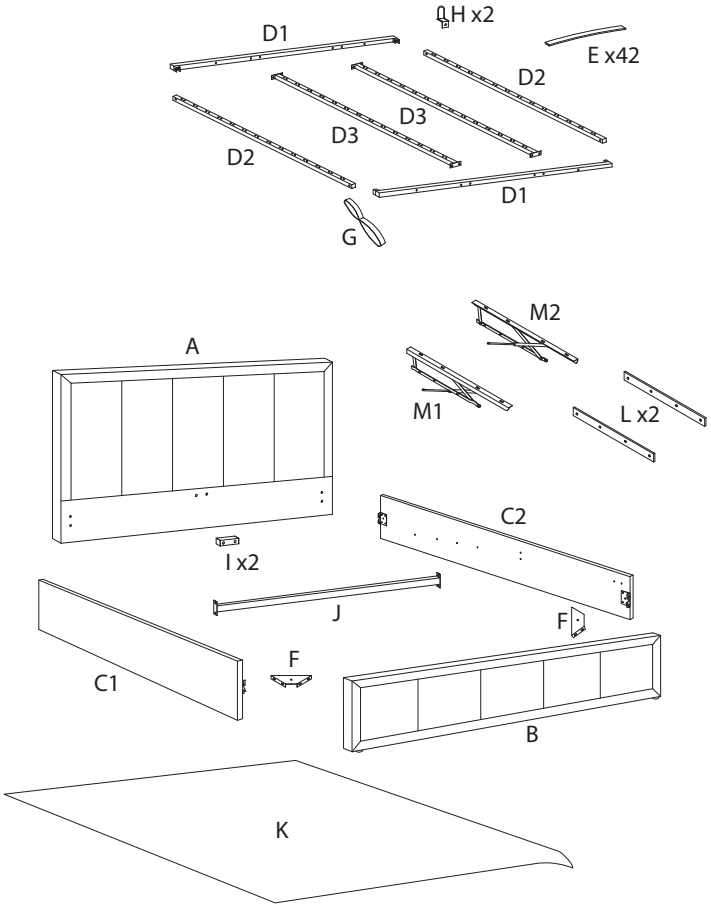

A	B	C1	C2
x 1	x 1	x 1	x 1
D1	D2	D3	E
x 2	x 2	x 2	x 42
F	G	H	I
x 2	x 1	x 2	x 2
J	K	L	M1
x 1	x 1	x 2	x 1
M2			
x 1			

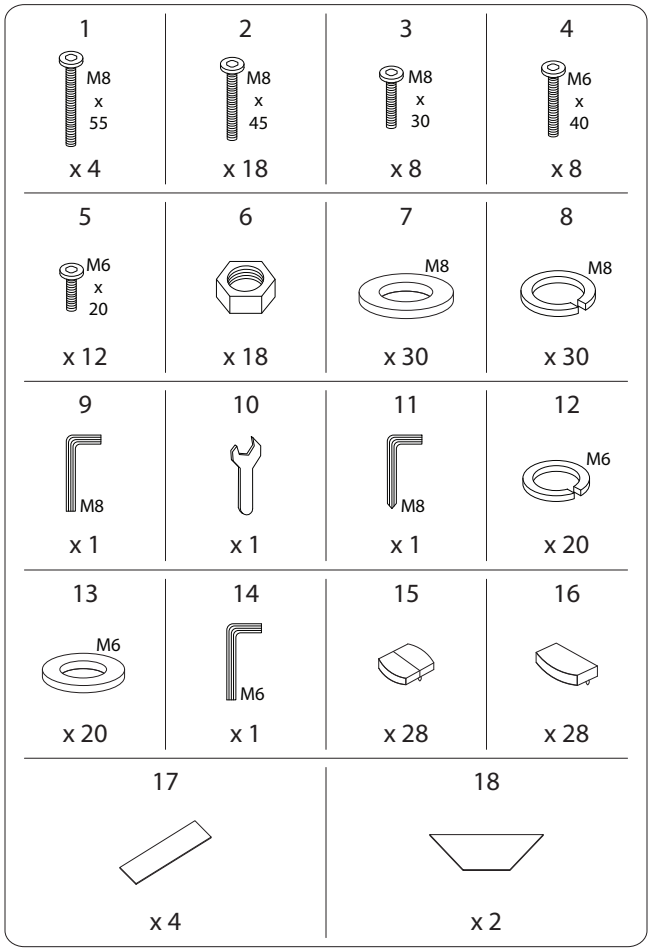
1
M8 x 55
x 4
2
M8 x 45
x 18
3
M8 x 30
x 8
4
M6 x 40
x 8
5
M6 x 20
x 12
6
x 18
7
M8
x 30
8
M8
x 30
9
M8
x 1
10
x 1
11
M8
x 1
12
M6
x 20
13
M6
x 20
14
M6
x 1
15
x 28
16
x 28
17
x 4
18
x 2

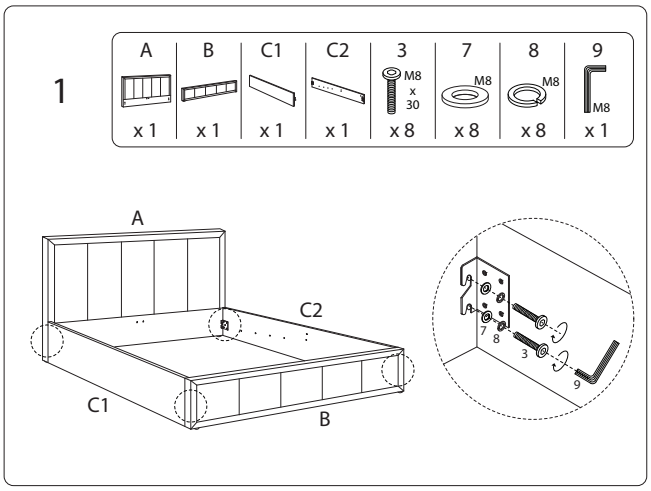
1
A
x 1
B
x 1
C1
x 1
C2
x 1
3
M8 x 30
x 8
7
M8
x 8
8
M8
x 8
9
M8
x 1
A
C2
C1
B
7
8
3
9

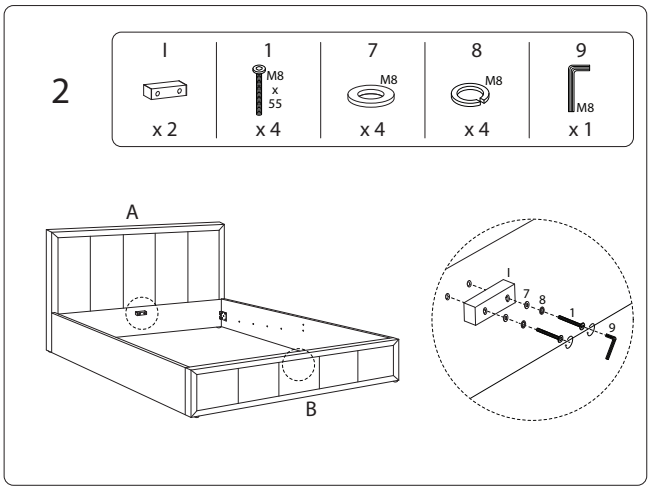
2
I
x 2
1
M8 x 55
x 4
7
M8
x 4
8
M8
x 4
9
M8
x 1
A
B
I
7
8
1
9

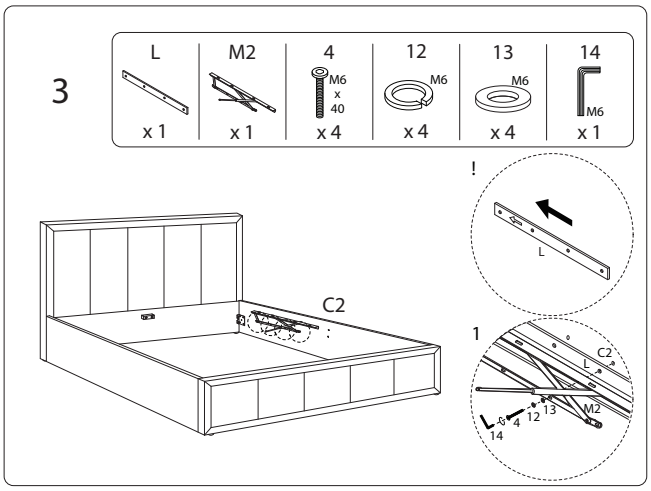
3
L
x 1
M2
x 1
4
M6 x 40
x 4
12
M6
x 4
13
M6
x 4
14
M6
x 1
C2
!
L
1
C2
L
M2
13
12
4
14

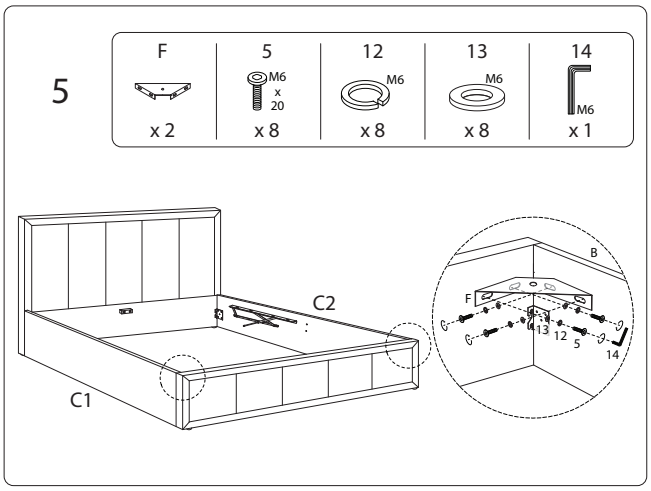
5
F
x 2
5
M6 x 20
x 8
12
M6
x 8
13
M6
x 8
14
M6
x 1
C2
C1
B
F
13
12
5
14

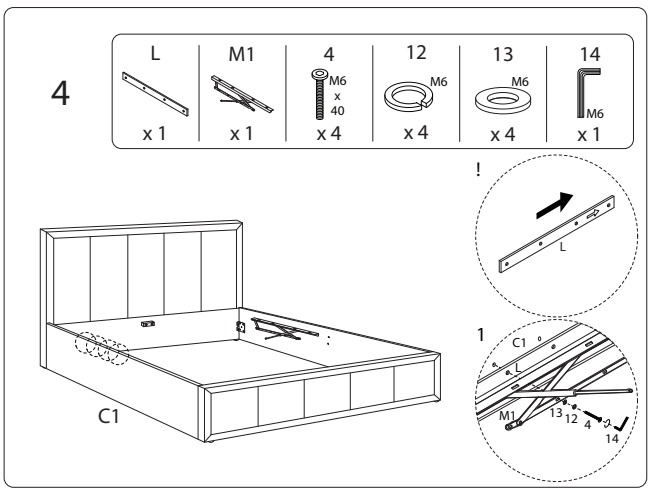
4
L
x 1
M1
x 1
4
M6 x 40
x 4
12
M6
x 4
13
M6
x 4
14
M6
x 1
C1
!
L
1
C1
L
M1
13
12
4
14

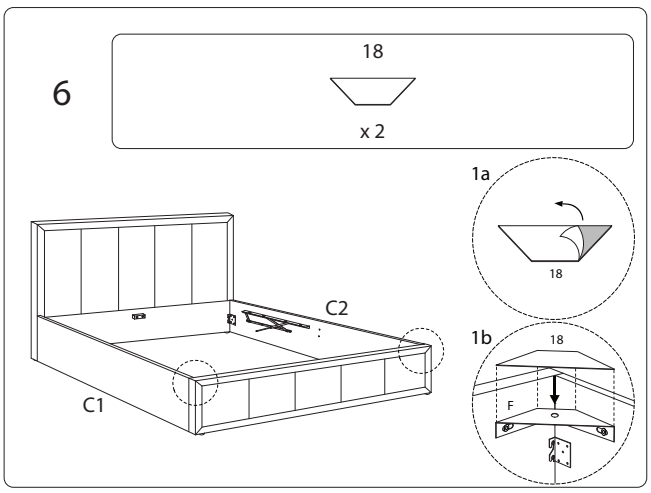
6
18
x 2
C2
C1
1a
18
1b
18
F

7

J	5	12	13	14
x 1	M6 x 20 x 4	M6 x 4	M6 x 4	M6 x 1

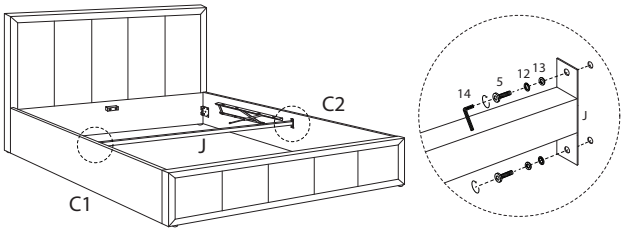

8

17
x 4

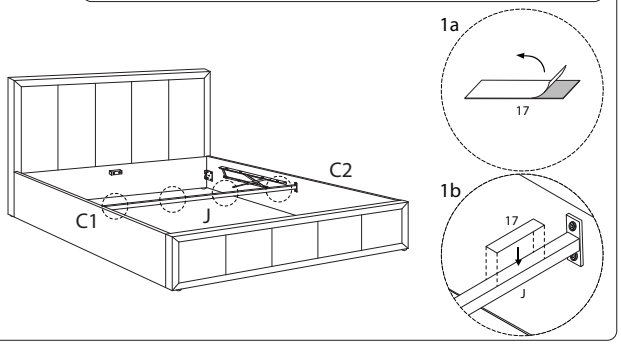

9

D1	H	2	6	7	8	9	10
x 1	x 2	M8 x 45 x 2	x 2	M8 x 2	M8 x 2	M8 x 1	x 1

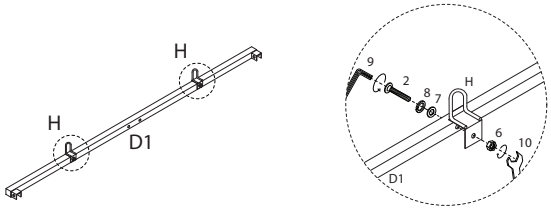

10

D1	G
x 1	x 1

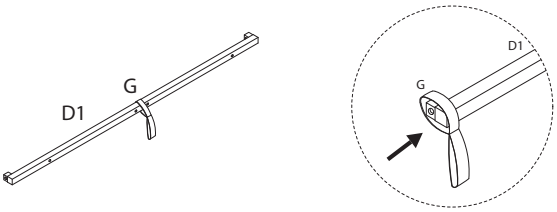

11

D2	2	6	7	8	9	10
x 2	M8 x 45 x 4	x 4	M8 x 4	M8 x 4	M8 x 1	x 1

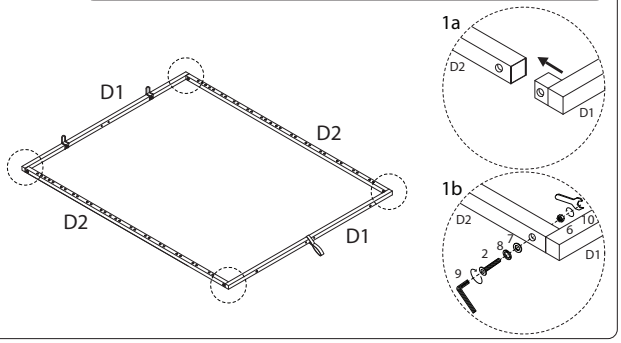

13

2	6	7	8	9	10
M8 x 45 x 4	x 4	M8 x 4	M8 x 4	M8 x 1	x 1

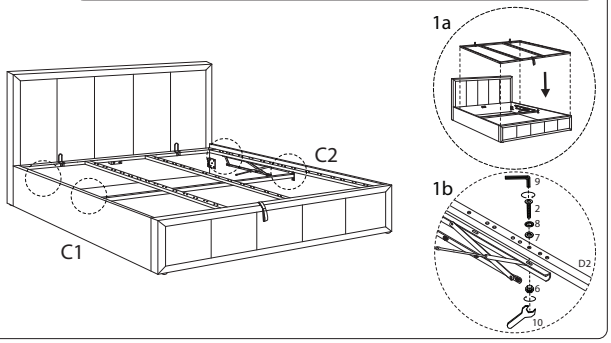

12

D3	2	6	7	8	9	10
x 1	M8 x 45 x 8	x 8	M8 x 8	M8 x 8	M8 x 1	x 1

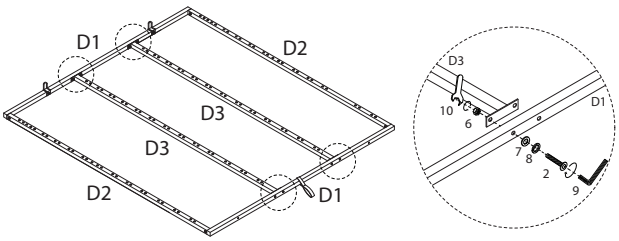

14 x14

E	15	16
x 3	x 2	x 2

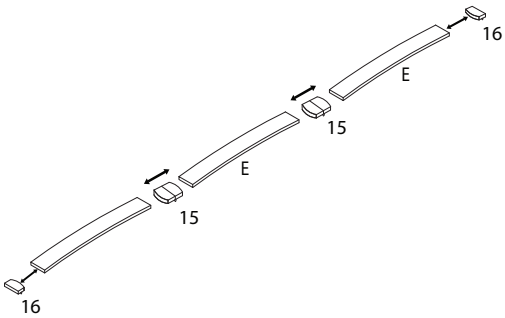

!

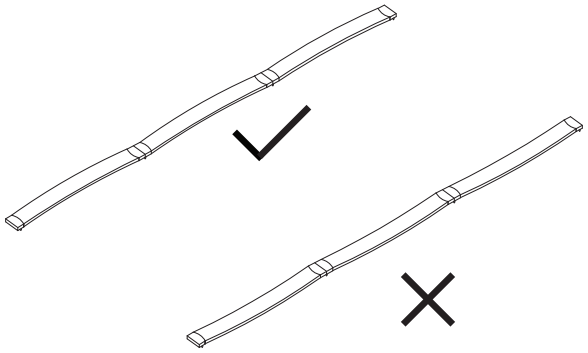

16

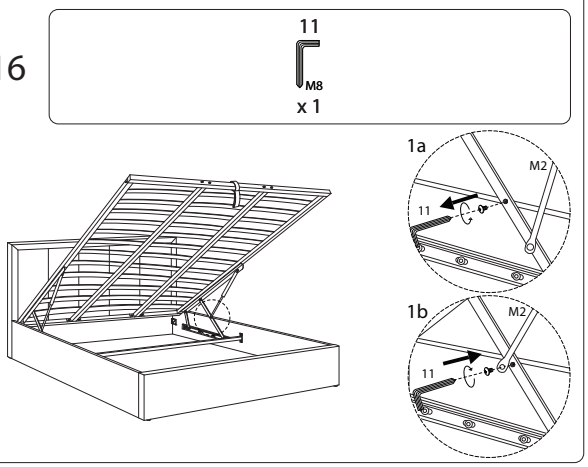

15

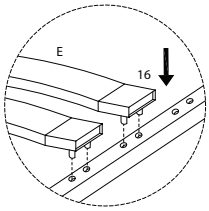

17

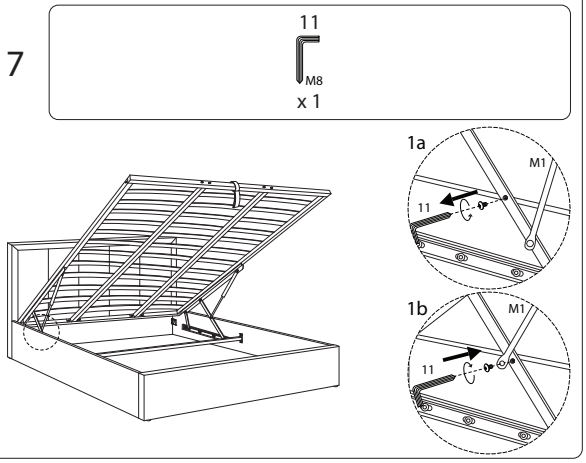
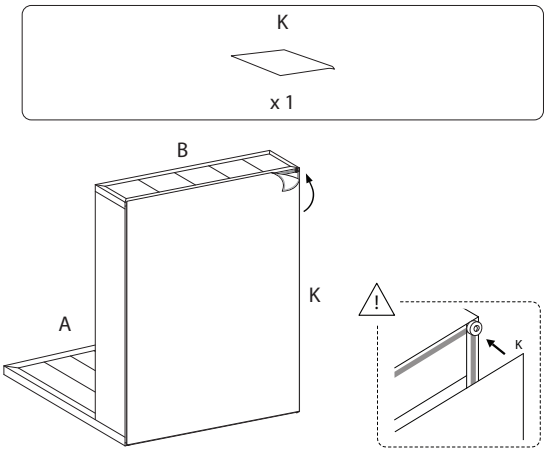
18