N625P255171/N625P255172

N605P361739/ N605P361740

Product manual
Gebrauchsanweisung
Manuel du produit
Manual del producto
Manuale del prodotto

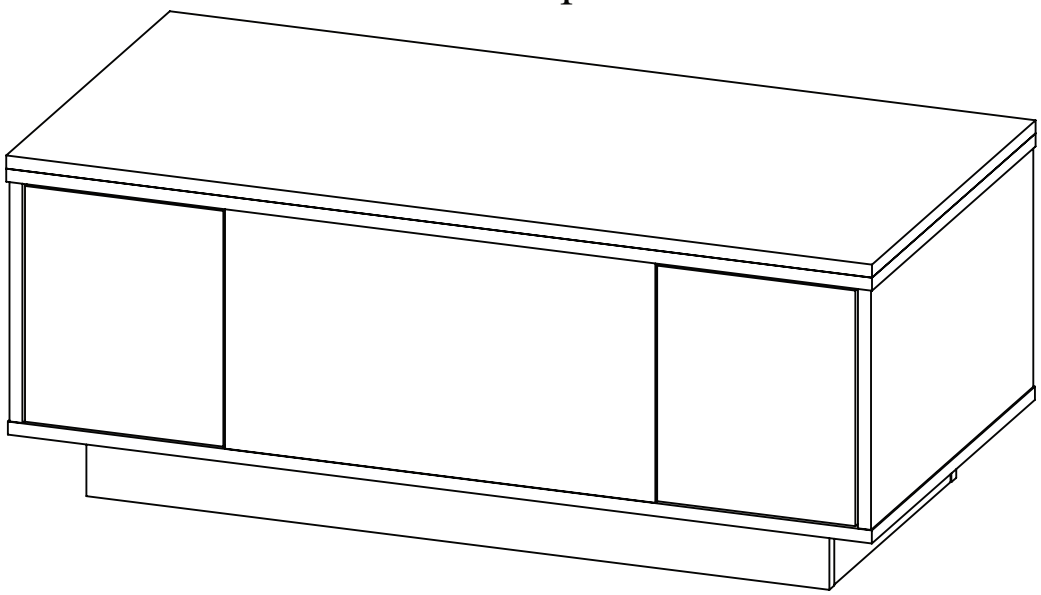

EN:Our product will be delivered to you in 2 packages.The delivery times of these 2 packagesmay differ,please be patient and thank you for your understanding
FR:Notre produit vous sera livré en 2 colis.Les delais de livraison de ces 2 colis peuvent différer, soyez patient et merci de votre compréhension.
DE:Unser Produkt wird Ihnen in 2 Paketen geliefert.Die Lieferzeiten dieser 2 Paketekonnenabweichen,bitte haben Sie etwas Geduld und vielen Dank fur Ihr Verstandnis
IT:I nostri prodotti vengono trasportati in due pacchetti. I tempi di consegna dei due pacchetti sono diversi abbiate pazienza e vi ringrazio per la vostra comprensione.
ES:Nuestro producto se entrega en dos paquetes. El tiempo de entrega de estos dos paquetes es diferente. Por favor sea paciente. Gracias por su comprensión.



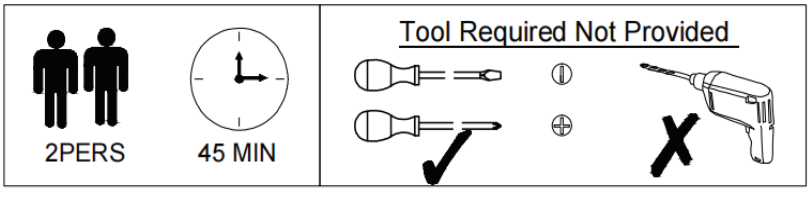



[DE]
Warnung: Lesen Sie diese Anleitung vor dem Zusammenbau bitte vollständig durch. Überprüfen Sie, ob Sie alle auf den Seiten aufgeführten Komponenten und Werkzeuge haben. Bewahren Sie die Anleitung zum späteren Nachschlagen auf. Teile des Zusammenbaus lassen sich mit 2 Personen leichter durchführen. Suchen Sie bei Bedarf professionelle Hilfe.
Warnung: Legen Sie alle Teile auf eine ebene Fläche. Legen Sie eine weiche Decke oder Ähnliches darunter, um sie vor Kratzern oder Flecken zu schützen. Vermeiden Sie es, Komponenten über den Boden zu ziehen oder zu schieben.
sind und um Unfälle zu vermeiden. Wenn Teile fehlen, kaputt, beschädigt oder abgenutzt sind, verwenden Sie das Produkt nicht weiter, bis es mit vom Hersteller autorisierten Teilen repariert wurde.
Warnung: Lassen Sie Kinder nicht auf die Möbel klettern, da dies zum Umkippen und zu schweren Verletzungen führen kann. Bauen Sie die Möbel außerhalb der Reichweite von Kindern zusammen.
Warnung: Stellen Sie die Möbel nicht in die Nähe von Feuerquellen oder heißen Gegenständen, um Brandgefahr zu vermeiden.
Warnung: Reinigen Sie die Möbel mit einem feuchten Tuch oder Alkohol. Verwenden Sie keine Reinigungsmittel mit ätzenden Chemikalien.

[EN]
Warning: Please read these instructions fully before starting assembly.Check you have all the components and tools listed on pages.Keep the instructions for later reference. Parts of the assembly will be easier with 2 people.Seek professional assistance if necessary.
Warning: Please place all parts on a flat surface.Place a soft blanket or similar underneath to protect against scratches or stains.Avoid dragging or sliding components across the floor.
Warning: Regularly check all fittings and fastenings to ensure they are secure and to prevent accidents.If any parts are missing, broken, damaged, or worn, discontinue use of the product until repairs have been made using factory authorized parts.
Warning: Do not allow children to climb on the furniture as this may result in tipping and serious personal injury.Assemble the furniture away from the reach of children.
Warning: Do not place furniture close to fire sources or high-temperature objects to avoid the risk of fire. Do not place furniture in damp environments to prevent material damage.
Warning: Clean furniture with a damp cloth or alcohol, avoid using cleaning agents containing corrosive chemicals.

[FR]
Avertissement : Veuillez lire attentivement ces instructions avant de commencer l'assemblage. Vérifiez que vous disposez de tous les composants et outils répertoriés sur les pages. Conservez les instructions pour référence ultérieure. Certaines parties de l'assemblage seront plus faciles à 2 personnes. Demandez l'aide d'un professionnel si nécessaire.
Avertissement : Veuillez placer toutes les pièces sur une surface plane. Placez une couverture douce ou similaire en dessous pour les protéger des rayures ou des taches. Évitez de faire glisser les composants sur le sol.
Avertissement : Vérifiez régulièrement tous les raccords et fixations pour vous assurer qu'ils sont bien fixés et pour éviter les accidents. Si des pièces manquent, sont cassées, endommagées ou usées, cessez d'utiliser le produit jusqu'à ce que des réparations aient été effectuées à l'aide de pièces autorisées par l'usine.
Avertissement : Ne laissez pas les enfants grimper sur les meubles car cela pourrait entraîner un basculement et des blessures graves. Assemblez les meubles hors de portée des enfants.
Avertissement : Ne placez pas les meubles à proximité de sources de feu ou d'objets à haute température pour éviter tout risque d'incendie.
Avertissement : Nettoyez les meubles avec un chiffon humide ou de l'alcool, évitez d'utiliser des produits de nettoyage contenant des produits chimiques corrosifs.

[IT]
Attenzione: leggere attentamente queste istruzioni prima di iniziare il montaggio. Verificare di avere tutti i componenti e gli strumenti elencati nelle pagine. Conservare le istruzioni per riferimento futuro. Alcune parti del montaggio saranno più facili con 2 persone. Se necessario, chiedere assistenza professionale.
Attenzione: posizionare tutte le parti su una superficie piana. Posizionare una coperta morbida o simile sotto per proteggere da graffi o macchie. Evitare di trascinare o far scivolare i componenti sul pavimento.
Attenzione: controllare regolarmente tutti i raccordi e i dispositivi di fissaggio per assicurarsi che siano sicuri e per prevenire incidenti. Se alcune parti sono mancanti, rotte , danneggiate o usurate, interrompere l'uso del prodotto fino a quando non siano state eseguite le riparazioni utilizzando parti autorizzate dalla fabbrica.
Attenzione: non consentire ai bambini di arrampicarsi sui mobili poiché ciò potrebbe causare ribaltamenti e gravi lesioni personali. Montare i mobili lontano dalla portata dei bambini.
Attenzione: non posizionare i mobili vicino a fonti di fuoco o oggetti ad alta temperatura per evitare il rischio di incendio
Attenzione: pulire i mobili con un panno umido o alcol, evitare di utilizzare detergenti contenenti sostanze chimiche corrosive.

[ES]
Advertencia: Lea estas instrucciones completamente antes de comenzar el montaje. Compruebe que tiene todos los componentes y herramientas que se enumeran en las páginas. Conserve las instrucciones para consultarlas más adelante. El montaje de algunas partes será más sencillo con 2 personas. Busque ayuda profesional si es necesario.
Advertencia: Coloque todas las piezas sobre una superficie plana. Coloque una manta suave o algo similar debajo para protegerlas de rayones o manchas. Evite arrastrar o deslizar los componentes por el piso.
Advertencia: Verifique regularmente todos los accesorios y fijaciones para asegurarse de que estén seguros y evitar accidentes. Si falta alguna pieza, está rota, dañada o desgastada, deje de usar el producto hasta que se hayan realizado las reparaciones con piezas autorizadas de fábrica.
Advertencia: No permita que los niños se suban a los muebles, ya que esto puede provocar que se vuelquen y lesiones personales graves. Monte los muebles fuera del alcance de los niños.
Advertencia: No coloque los muebles cerca de fuentes de fuego u objetos de alta temperatura para evitar el riesgo de incendio.
Advertencia: Limpie los muebles con un paño húmedo o alcohol, evite usar agentes de limpieza que contengan químicos corrosivos.

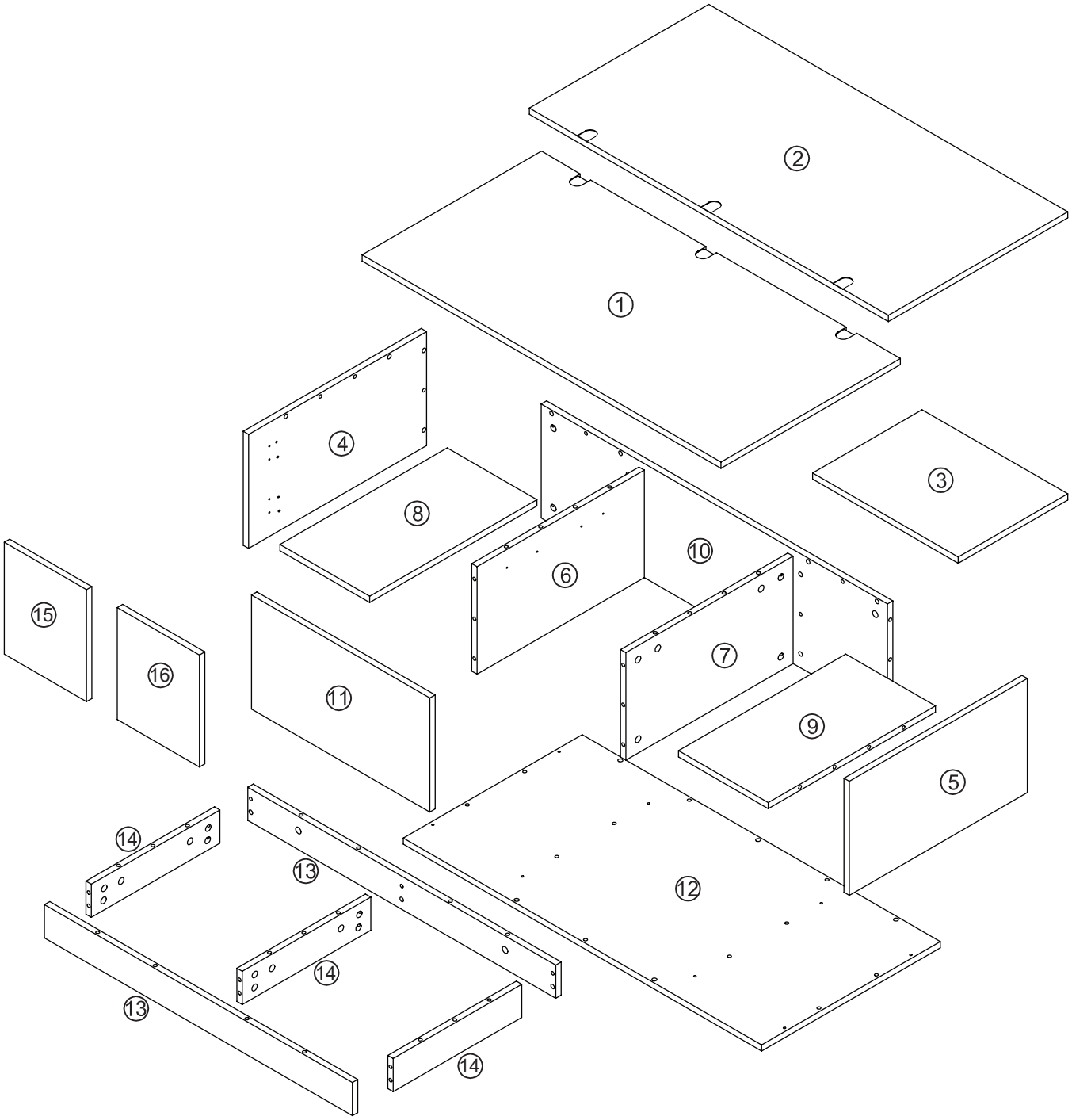
②
①
④
③
⑧
⑥
⑩
⑮
⑯
⑦
⑪
⑨
⑤
⑫
⑭
⑬
⑭
⑬
⑭

DE:Teileliste für / EN:Parts List for / FR:Liste des pièces pour / IT:Elenco delle parti per /ES:Lista de piezas para
N625P255171/N605P361739W

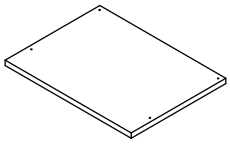	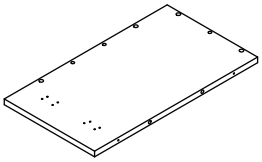	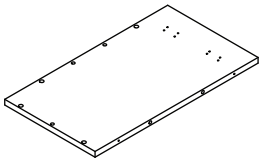	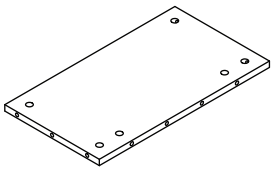	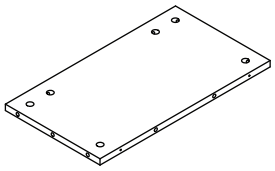
③ x1	④ x1	⑤ x1	⑥ x1	⑦ x1
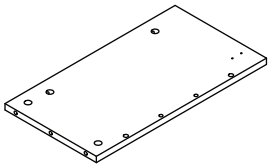	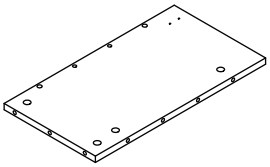	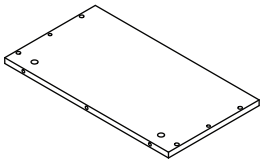	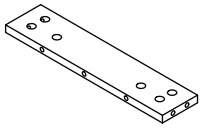	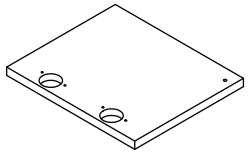
⑧ x1	⑨ x1	⑪ x1	⑭ x3	⑮ x1
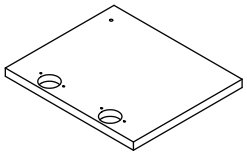	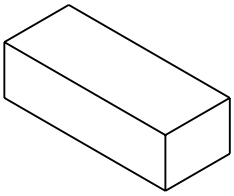			
⑯ x1	Hardware kit			

DE:Teileliste für / EN:Parts List for / FR:Liste des pièces pour / IT:Elenco delle parti per /ES:Lista de piezas para
N625P255172/N605P361740W

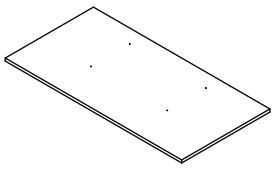	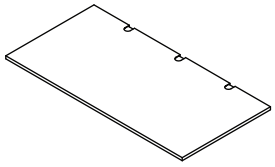	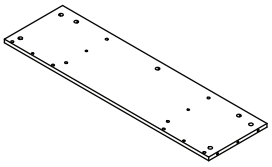	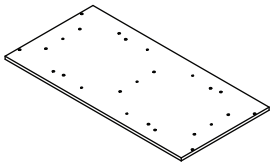	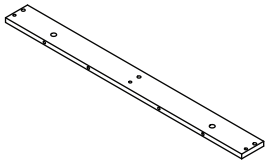
① x1	② x1	⑩ x1	⑫ x1	⑬ x2

DE:Hardwareliste für / EN:Hardware List for / FR:Liste du matériel pour /IT:Elenco hardware per / ES:Lista de hardware para
N625P255171/N605P361739W

A x51  40 mm	B x51  15*9 mm	C x34 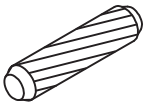 8*40 mm	D x52  3.5*14 mm	E x8  3.5*35 mm
F x1 Left Side Linke Seite Côté Gauche Lado Izquierdo Lato Sinistro 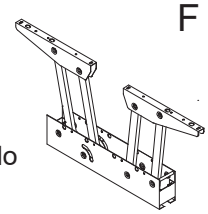 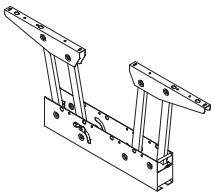 Right Side Rechte Seite Côté Droit Lado Derecho Lato Destro			G x2 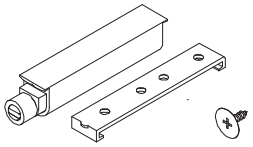	H x3 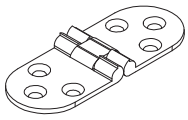
J x30 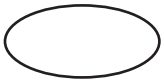	K x4 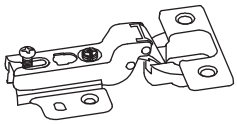	L x18  3.5*12 mm	M x5 	N x1 

EN:If you find that the white glue particles on the board are missing, please press part M into the board.
DE:Sollten Sie feststellen, dass die weißen Gummipartikel auf der Platine fehlen, drücken Sie bitte Teil M in die Platine.
FR:Si vous constatez qu'il manque des particules de caoutchouc blanc sur le tableau, veuillez enfoncer la partie M dans le tableau.
IT:Se trovi che mancano le particelle di gomma bianca sulla tavola, premi la parte M sulla tavola.
ES:Si descubre que faltan las partículas de goma blancas en el tablero, presione la parte M en el tablero.

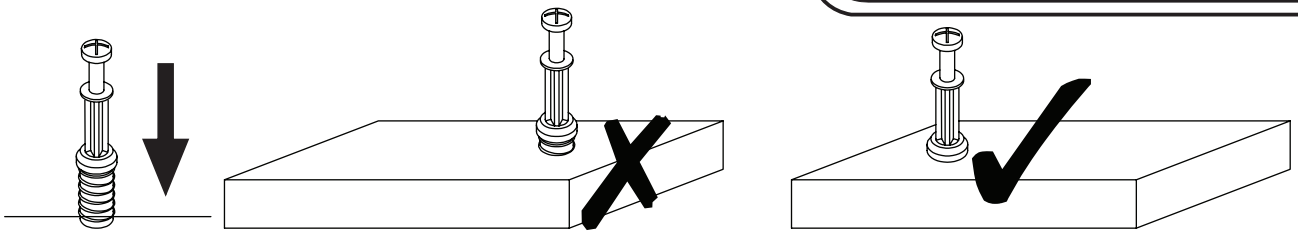

EN_QUICKFIT: Tighten quickfit until shoulder is flush with panel.Do not overtighten or undertighten.
FR_RACCORD RAPIDE:Faites serrer le raccord rapide jusqu'à ce que l'épaulement soit parfaitement encastré dans le panneau. Il ne faut ni trop serrer ni insuffisamment serrer.
ES_QUICKFIT:Apriete quickfit hasta que el hombre se descargue con el panel. NO lo sobreapriete ni lo apriete poco.
DE_QUICKFIT:Ziehen Sie den Quickfit fest, bis die Schulter mit der Platte bündig ist. Bitte nicht zu fest oder zu schwach anziehen.
IT_MONTAGGIO RAPIDO:Stringere il montaggio rapido fino a quando la spalla è a filo con il pannello, non stringere troppo o troppo poco.

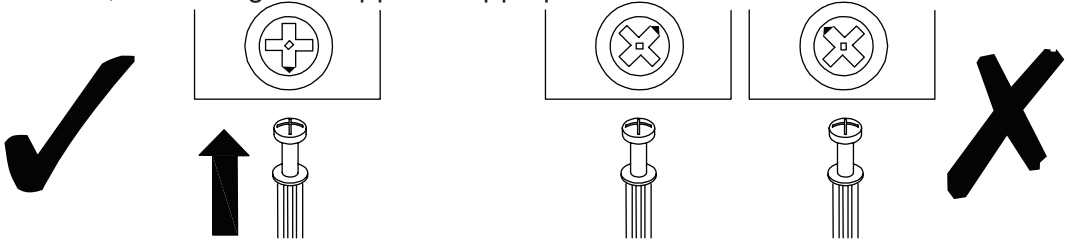

EN_CAM LOCK: When fitting cam lock, ensure starting position is correct before you insert connecting quickfit.
FR_SERRURE BATTEUSE:Avant d'insérer la serrure batteuse, veillez à la bonne orientation avant d'insérer le raccord rapide.
ES_CIERRE DE LA CÁMARA:Cuando instale el cierre de la cámara, asegúrese de que la posición de inicio es correcta antes de que inserte el quickfit conector.
DE_CAM-LOCK:Achten Sie bei der Montage des Cam-Locks auf die richtige Ausgangsposition, bevor Sie den Quickfit einsetzen.
IT_BLOCCAGGIO A CAMMA:Quando si monta il bloccaggio a camma, assicurarsi che la posizione iniziale sia corretta prima di inserire il montaggio rapido di collegamento.

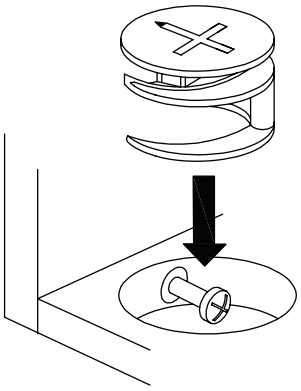

EN_ Quickfit head should be in the centre of the cam lock when the two panels are joined.
Cam lock should be inserted before quickfit.
FR_ Lorsque les deux panneaux sont assemblés, la tête du raccord rapide doit reposer au centre de la serrure batteuse.
Il faut insérer la serrure batteuse avant le raccord rapide.
ES_ El cabezal del quickfit debe estar en el centro del cierre de la cámara cuando se unan los dos paneles.
Se debe insertar el cierre de la cámara antes que el quickfit.
DE_ Der Quickfit-Kopf sollte sich in der Mitte des Cam-Locks befinden, wenn die beiden Platten zusammengefügt sind.
Der Cam-Lock sollte vor dem Quickfit eingesetzt werden.
IT_ La testa del montaggio rapido deve trovarsi al centro del bloccaggio a camma quando i due pannelli sono uniti.
Il Bloccaggio a Camma deve essere inserito prima del montaggio rapido.

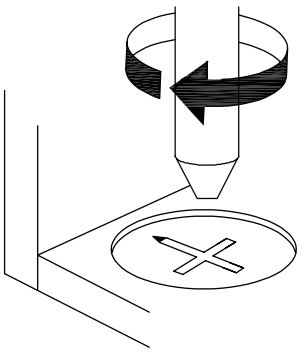

EN_ Turn cam lock clockwise to tighten.
FR_ Faites tourner la serrure batteuse dans le sens des aiguilles d'une montre pour la resserrer.
ES_ Gire el cierre de la cámara en sentido horario para apretarlo.
DE_ Drehen Sie den Cam-Lock im Uhrzeigersinn, um ihn festzuziehen.
IT_ Ruotare il bloccaggio a camma in senso orario per stringere.

HINGE ADJUSTMENT GUIDE

EN_It may be necessary to adjust the hinges so that the doors align.Use the instructions below as a guide.
FR_Il est parfois nécessaire d'ajuster les charnières pour un meilleur alignement des portes. Servez-vous des instructions ci-dessous comme guide.
ES_Puede que sea necesario ajustar los quicios de forma que se alineen las puertas. Use las instrucciones que aparecen debajo como guía.
DE_Möglicherweise müssen Sie die Scharniere so einstellen, dass die Türen ausgerichtet sind. Verwenden Sie die nachstehenden Anweisungen als Leitfaden.
IT_Potrebbe essere necessario regolare le cerniere in modo che le porte siano allineate. Per fare ciò attenersi alle istruzioni sottostanti.

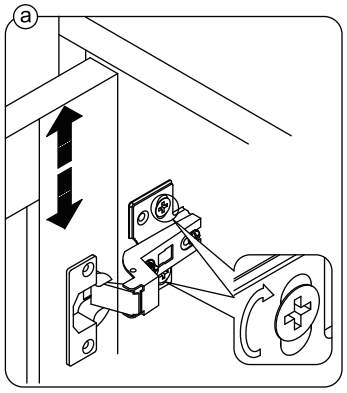

EN_To adjust the door vertically loosen the screw asshown and move up and down as needed.
FR_Si vous souhaitez régler la porte **verticalement**, desserrez la vis comme indiqué et déplacez la porte de haut en bas selon les besoins.
ES_Para ajustar la puerta **verticalmente** afloje el tornillo tal y como se muestra y muévalo hacia arriba o hacia abajo según sea necesario.
DE_Um die Tür **vertikal** auszurichten, lösen Sie die Schraube wie abgebildet und bewegen Sie sie nach Bedarf nach oben oder nach unten.
IT_Per allineare la porta **verticalmente** allentare la vite come mostrato e spostarla in alto o in basso secondo necessità.

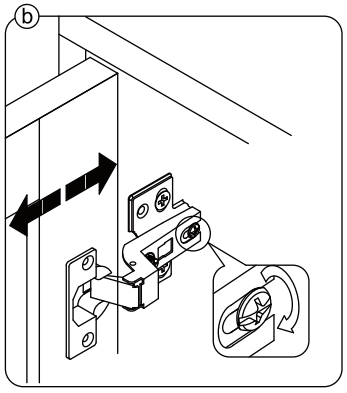

EN_To adjust the gap from the door to the main frame turn the screw clockwise or anti-clockwise as needed.
FR_Si vous souhaitez ajuster **l'écart** entre la porte et le cadre principal, tournez la vis dans le sens des aiguilles d'une montre ou dans le sens inverse, si nécessaire.
ES_Para ajustar el **espacio** desde la puerta al marco principal, gire el tornillo en sentido horario o antihorario, según se necesite.
DE_Um den **Abstand** von der Tür zum Hauptrahmen auszurichten, drehen Sie die Schraube je nach Bedarf im oder gegen den Uhrzeigersinn.
IT_Per regolare lo **spazio** tra la porta e il telaio principale, avvitare o svitare la vite secondo necessità.

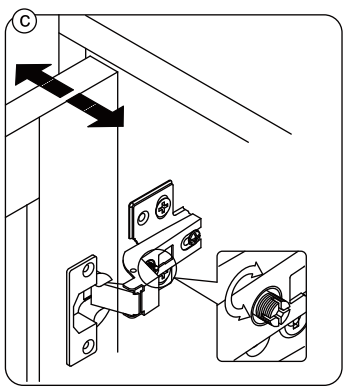

EN_To adjust the door laterally adjust the screw as shown by turning clockwise or anti-clockwise.
FR_Si vous souhaitez ajuster la porte **latéralement**, ajustez la vis comme indiqué en tournant dans le sens des aiguilles d'une montre ou dans le sens inverse des aiguilles d'une montre.
ES_Para ajustar la puerta **lateralmente** ajuste el tornillo tal y como se muestra girándolo en sentido horario y antihorario.
DE_Um die Tür **seitlich** auszurichten, stellen Sie bitte die Schraube wie abgebildet durch Drehen im oder gegen den Uhrzeigersinn ein.
IT_Per allineare la porta **lateralmente** regolare la vite come mostrato, avvitandola o svitandola.

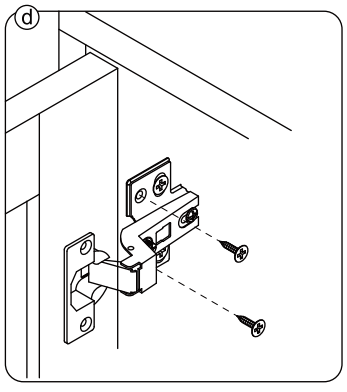

EN_Please fix other screws
FR_Merci de serrer les autres vis.
ES_Fije los demás tornillos
DE_Befestigen Sie bitte die anderen Schrauben
IT_Fissare le altre viti

1

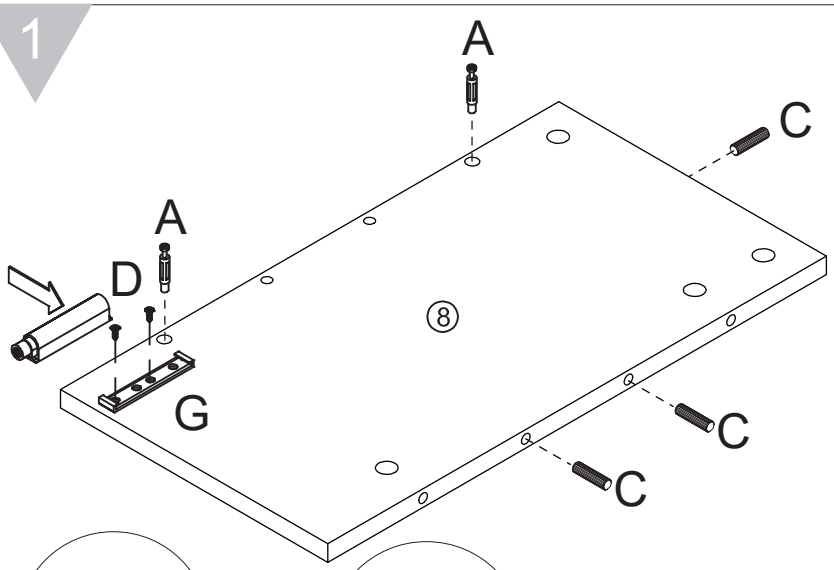

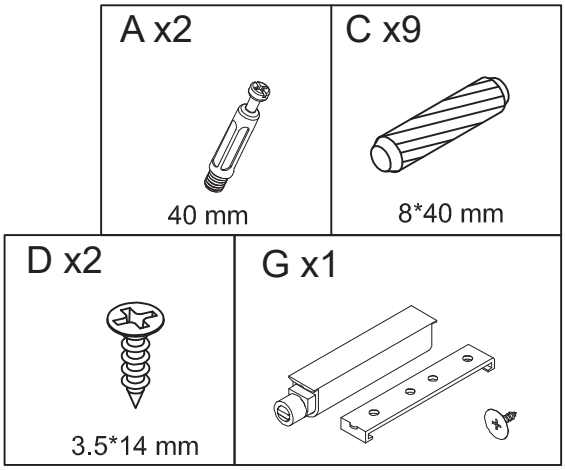

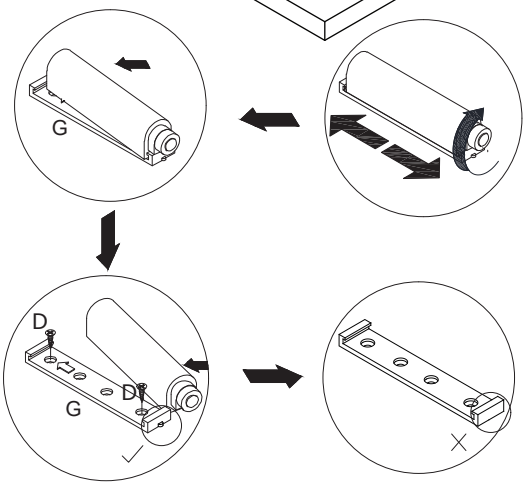

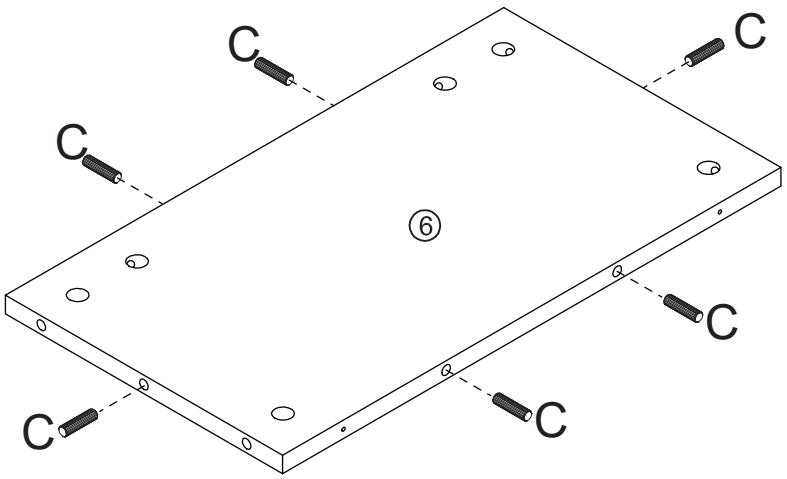

UK：Rotate the rebound clockwise to retract inward,
and counterclockwise rotate the rebound to bounce outward
DE：Drehen Sie die Zugstufe im Uhrzeigersinn, um sie nach innen einzufahren,
und drehen Sie die Zugstufe gegen den Uhrzeigersinn, um nach auen zu springen
FR：Tournez le rebond dans le sens des aiguilles d’une montre pour le r é tracter vers l’
int é rieur, et tournez le rebond dans le sens inverse des aiguilles d’une montre pour rebondir vers l’ext é rieur
IT : Ruotare il rimbalzo in senso orario per ritrarlo verso l’interno e in senso antiorario
ruotare il rimbalzo per rimbalzare verso l’esterno
ES : Gire el rebote en el sentido de las agujas del reloj para retraerse hacia adentro y gire
el rebote en sentido contrario a las agujas del reloj para rebotar hacia afuera

2

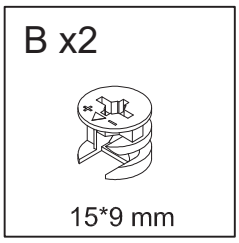

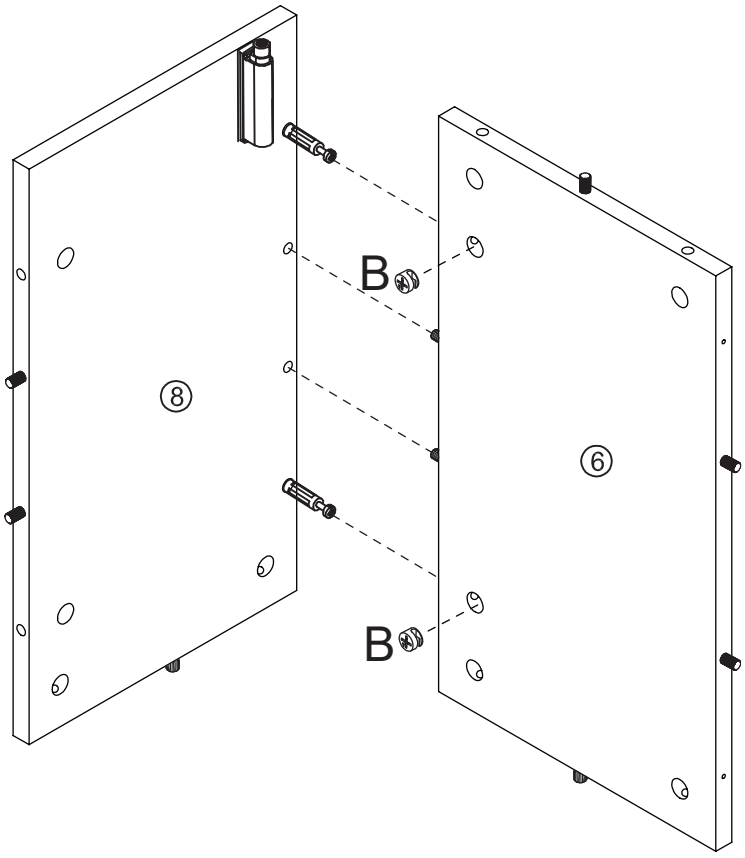

3

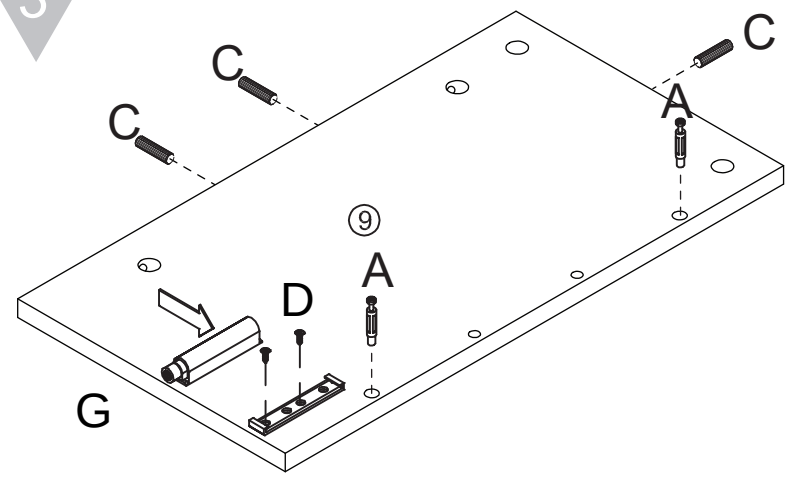

A x2	C x9
 40 mm	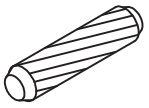 8*40 mm
D x2	**G x1**
 3.5*14 mm	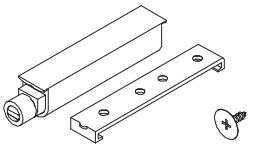

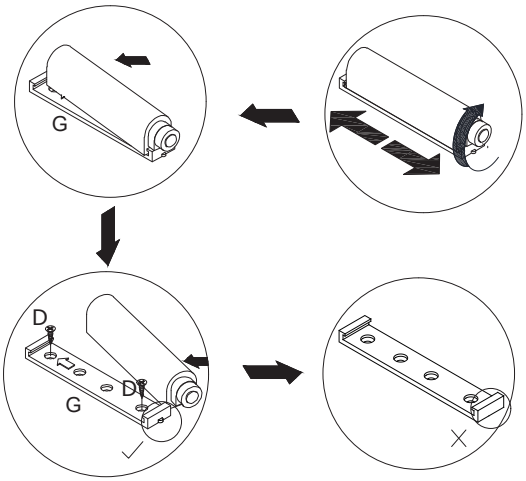

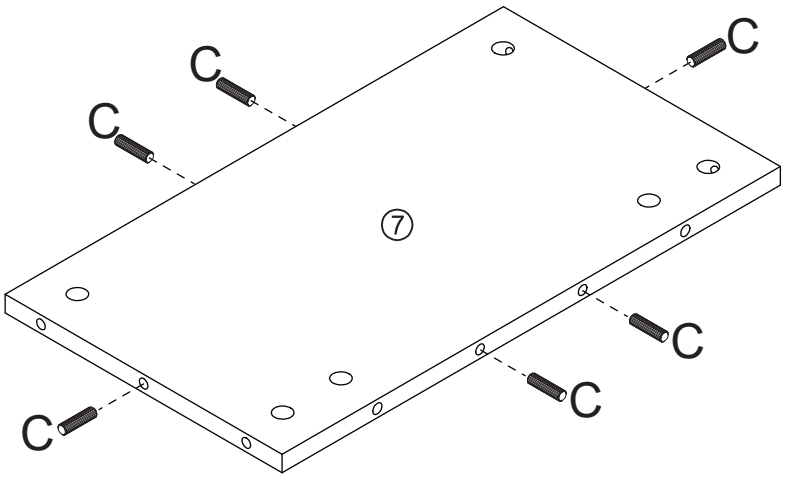

UK：Rotate the rebound clockwise to retract inward,
and counterclockwise rotate the rebound to bounce outward
DE：Drehen Sie die Zugstufe im Uhrzeigersinn, um sie nach innen einzufahren,
und drehen Sie die Zugstufe gegen den Uhrzeigersinn, um nach auen zu springen
FR：Tournez le rebond dans le sens des aiguilles d’une montre pour le r é tracter vers l’
int é rieur, et tournez le rebond dans le sens inverse des aiguilles d’une montre pour rebondir vers l’ext é rieur
IT : Ruotare il rimbalzo in senso orario per ritrarlo verso l’interno e in senso antiorario
ruotare il rimbalzo per rimbalzare verso l’esterno
ES : Gire el rebote en el sentido de las agujas del reloj para retraerse hacia adentro y gire
el rebote en sentido contrario a las agujas del reloj para rebotar hacia afuera

4

B x2
 15*9 mm

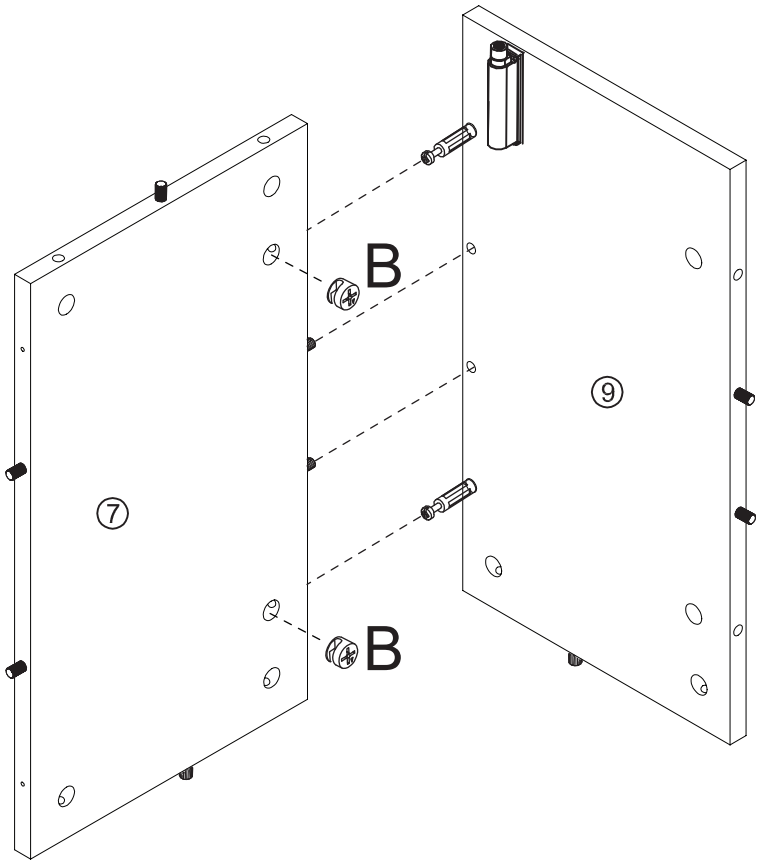

5

A x12	C x5
 40 mm	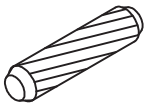 8*40 mm

6

B x8
 15*9 mm

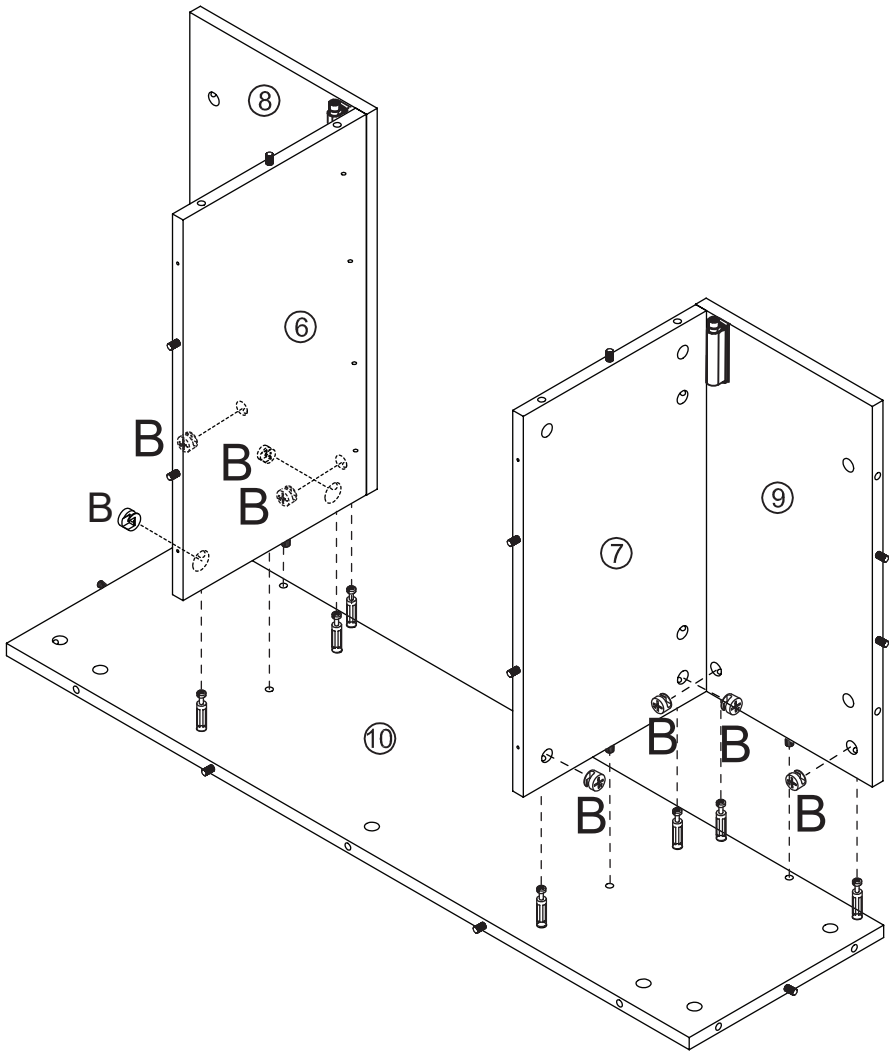

7

B x4

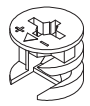

15*9 mm

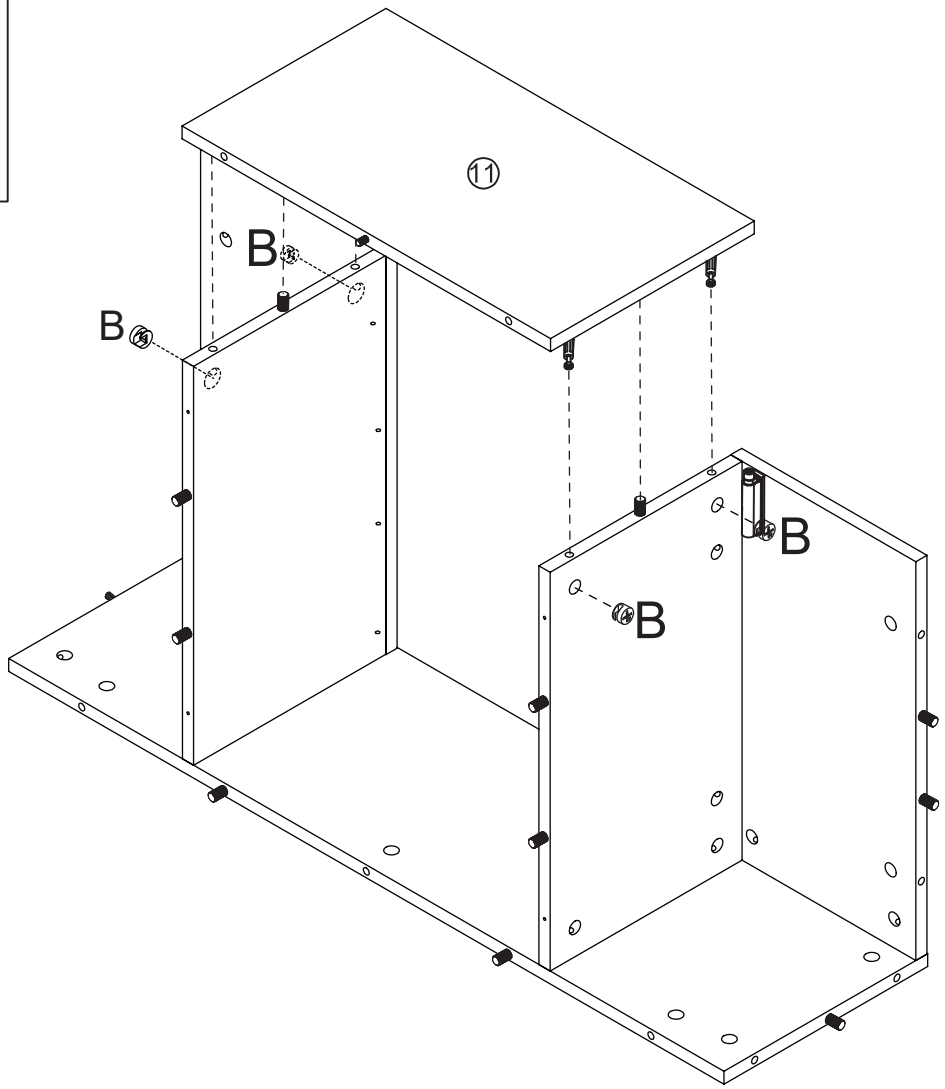

8

A x8



40 mm

C x4

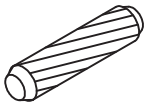

8*40 mm

9

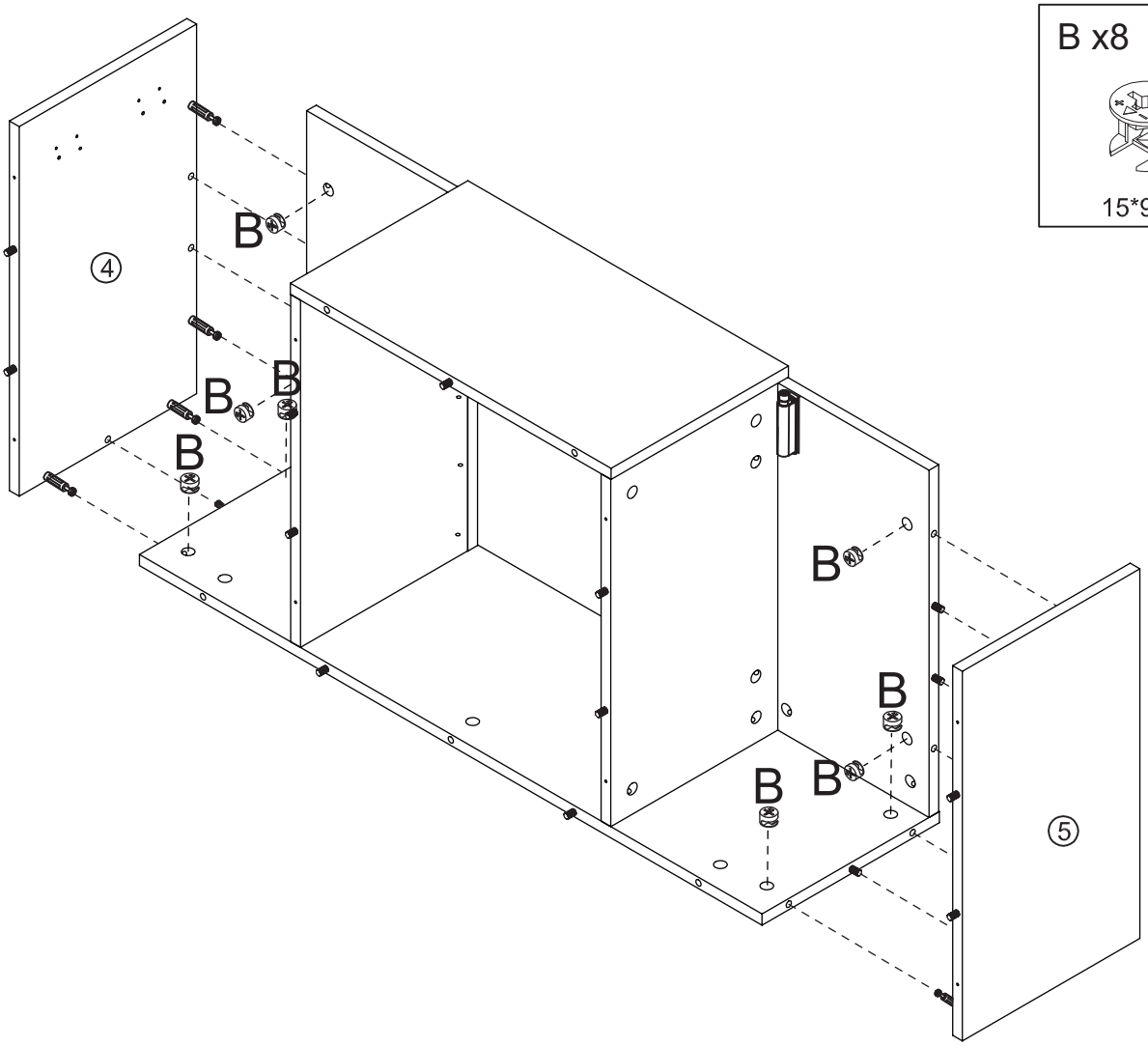

10

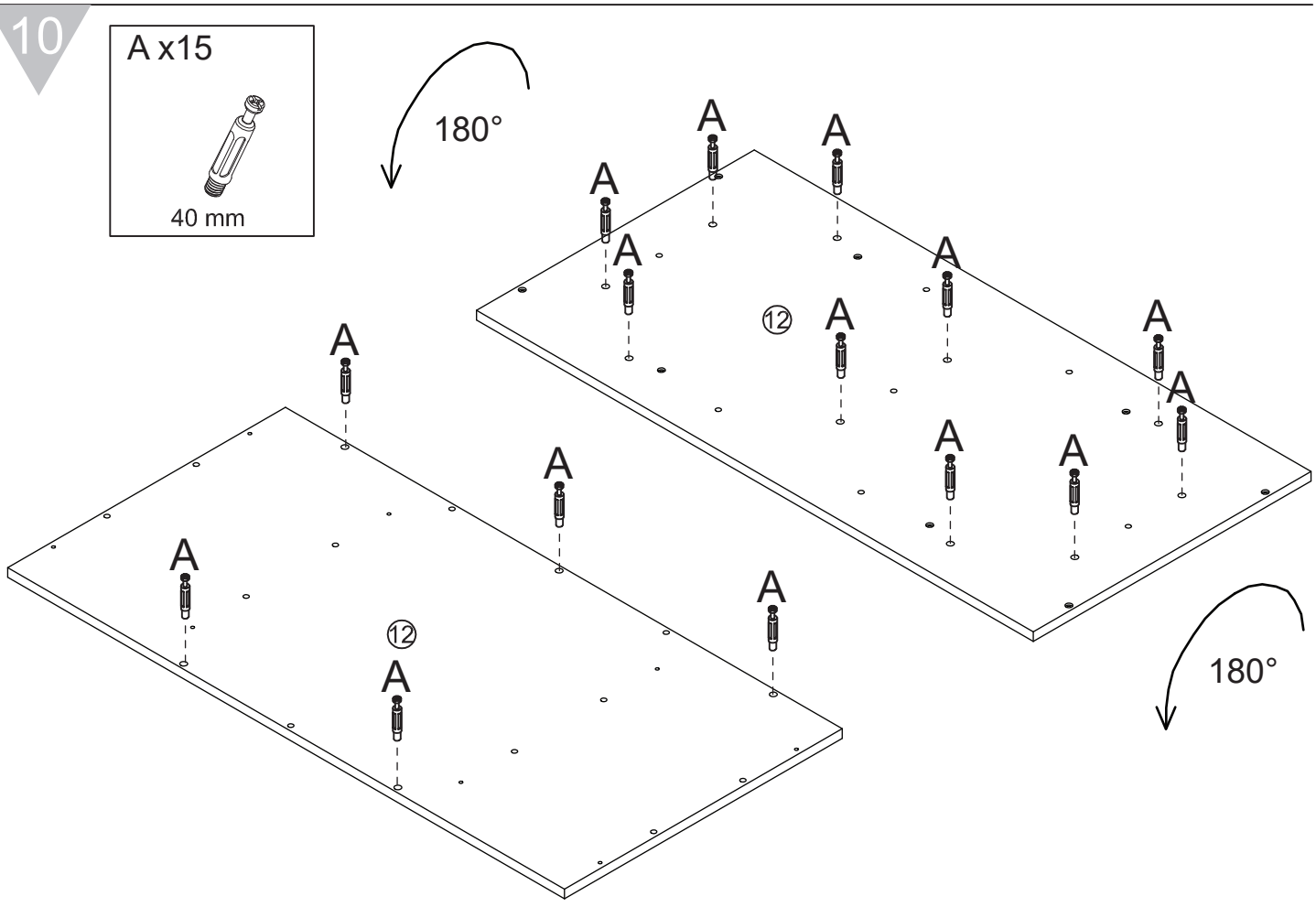

11

B x5	E x8
	
15*9 mm	3.5*35 mm

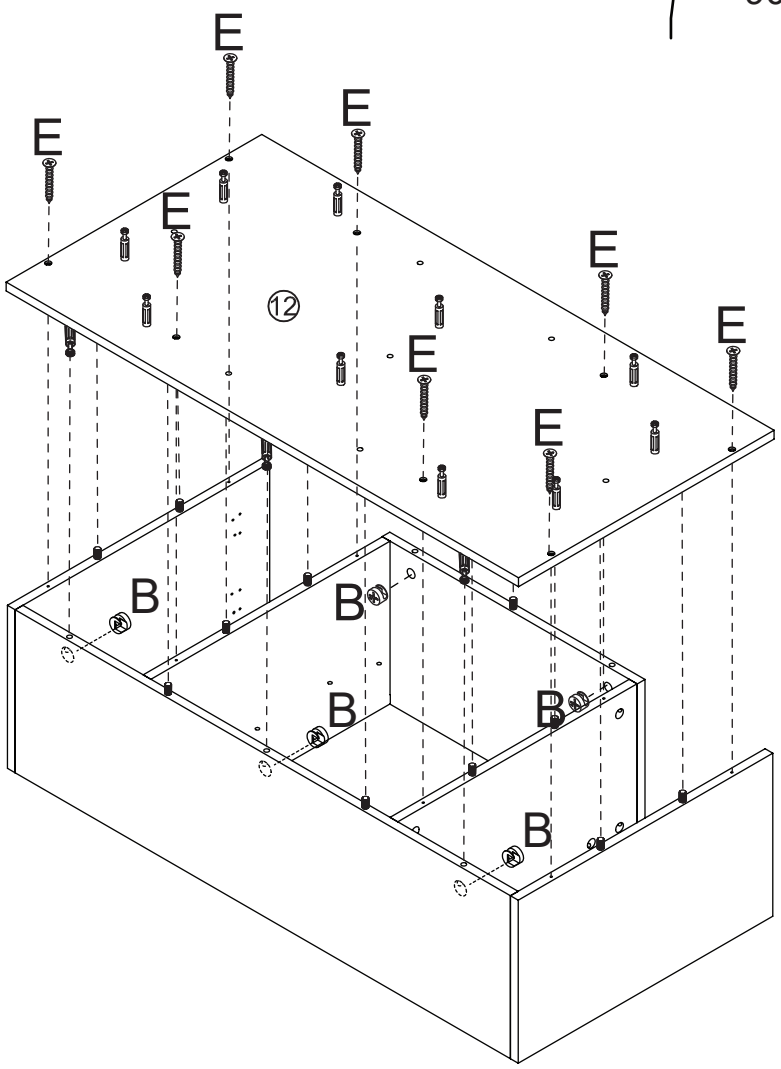

90°

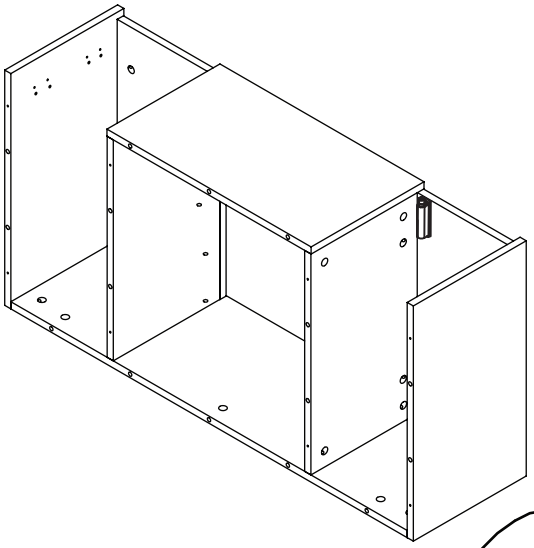

90°

12

A x12	C x7
	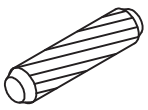
40 mm	8*40 mm

13

B x12



15*9 mm

14

B x10

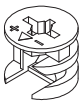

15*9 mm

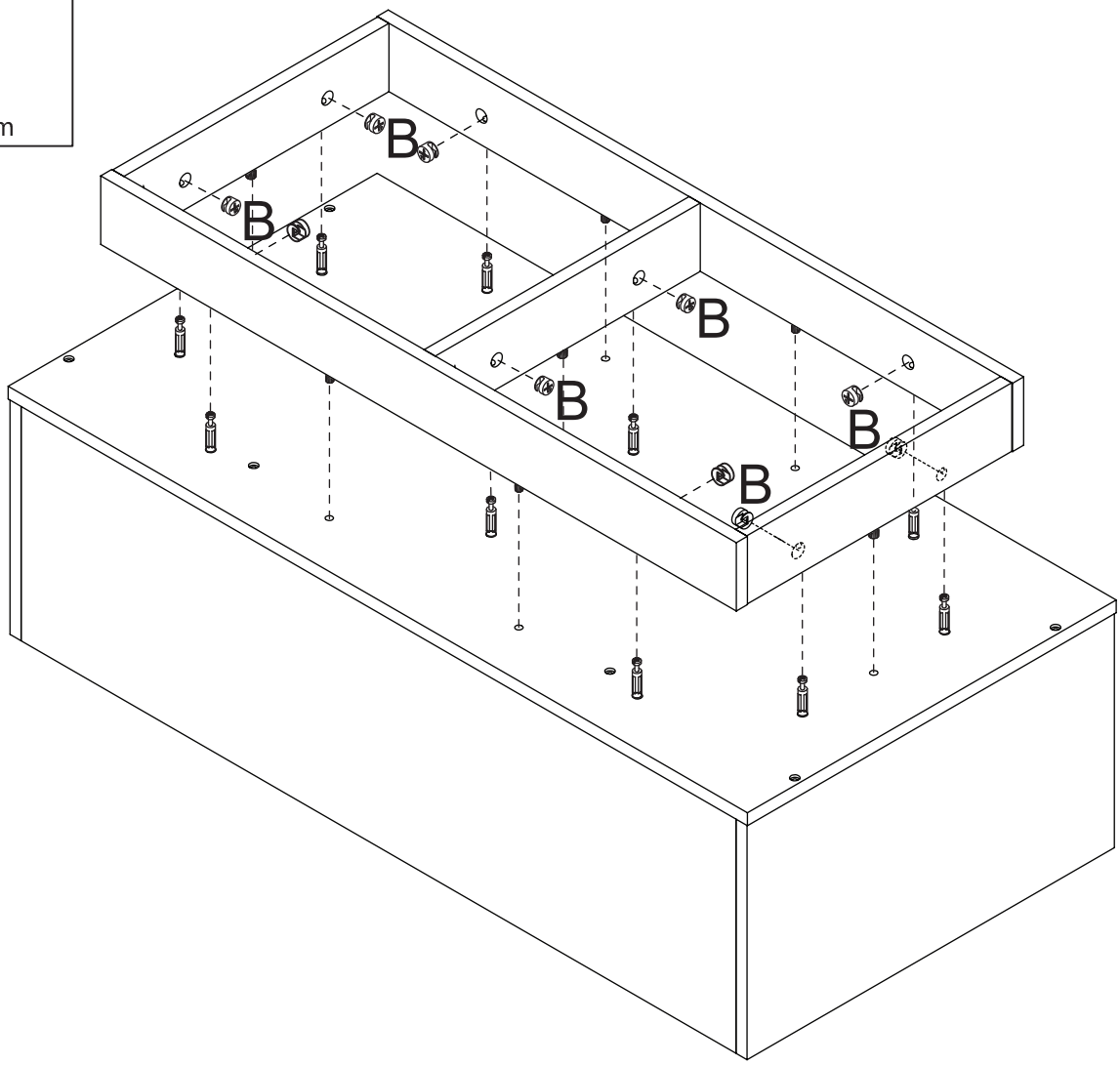

15

D x8	K x4	G x2
 3.5*14 mm	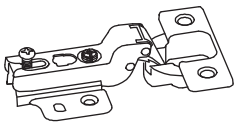	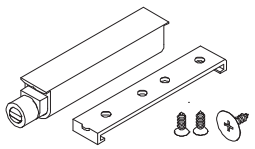

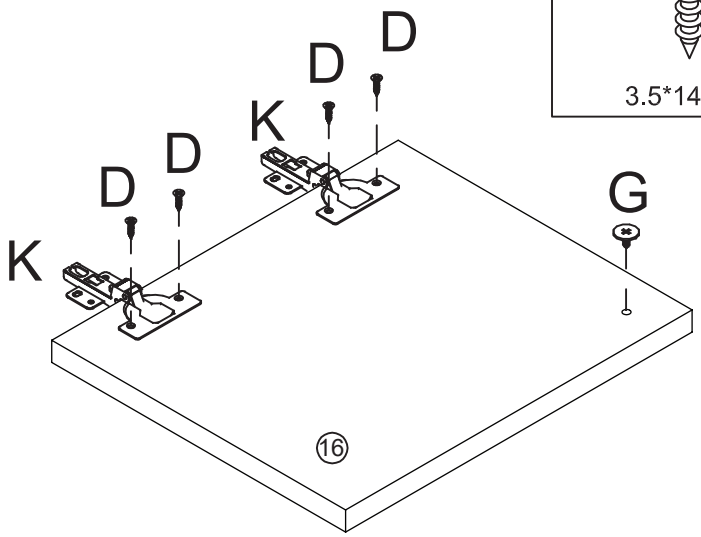

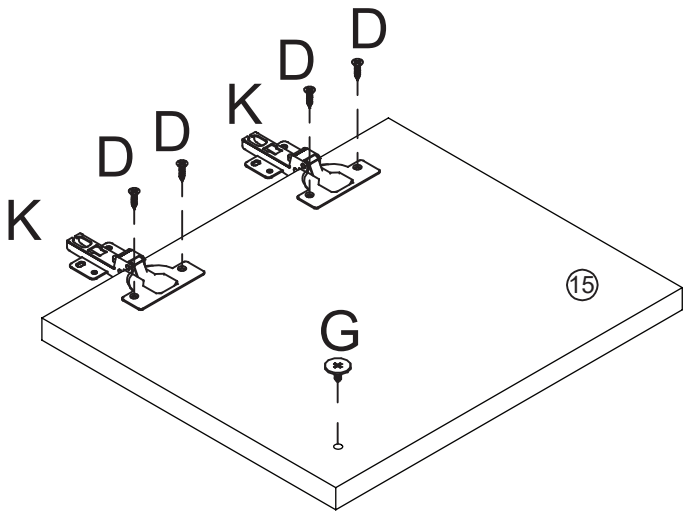

16

D x16
 3.5*14 mm

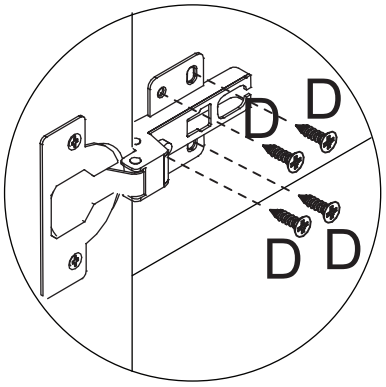

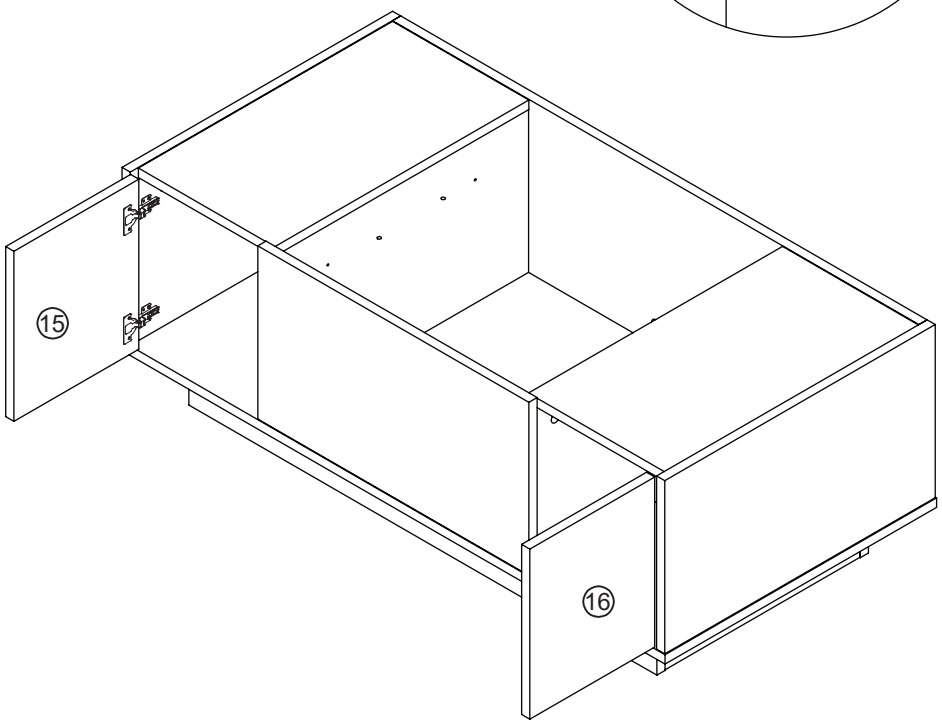

17

D x8

3.5*14 mm

F x1

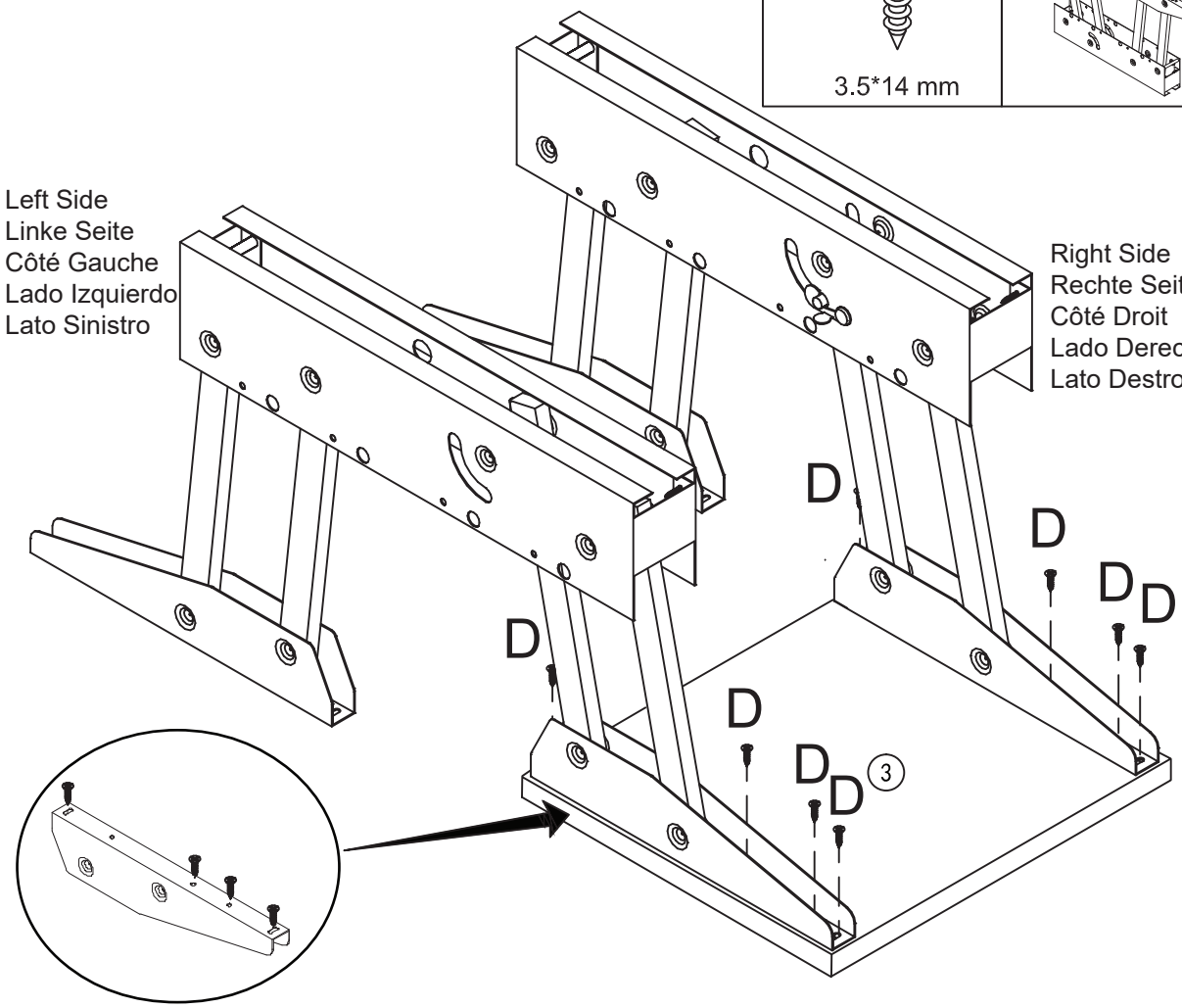

18

D x8

3.5*14 mm

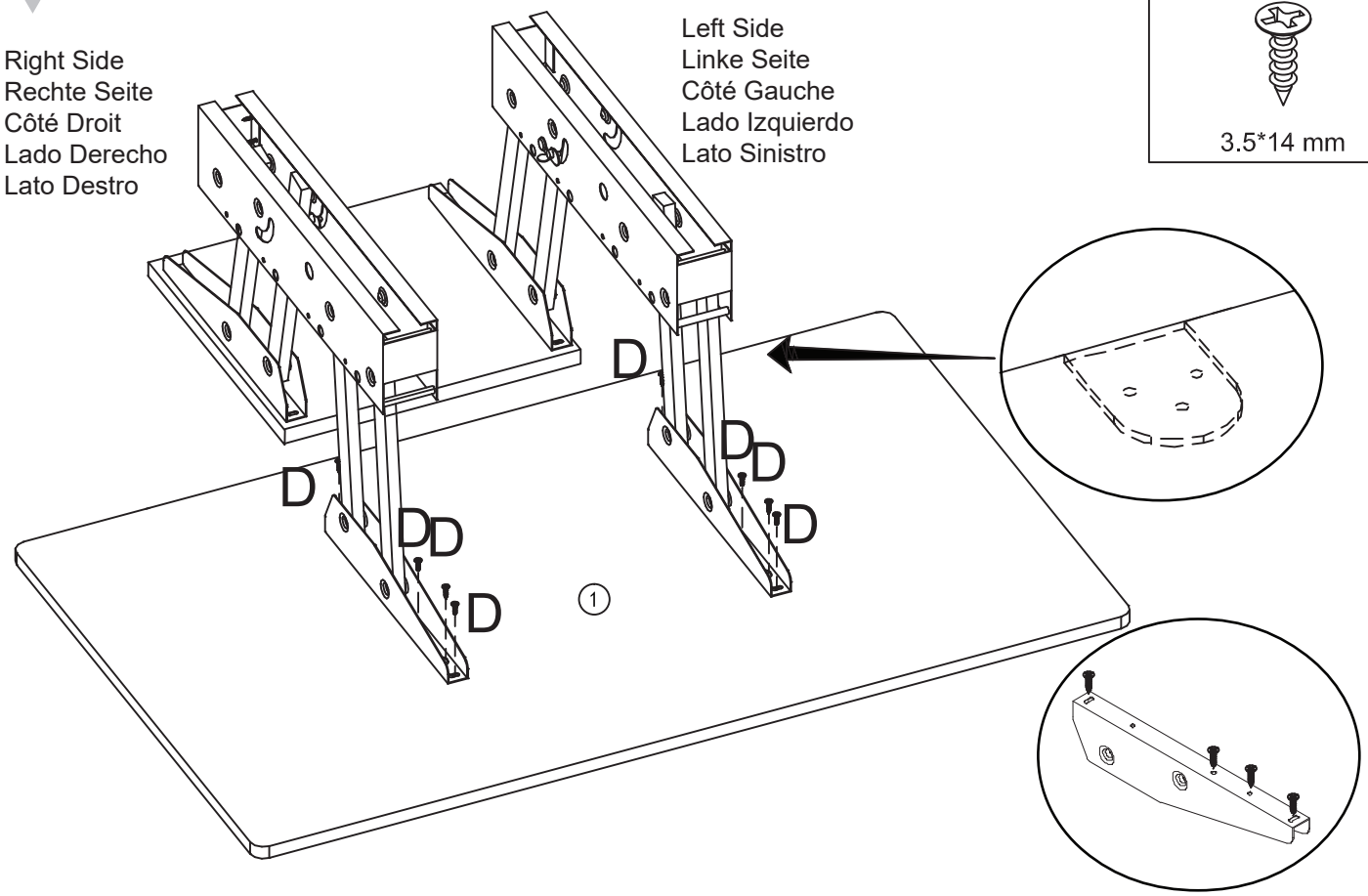

D x8



3.5*14 mm

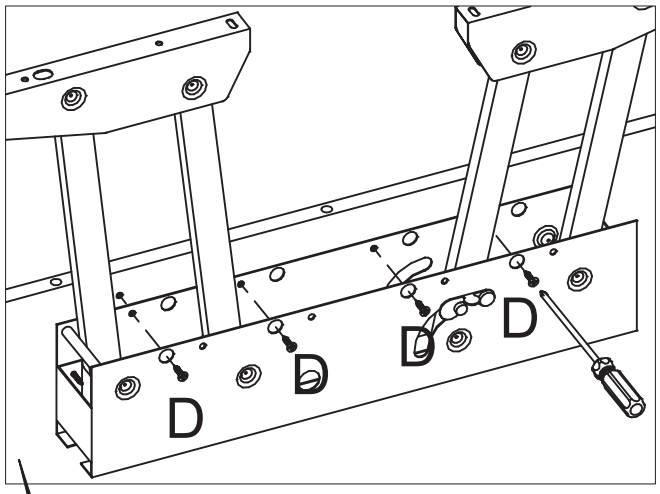

Left Side
Linke Seite
Côté Gauche
Lado Izquierdo
Lato Sinistro

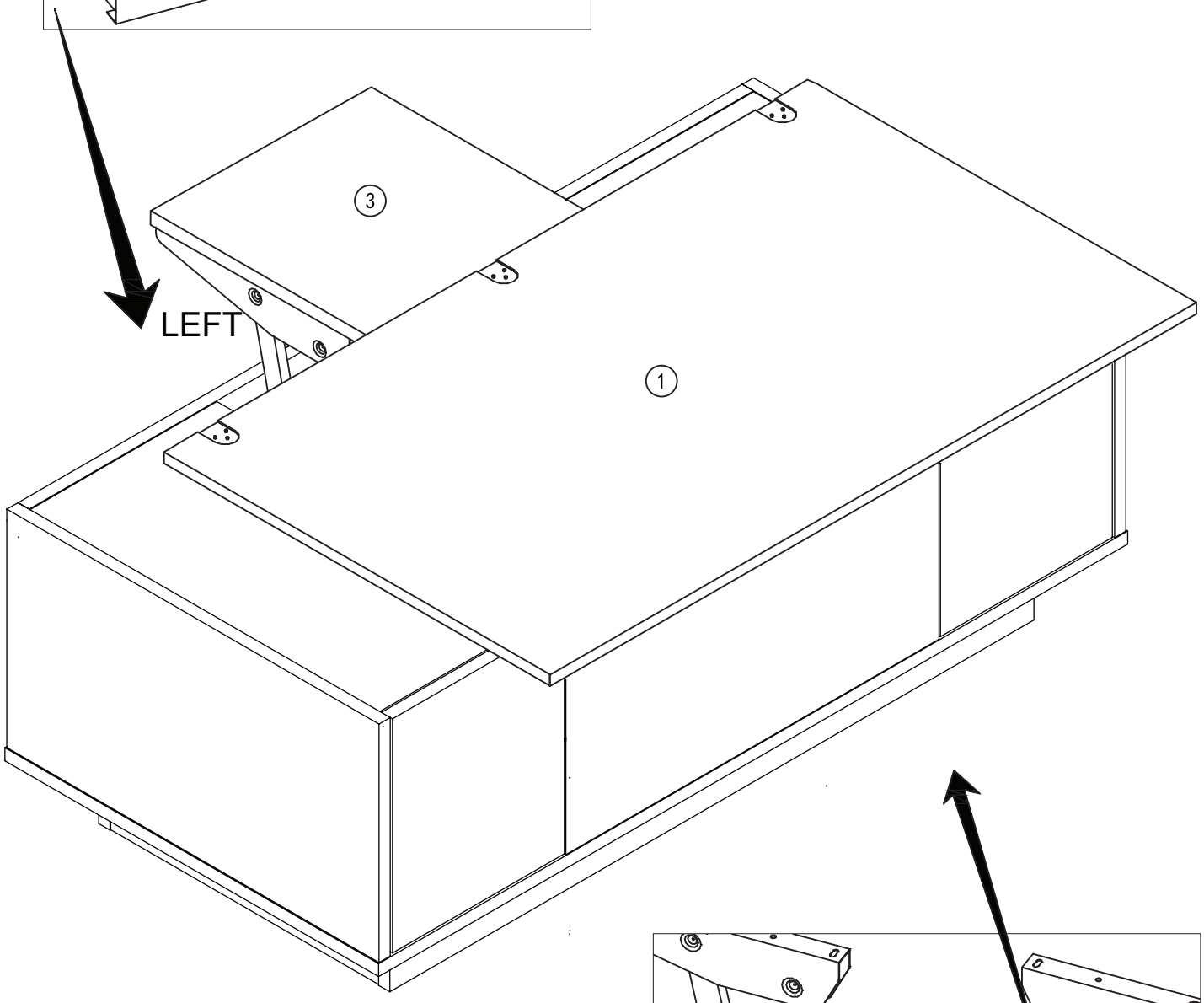

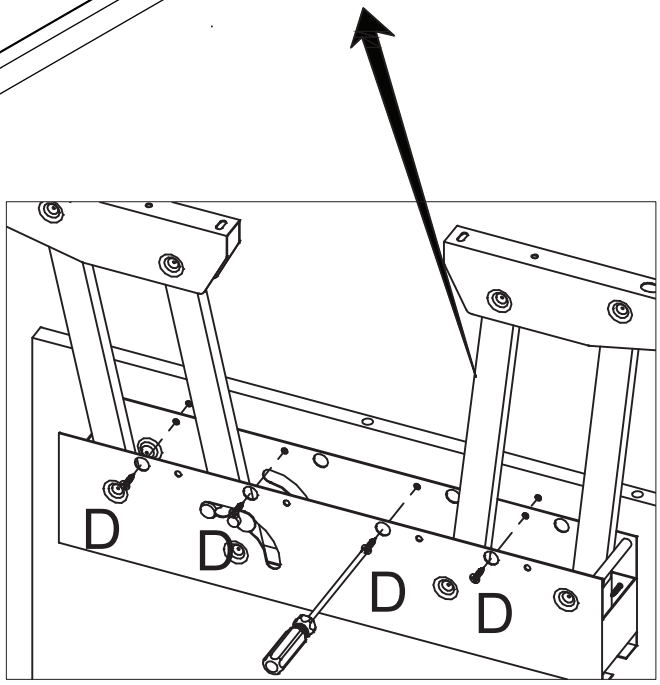

Right Side
Rechte Seite
Côté Droit
Lado Derecho
Lato Destro

L x18	H x3
 3.5*12 mm	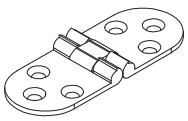

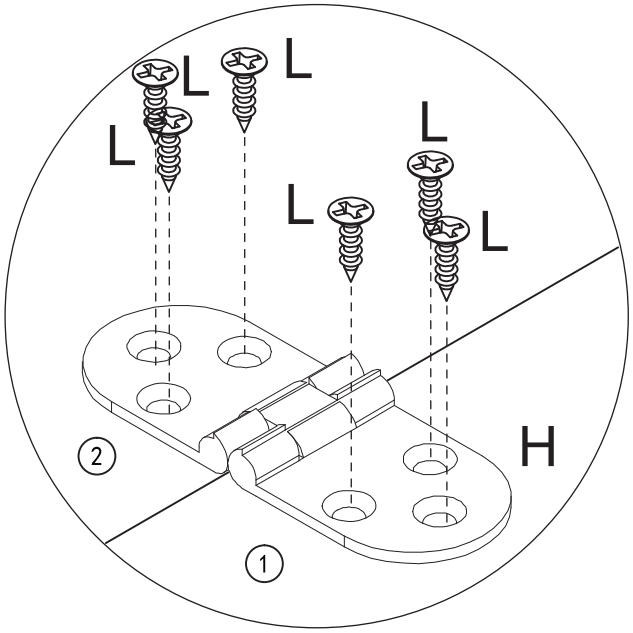

x3

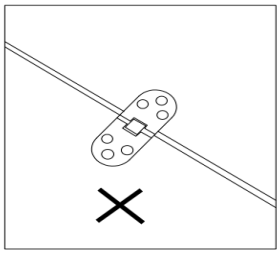

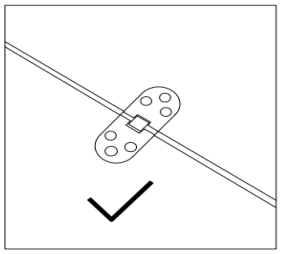

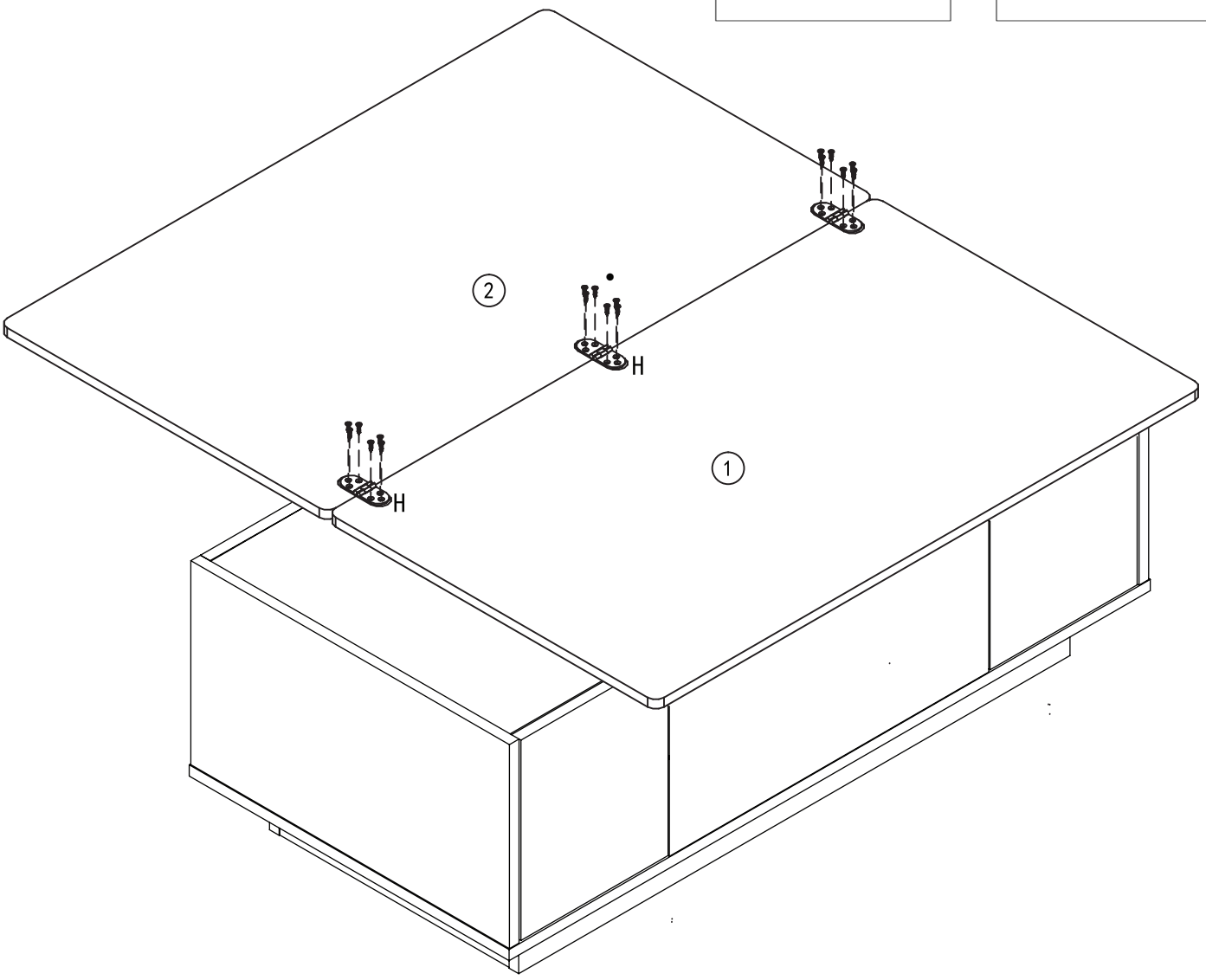

J x30

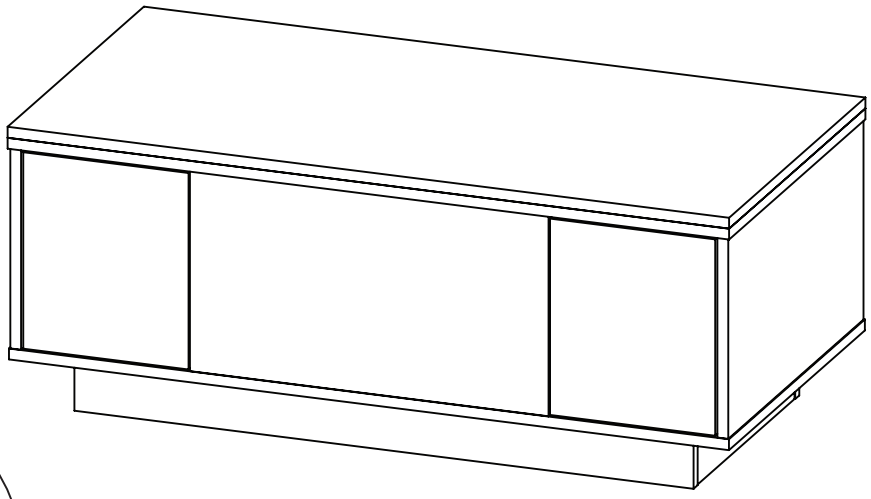

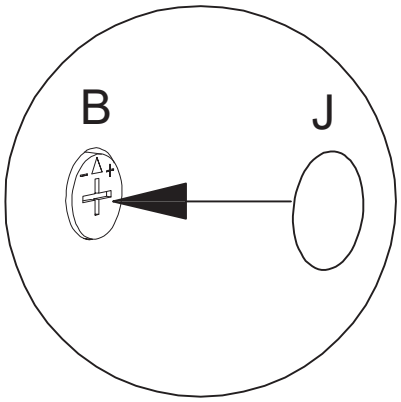

UK: After installing the product, stick the number J on the perforated position

FR: Une fois le produit installé, collez le numéro J à l'endroit où il y a des trous

DE: Nach der Installation des Produkts kleben Sie die Nummer J auf die perforierte Position

IT:Dopo linstallazione del prodotto, fissare il numero J sulla posizione perforata

ES:Después de instalar el producto, pegue el número J en la posición perforada

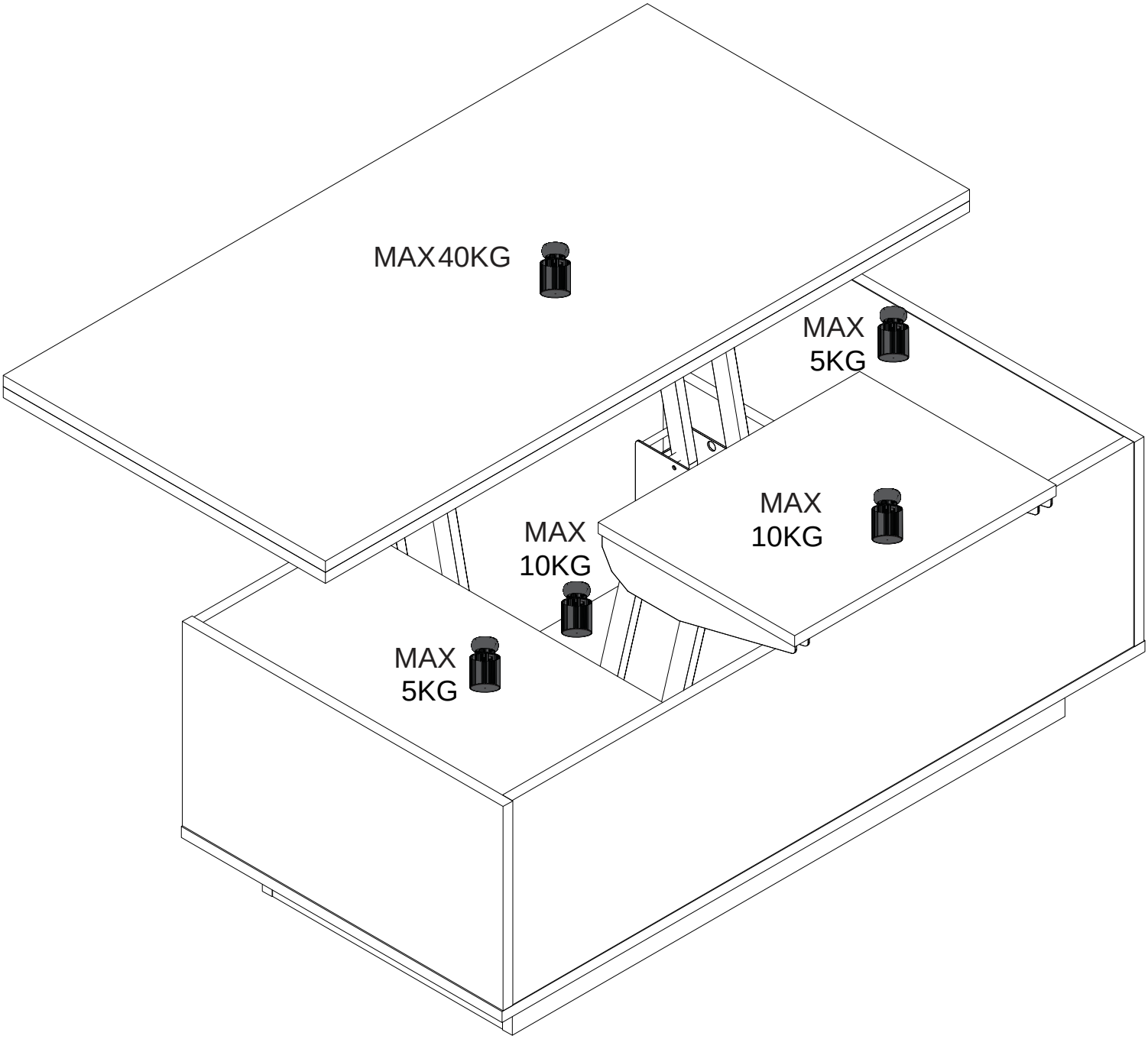
MAX40KG
MAX
5KG
MAX
10KG
MAX
10KG
MAX
5KG

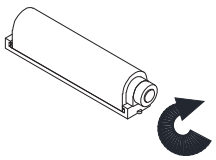

DE:Wenn die Schublade/Tür mit Auslöser (Teil: G)nach außenvorsteht, drehen Sie den Auslöser imUhrzeigersinn, bis er sanft die Innenseite der Frontberührt

FR:Si le tiroiriporte avec loquet (Pièce : G) dépassevers lextérieur, tournez le loquet dans le sens horairejusqu'à ce qu'il touche légèremen l'intérieur dupanneau.

EN: If the drawer/door with push-latch (Part: G)protrudes outward rotate the latch dlockwise until itgently touches the inner side of the panel

IT:Se cassettolanta con dispositivo (Parte: G)sporge verso resterno, ruotare i dispositivo in sensoorario finché non tocca leggermente la parte internadel pannello

ES: Si el cajón/puerta con mecanismo de retroceso(Pieza: G),sobresalehacia afuera. gire el mecanismoen sentido horario hasta que toque suavemente ellinterior del panel.

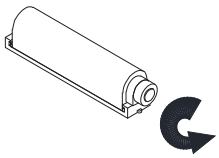

DE: Wenn die Schublade/Tür mit Auslöser (Teil; G)nach innen versenkt ist, drehen Sie den Auslösergegen den Uhrzeigersinn, bis er sanft die Innenseiteder Front berührt.

FR: Si le tiroir/porte avec loquet (Pièce : G)estenfoncé vers lintérieur. toumnez le loquet dans le sensantihoraire jusqu'à ce qu'il touche légèrementl'intérieur du panneau.

EN: If the drawer/doorwith push-latch(Part: G)isrecessod irward, rotate thelatch counterclockwisountil it gently touches the inner side of the panel

ITSe i cassetta/anta con dispositivo(Parte: G) érientrato verso l'intemmo.ruotare ildispositivo in sensoantiorario finché non tocca leggermento la parteinterna del pannello

ES: Si elcajón/puerta con mecanismode retracesa(Pieza: G)está hundido hacia adentro, gireelmecanismo en sentido antihorario hasta que toquesuavemente el interiordel panel.