TAVARES

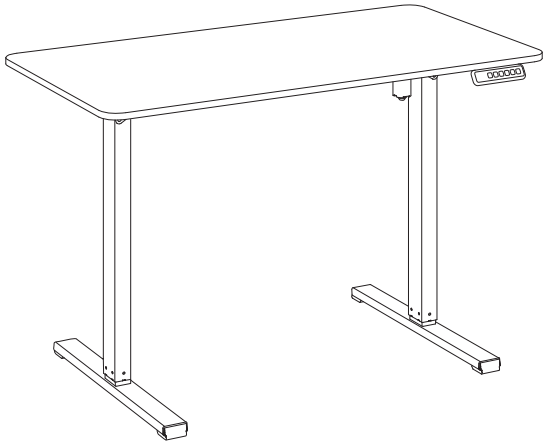

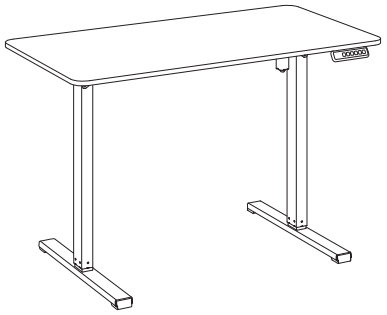

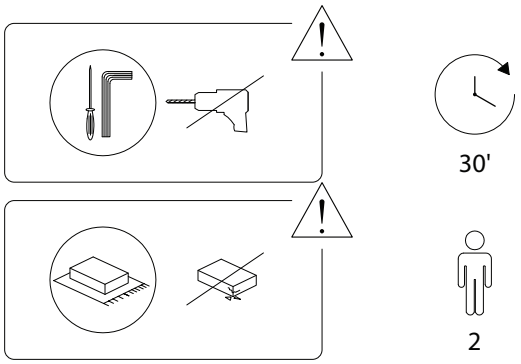

1	2	3	4	5
x 1	x 1	x 1	x 2	x 2

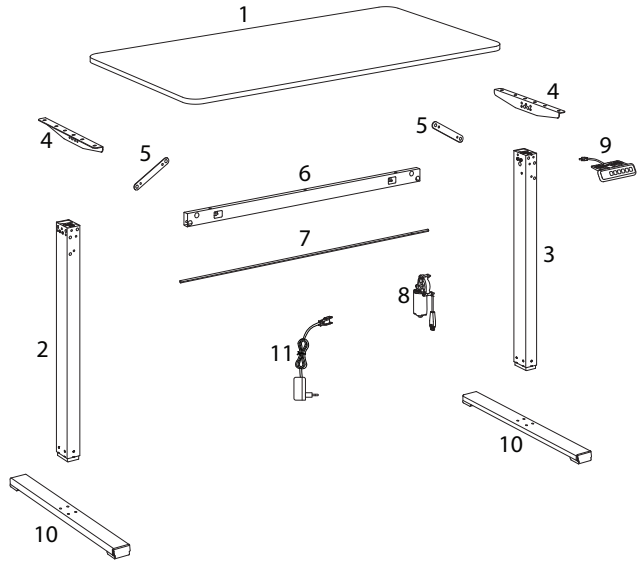

6	7	8	9	10	11
x 1	x 1	x 1	x 1	x 2	x 1

A	B	C
M3	M4	M6 x 12
x 1	x 1	x 4
D	**E**	**F**
M6 x 10	M6 x 10	ST4.2 x 13
x 8	x 8	x 12
G		**H**
ST4.2 x 50		ST4.2 x 15
x 3		x 2

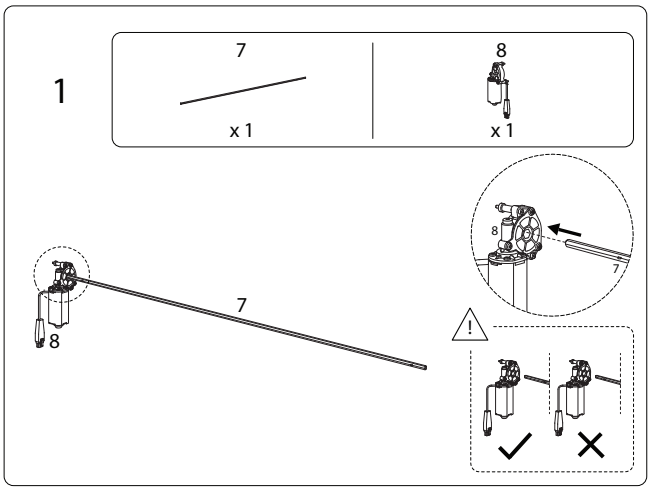
1
7
x 1
8
x 1
7
8
8
7

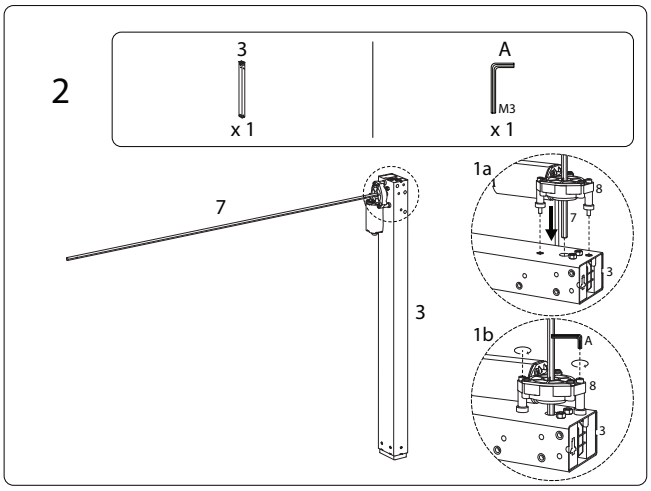
2
3
x 1
A
M3
x 1
7
3
1a
8
7
3
1b
A
8
3

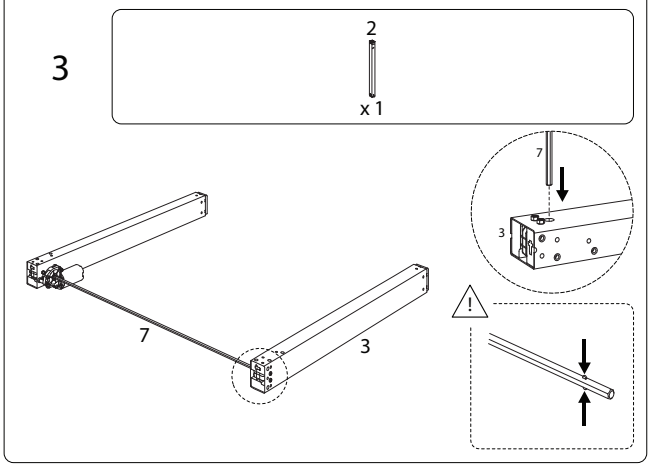
3
2
x 1
7
3
7
3

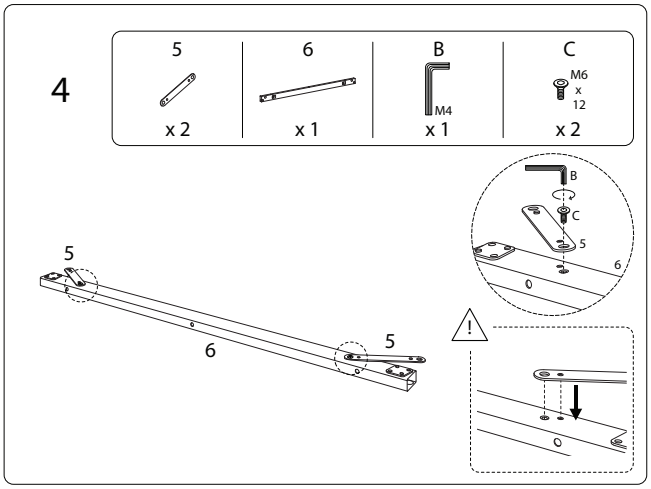
4
5
x 2
6
x 1
B
M4
x 1
C
M6
x
12
x 2
5
6
5
B
C
5
6

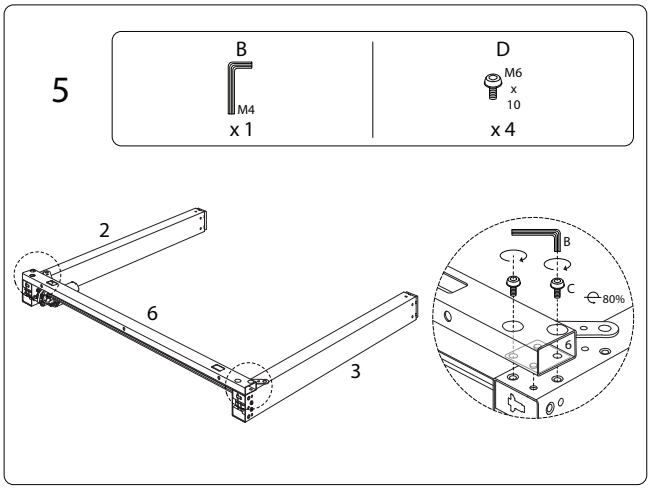
5
B
M4
x 1
D
M6
x
10
x 4
2
6
3
B
C
80%
6

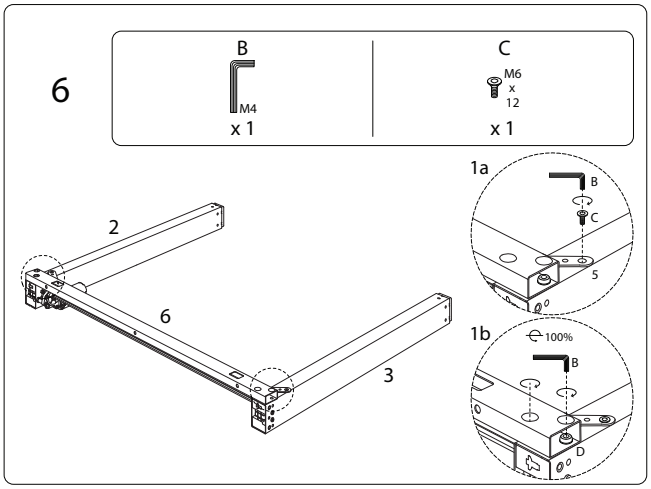
6
B
M4
x 1
C
M6
x
12
x 1
2
6
3
1a
B
C
5
1b
100%
B
D

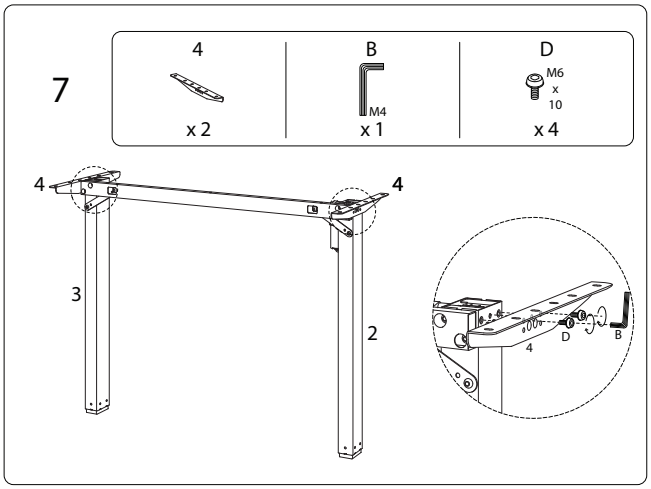
7
4
x 2
B
M4
x 1
D
M6
x
10
x 4
4
4
3
2
4
D
B

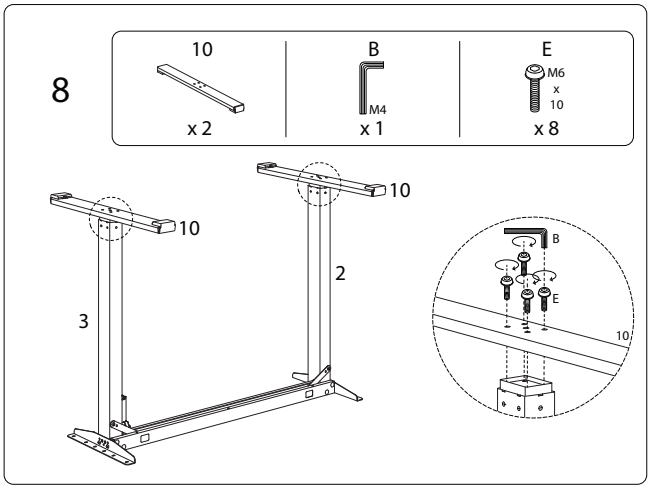
8
10
x 2
B
M4
x 1
E
M6
x
10
x 8
10
10
2
3
B
E
10

9

1 x 1

F ST4.2 x 13 x 12

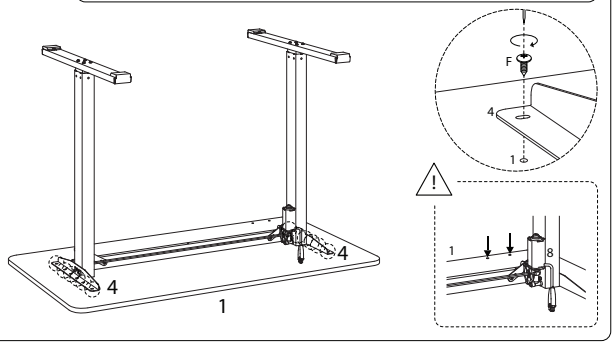

10

G ST4.2 x 50 x 3

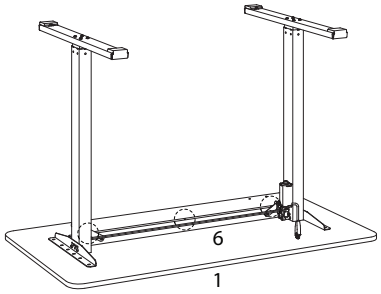

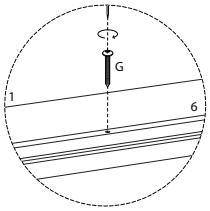

11

9 x 1

H ST4.2 x 15 x 2

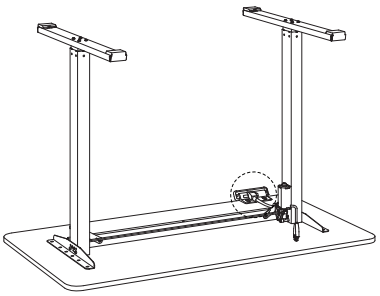

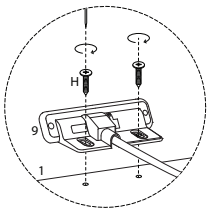

12

11 x 1

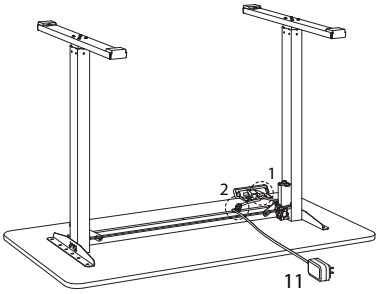

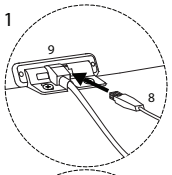

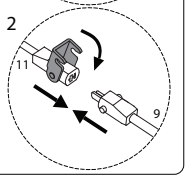

!

