WAKATIPU

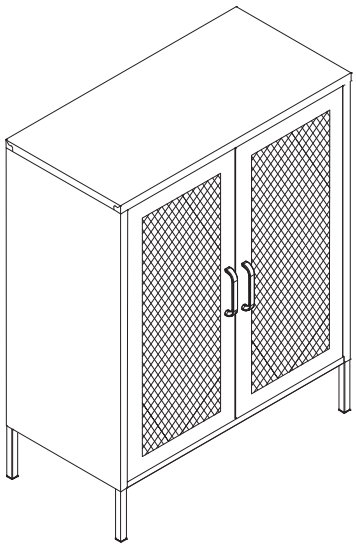

1/12

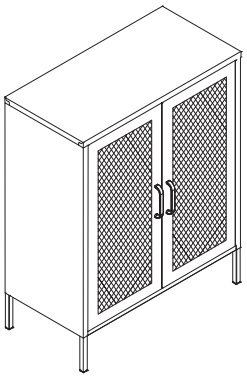

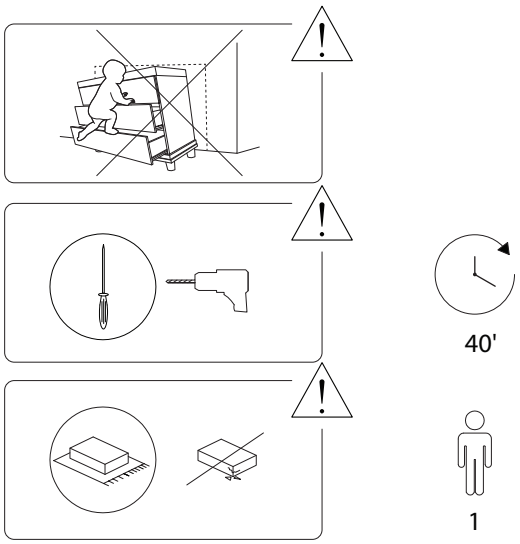

2/12

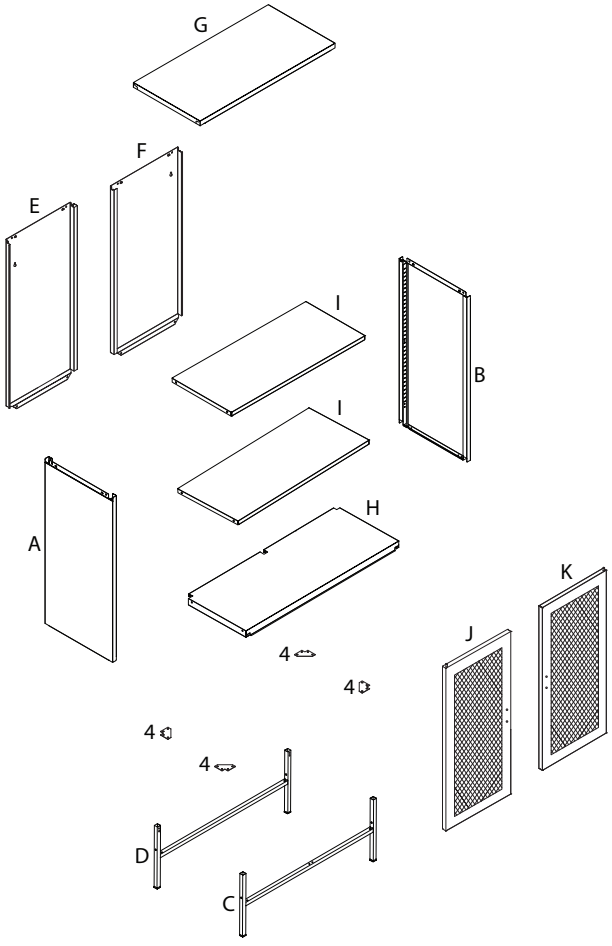

3/12

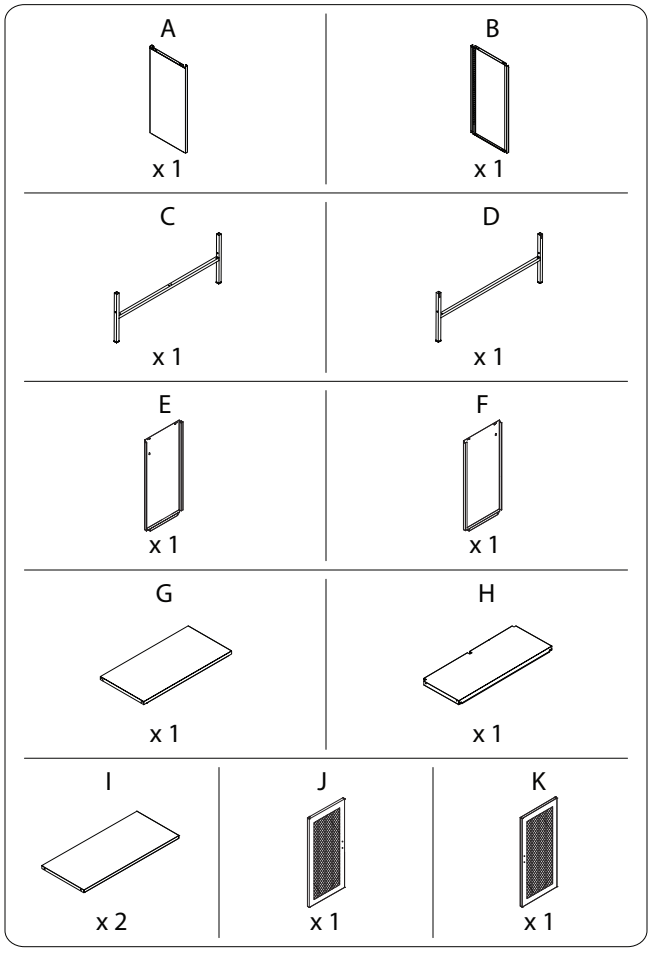

4/12

2121/WAKATIPU/060526/

1	2A	2B
M4 x 10		
x 20	x 2	x 2
3A	**3B**	**3C**
	M4	M4 x 22
x 2	x 4	x 4
4	**5A**	**5B**
	M4 x 35	M5
x 4	x 2	x 2
5C	**6**	
x 2	x 8	
7A	**7B**	
x 4	x 4	

2121/WAKATIPU/060526/

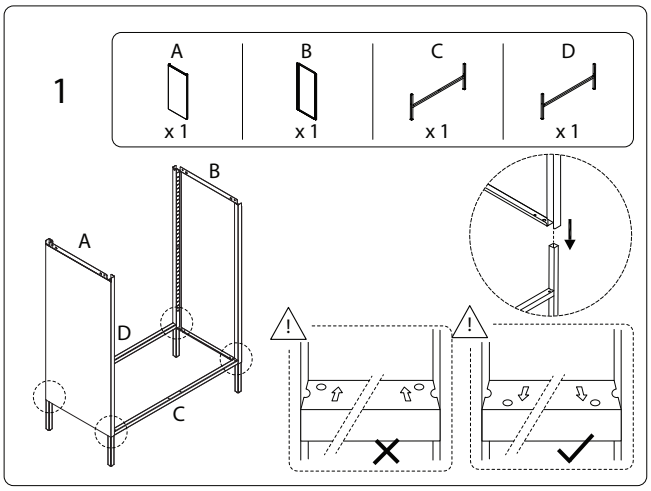

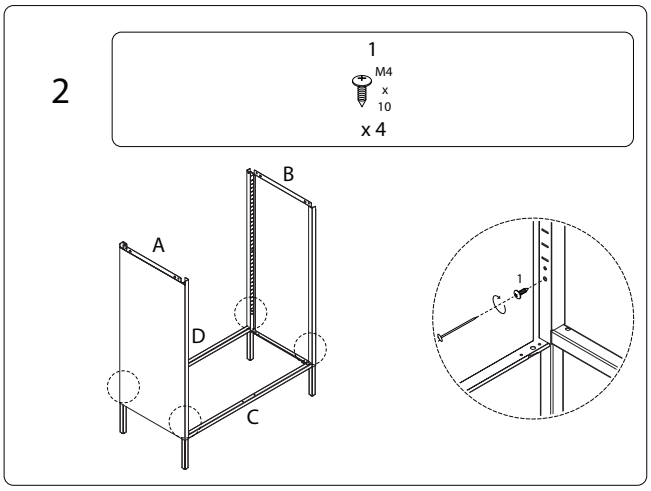

2121/WAKATIPU/060526/

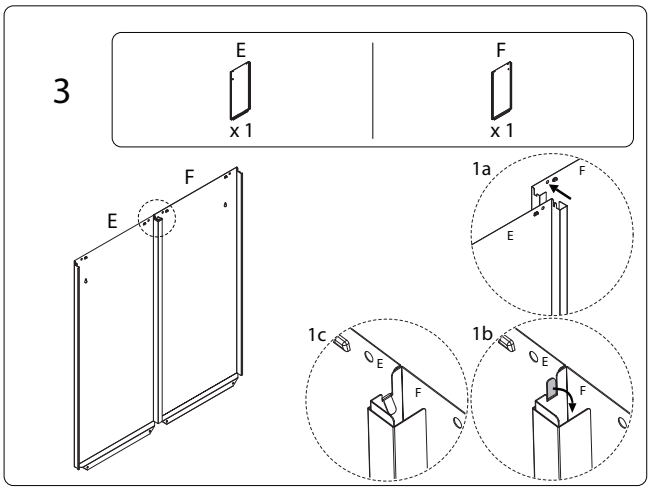

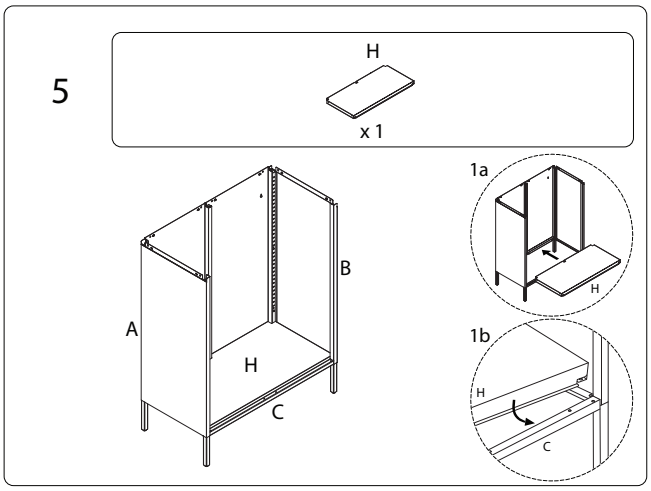

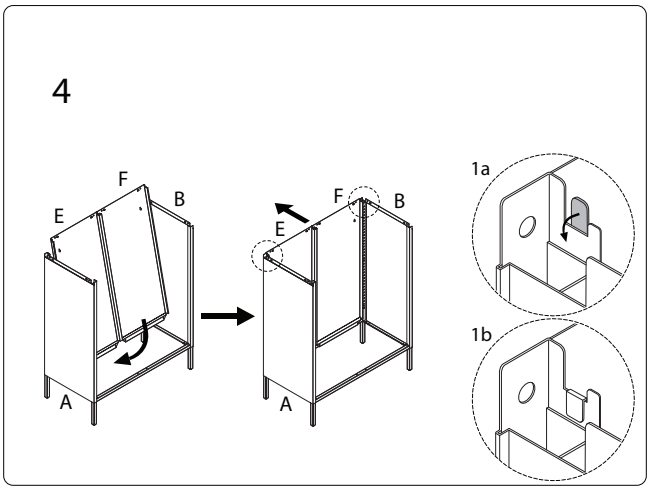

2121/WAKATIPU/060526/

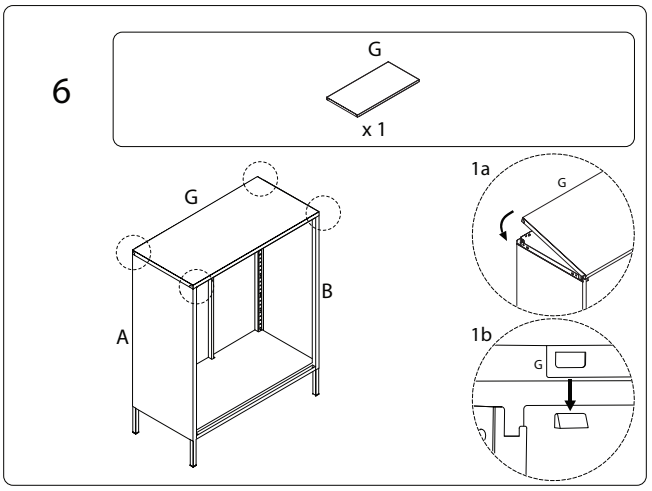

2121/WAKATIPU/060526/

7

1 — M4 x 10 — x 16

4 — x 4

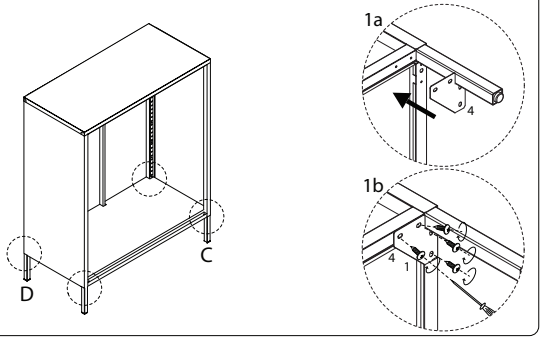

8

6 — x 8

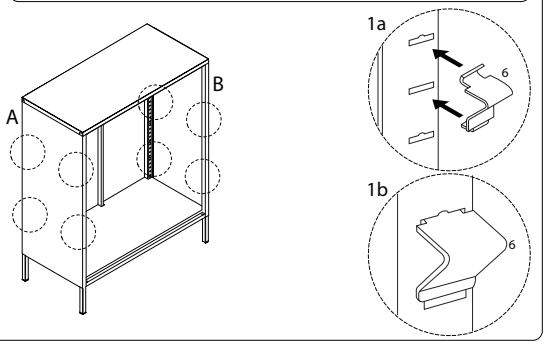

9/12

9

I — x 2

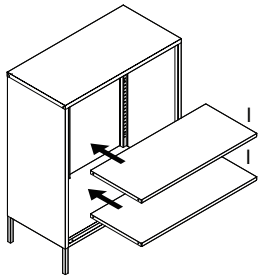

10

2A — x 2

2B — x 2

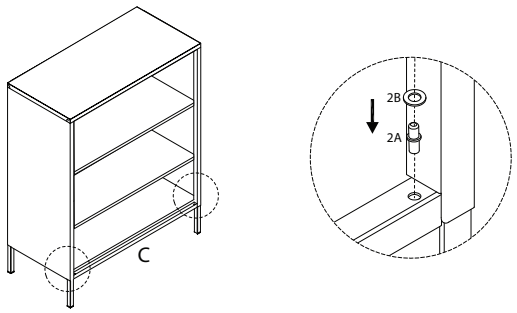

10/12

11

J — x 1

K — x 1

3A — x 2

3B — M4 — x 4

3C — M4 x 22 — x 4

7A — x 4

7B — x 4

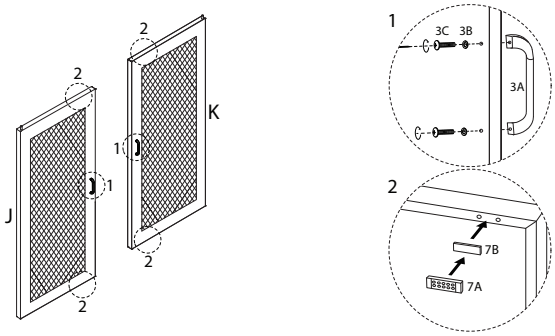

12

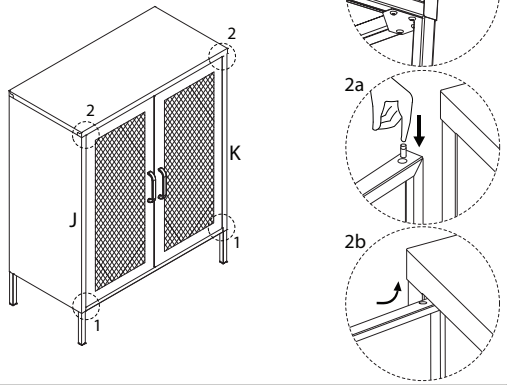

11/12

13

5A — M4 x 35 — x 2

5B — M5 — x 2

5C — x 2

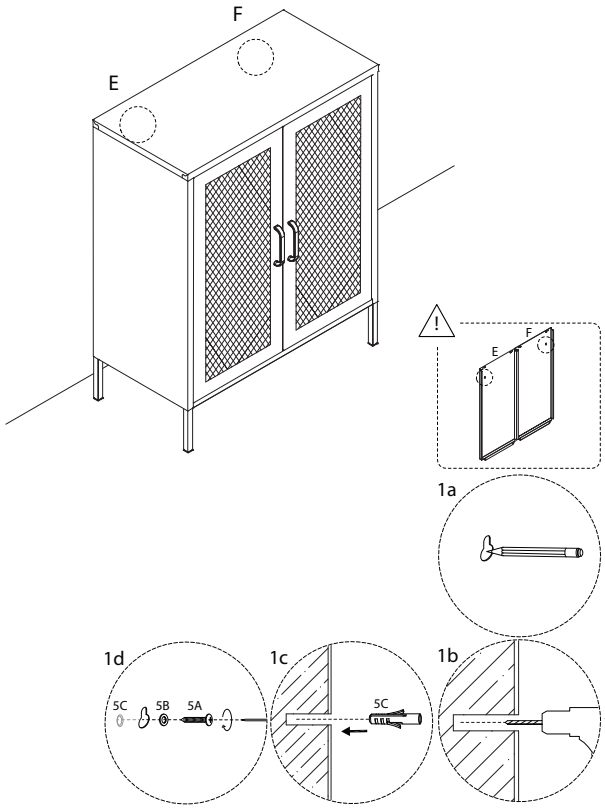

12/12