DRAGONFLY
STOLIK RTV 3S [PK]

L-154 H-51 D-42

x 40  AKC00019	**x 10** L-50  AKC00120	**x 2** L-70  AKC00056	**x 12**  AKC00004	**x 28** 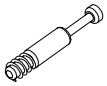 AKC00029	**x 28**  AKC00151	**x 28**  AKC00004
x 3 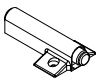 AKC00230	**x 1** 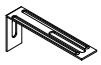 AKC00157	**x 43**  3,5x16 AKC00026	**x 28**  6,3x16 AKC00031	**x 3**  AKC00166	**x 15**  AKC00018	**x 1** 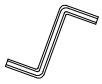 AKC00017
x 3 L-350 mm 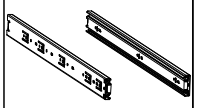 MEC00418	**x 4** 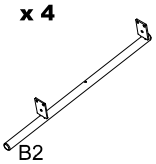 B2	**x 1**  B4				



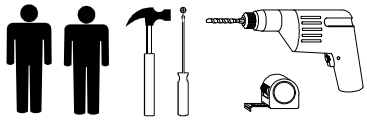

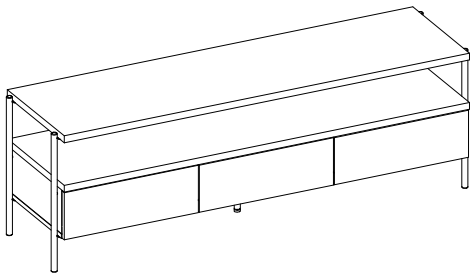

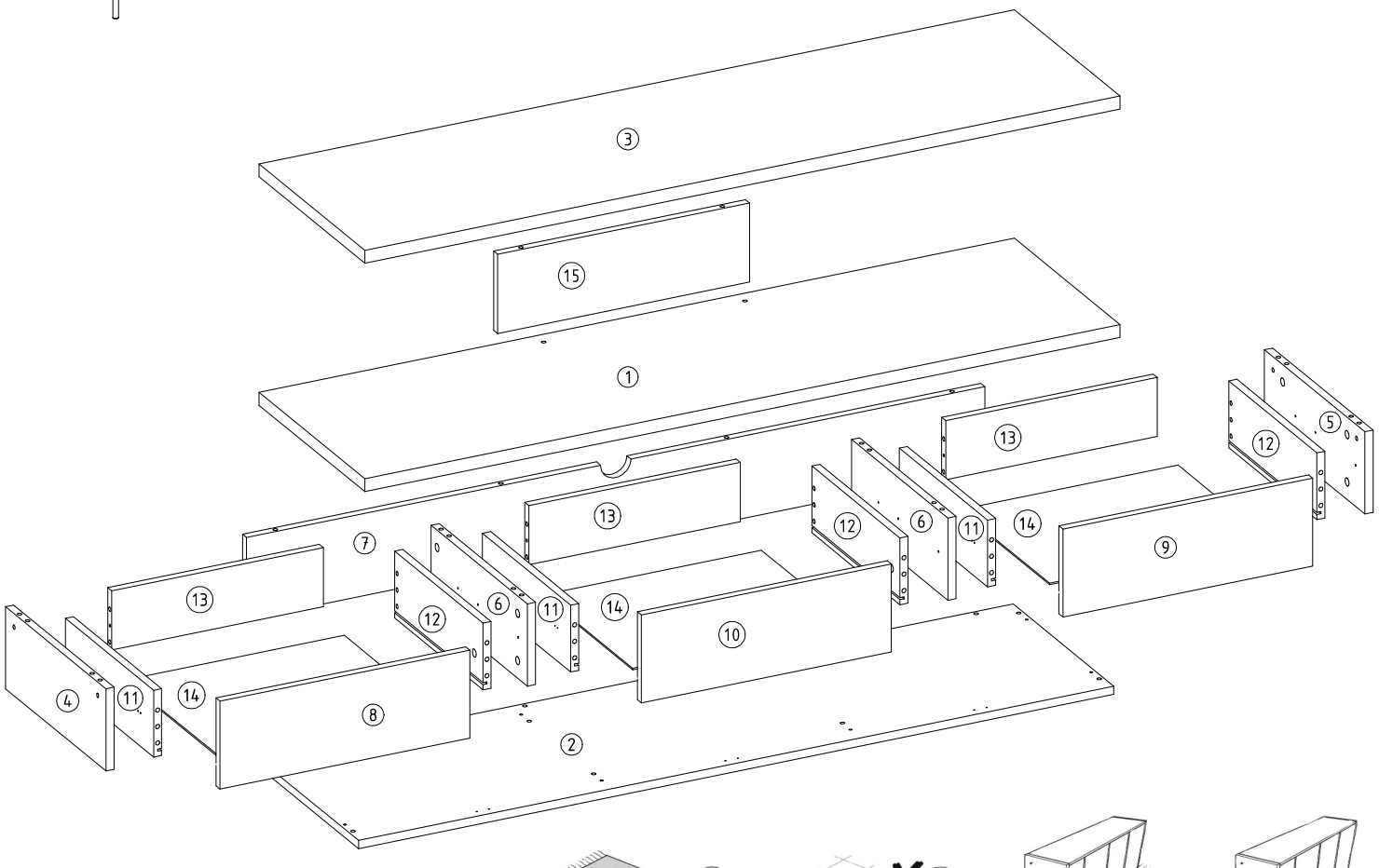

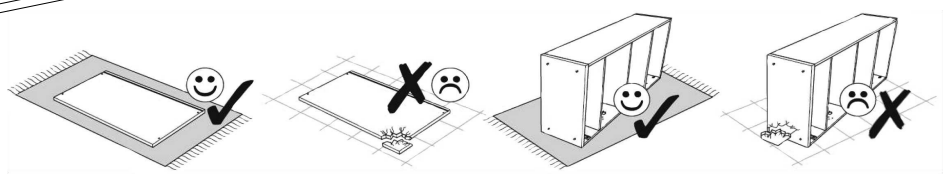

1

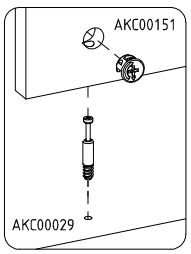
AKC00151
AKC00029

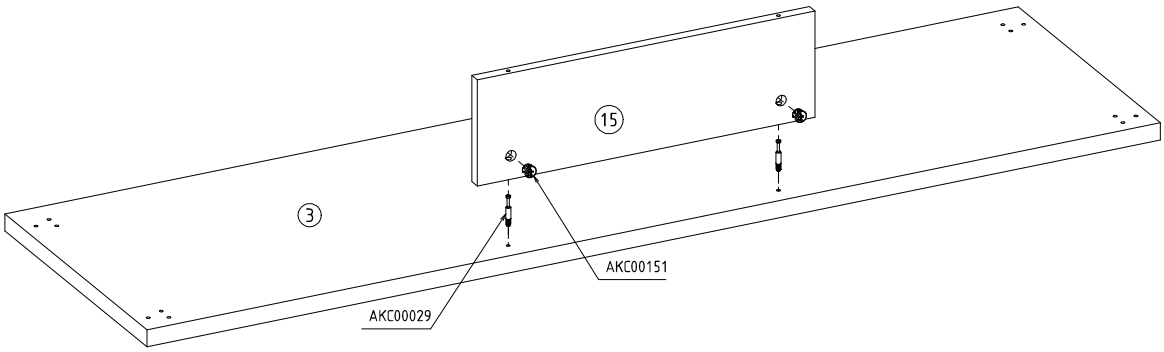
15
3
AKC00151
AKC00029

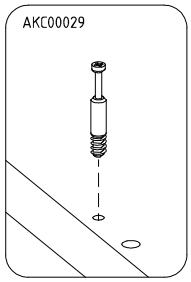
AKC00029

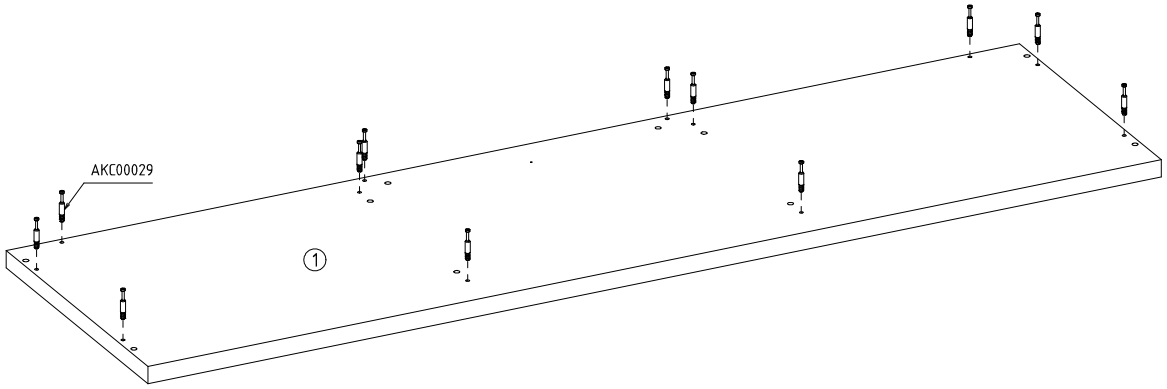
AKC00029
1

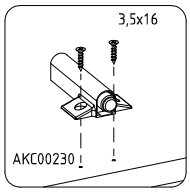
3,5x16
AKC00230

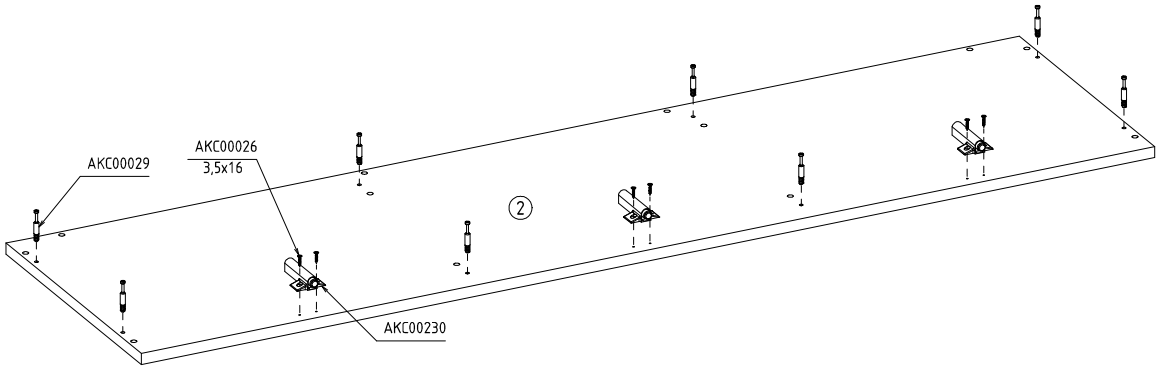
AKC00029
AKC00026
3,5x16
2
AKC00230

2

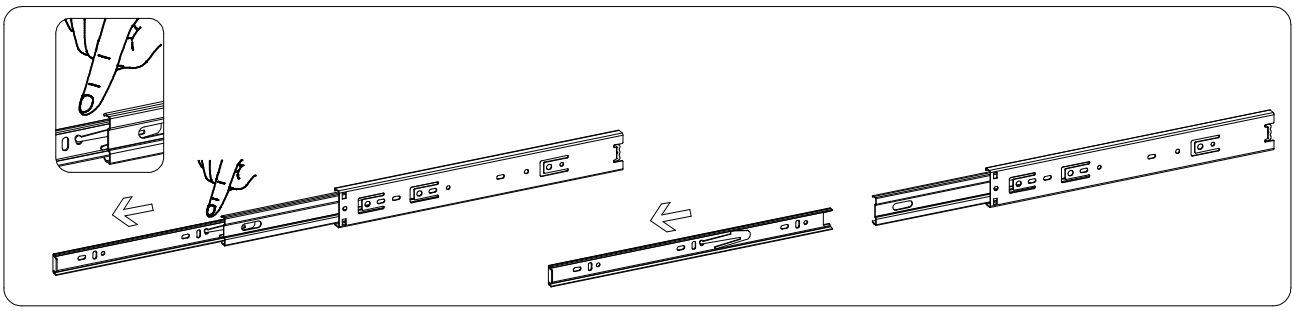

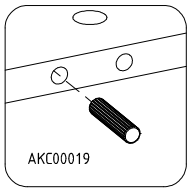
AKC00019

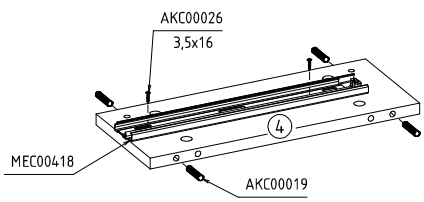
AKC00026
3,5x16
MEC00418
4
AKC00019

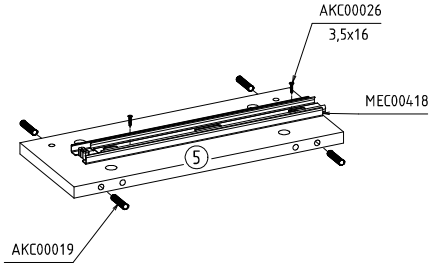
AKC00026
3,5x16
MEC00418
5
AKC00019

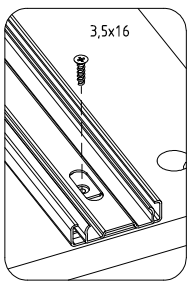
3,5x16

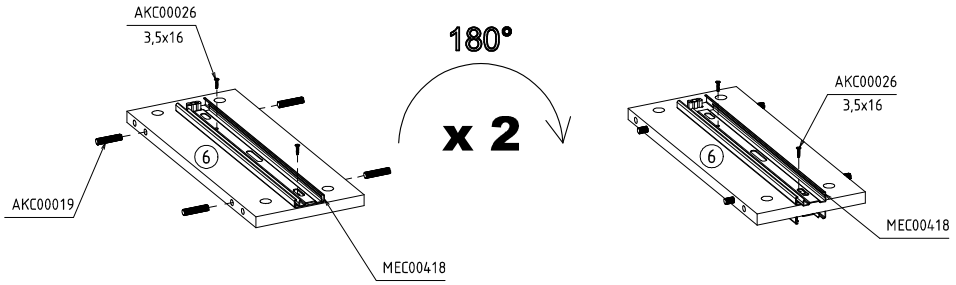
AKC00026
3,5x16
6
AKC00019
MEC00418
180°
x 2
AKC00026
3,5x16
6
MEC00418

3

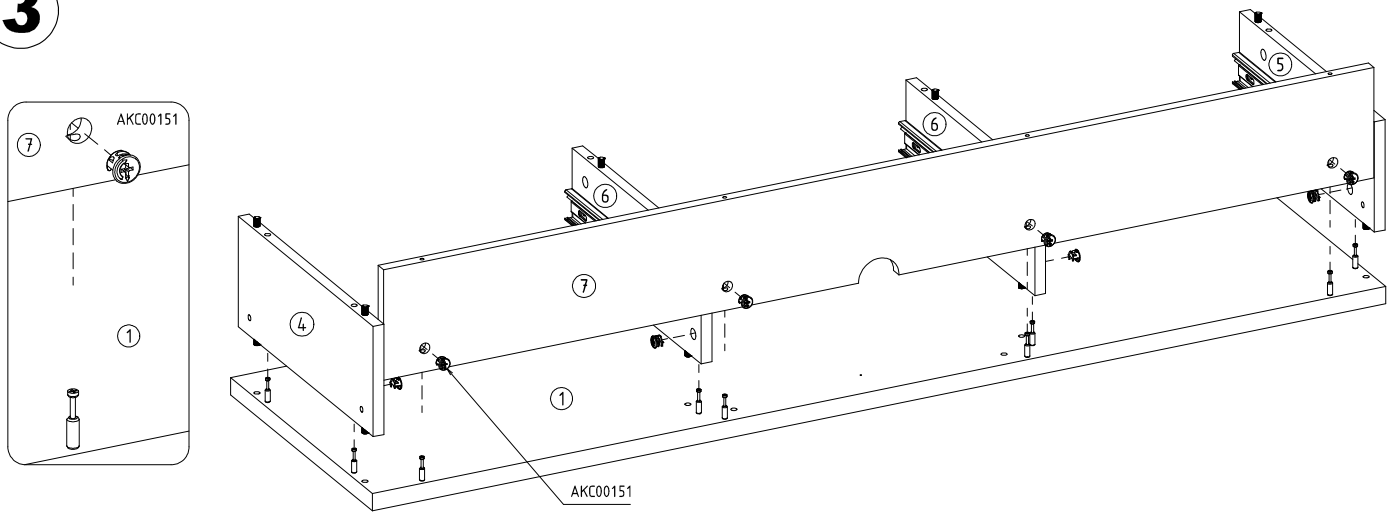
AKC00151
7
1
5
6
6
4
7
1
AKC00151

4

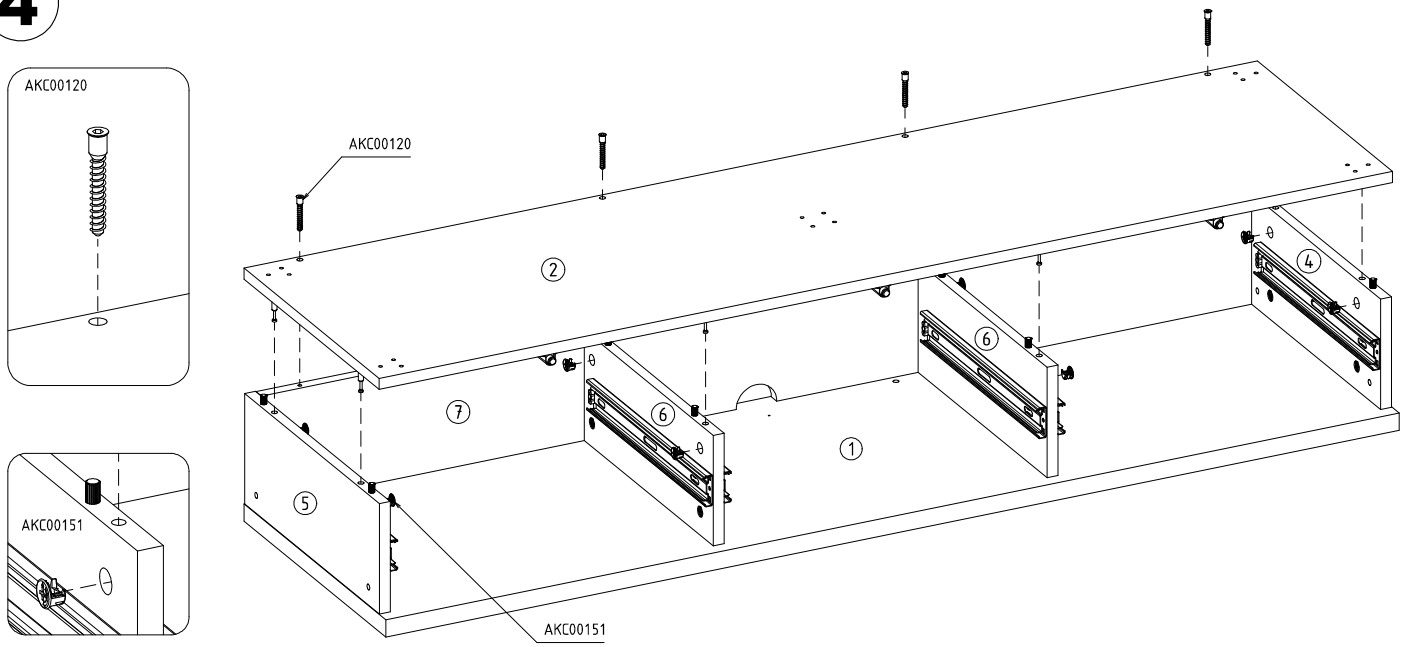
AKC00120
AKC00151
AKC00120
2
4
6
7
6
1
5
AKC00151

5

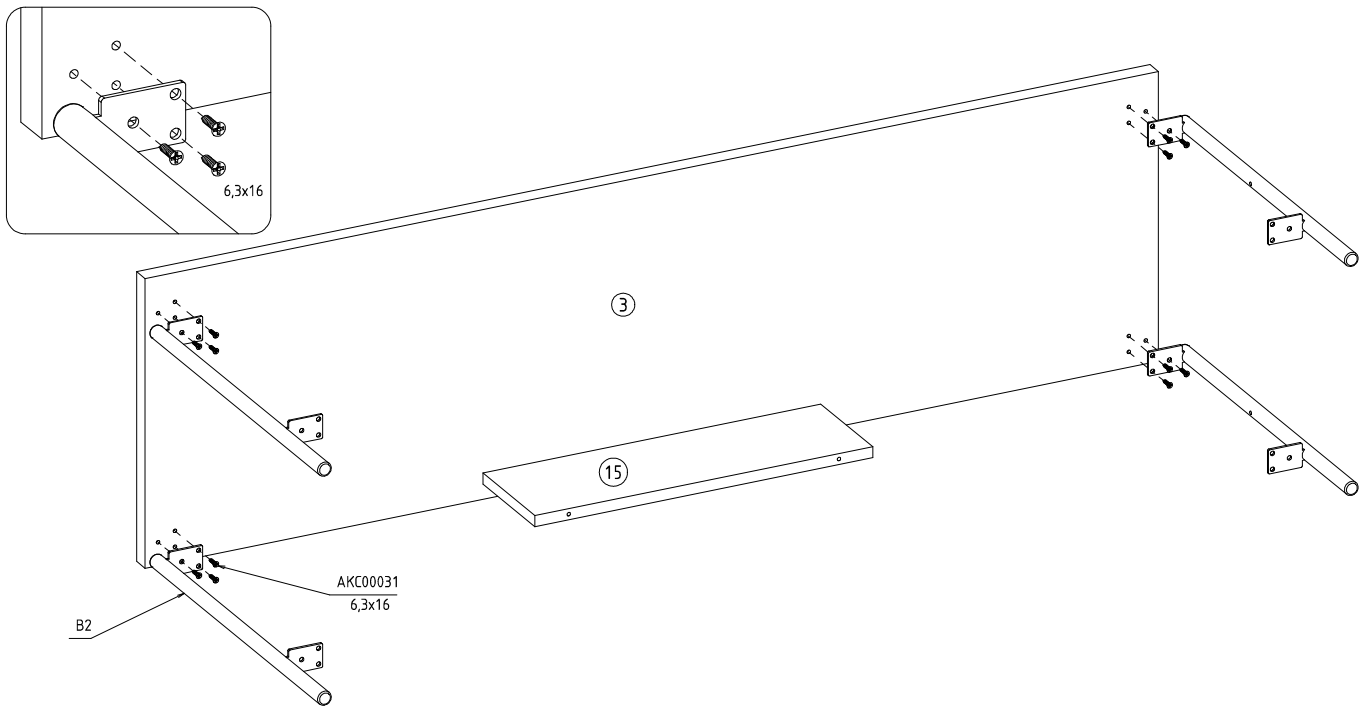
6,3x16
3
15
AKC00031
6,3x16
B2

6

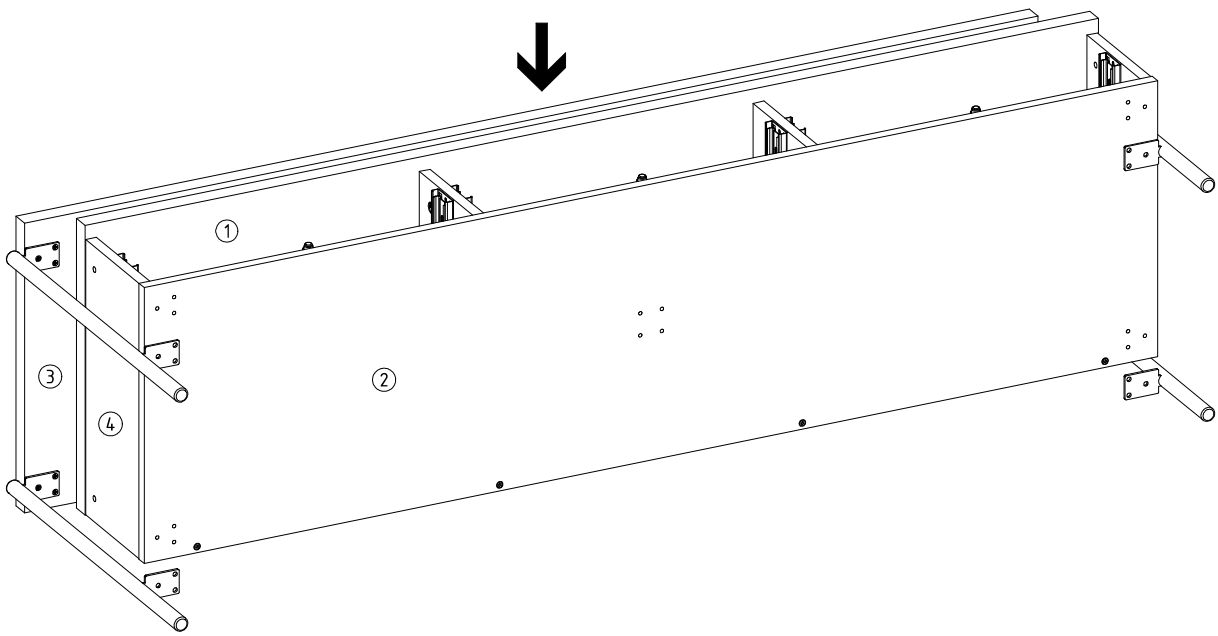

1
2
3
4

7

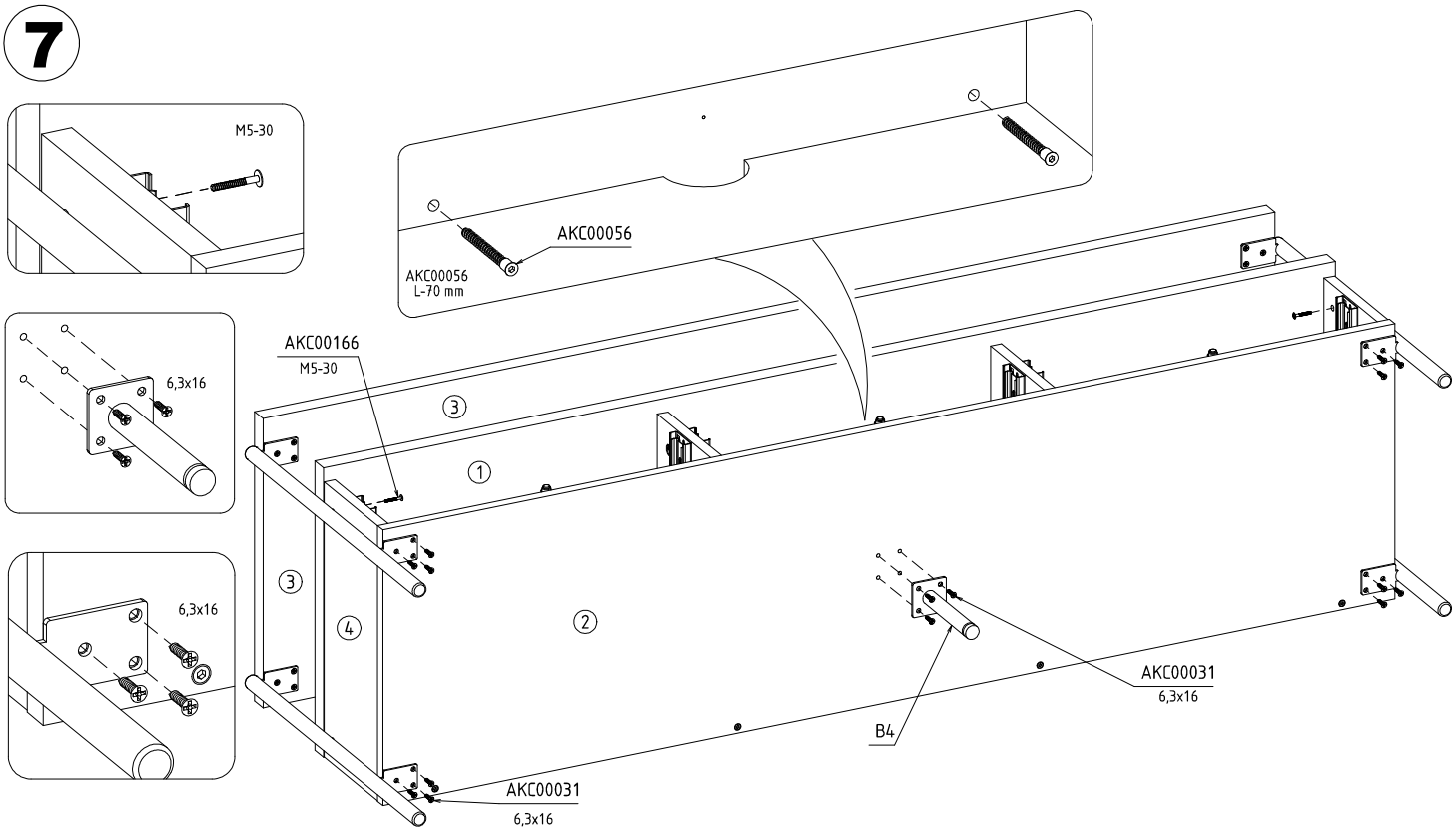

M5-30
AKC00056
AKC00056
L-70 mm
AKC00166
M5-30
6,3x16
6,3x16
3
1
3
4
2
AKC00031
6,3x16
B4
AKC00031
6,3x16

8

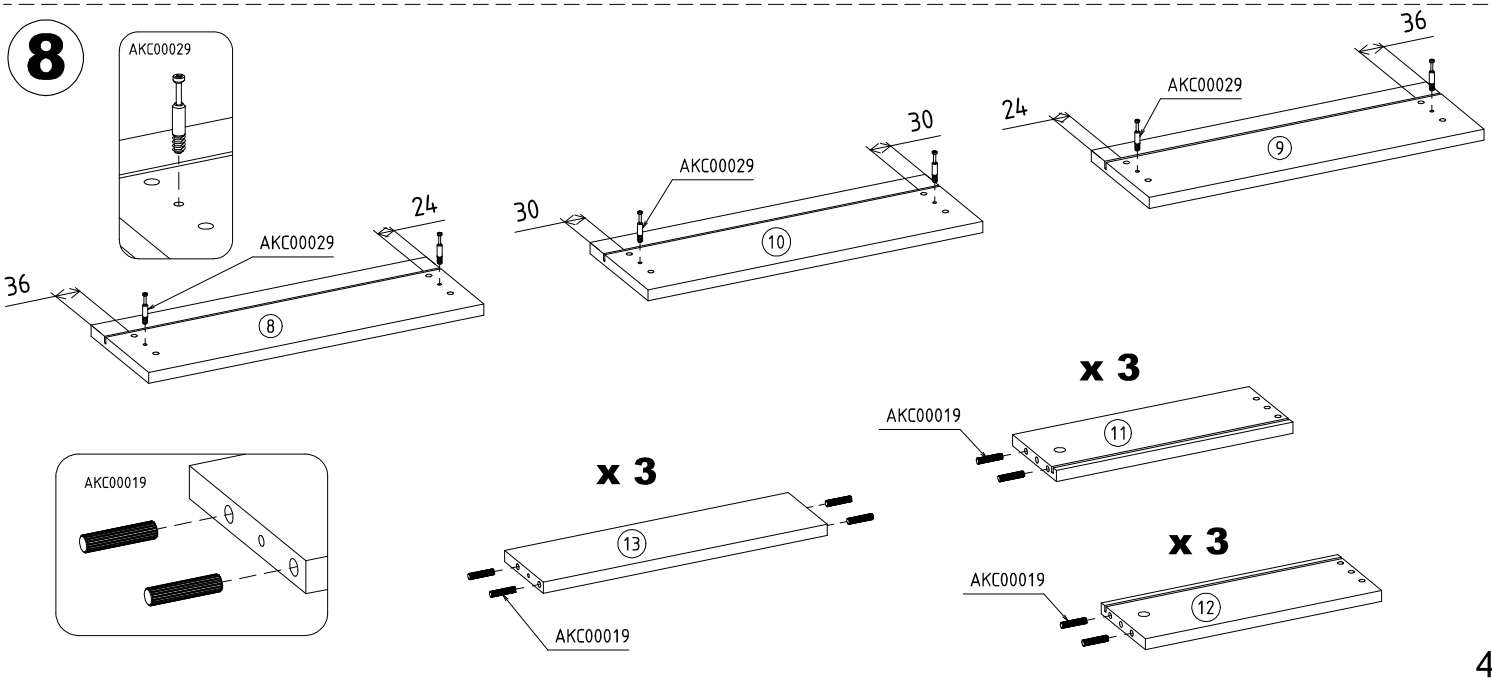

AKC00029
36
24
AKC00029
8
30
30
AKC00029
10
36
24
AKC00029
9
x 3
AKC00019
11
AKC00019
x 3
13
AKC00019
x 3
AKC00019
12

9

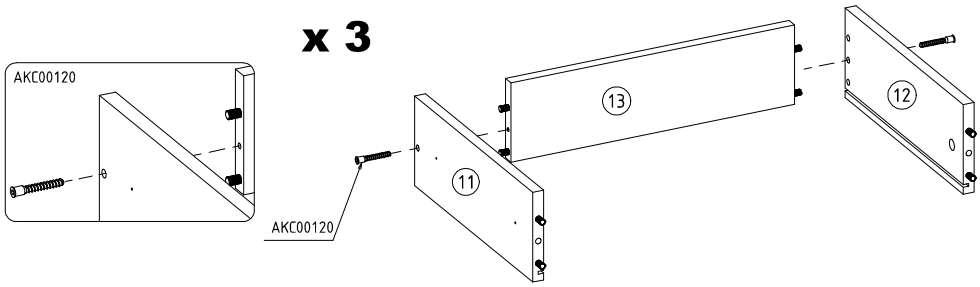
x 3
AKC00120
AKC00120
11
12
13

10

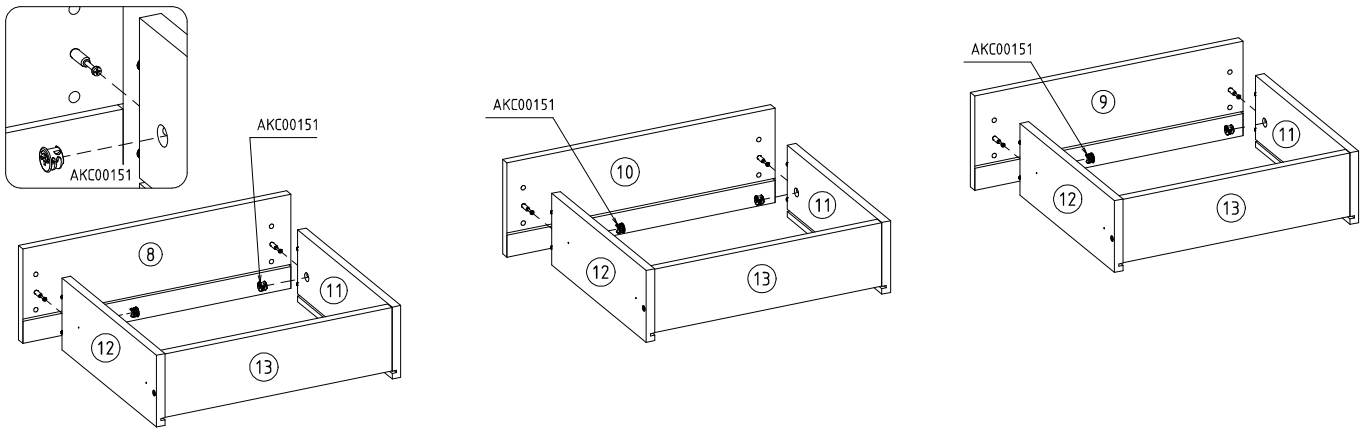
AKC00151
AKC00151
AKC00151
AKC00151
8
9
10
11
12
13

11

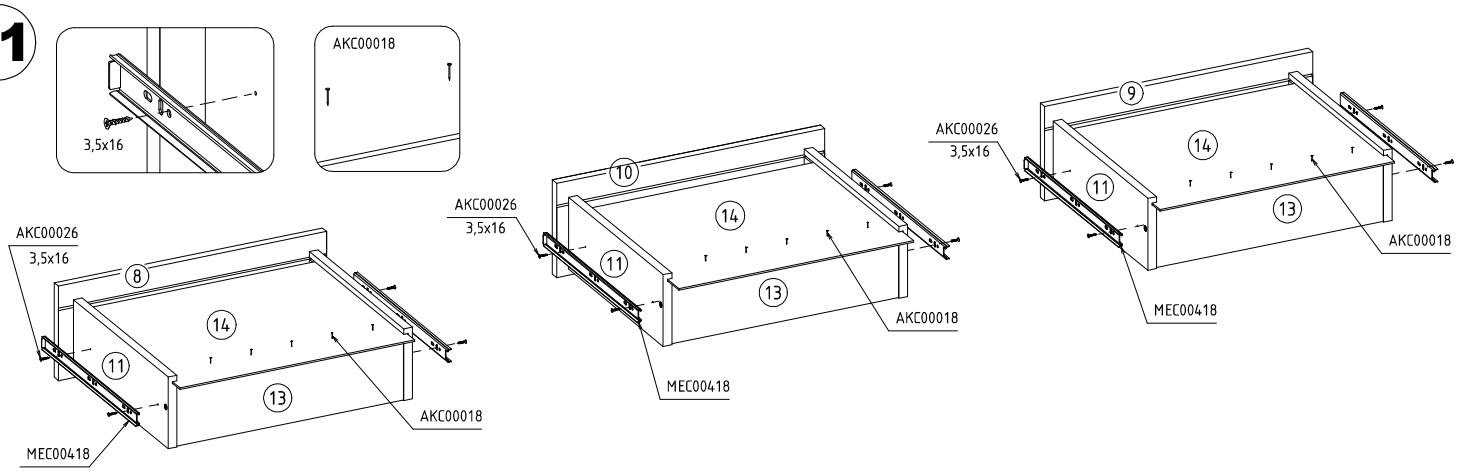
3,5x16
AKC00018
AKC00026
3,5x16
AKC00026
3,5x16
AKC00026
3,5x16
AKC00018
AKC00018
AKC00018
MEC00418
MEC00418
MEC00418
8
9
10
11
13
14

12

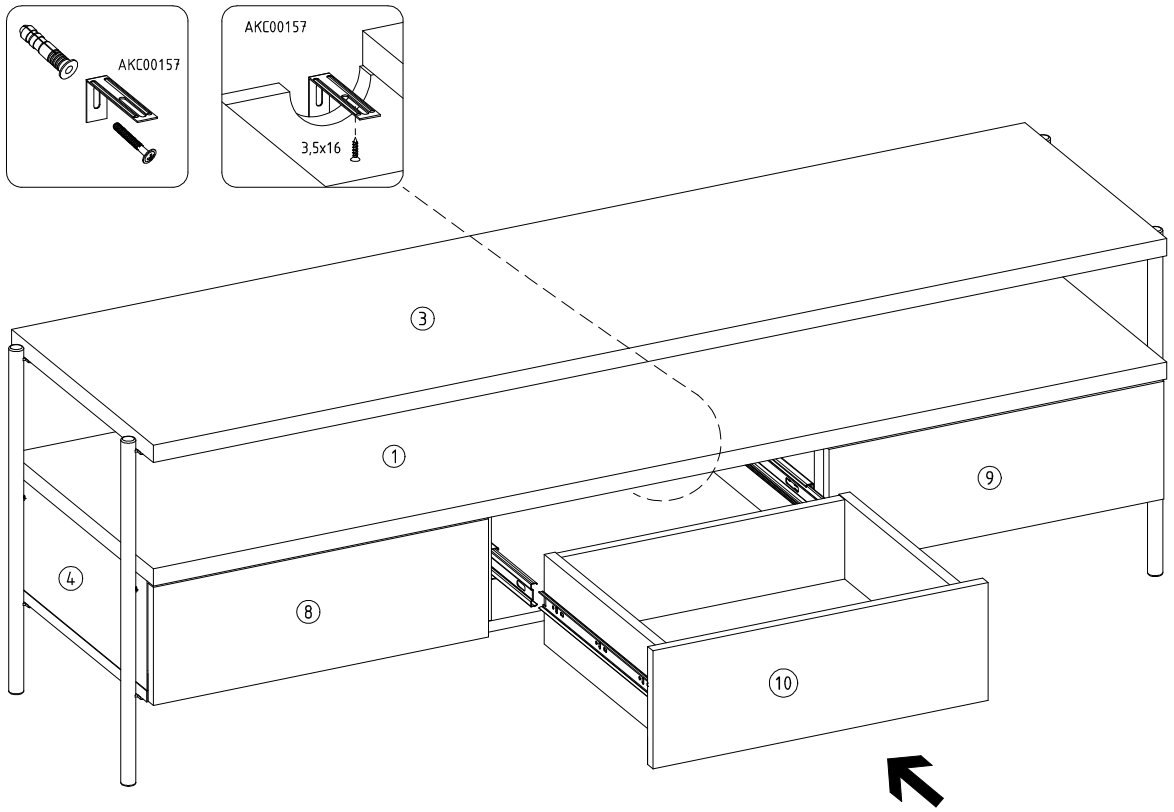
AKC00157
AKC00157
3,5x16
1
3
4
8
9
10

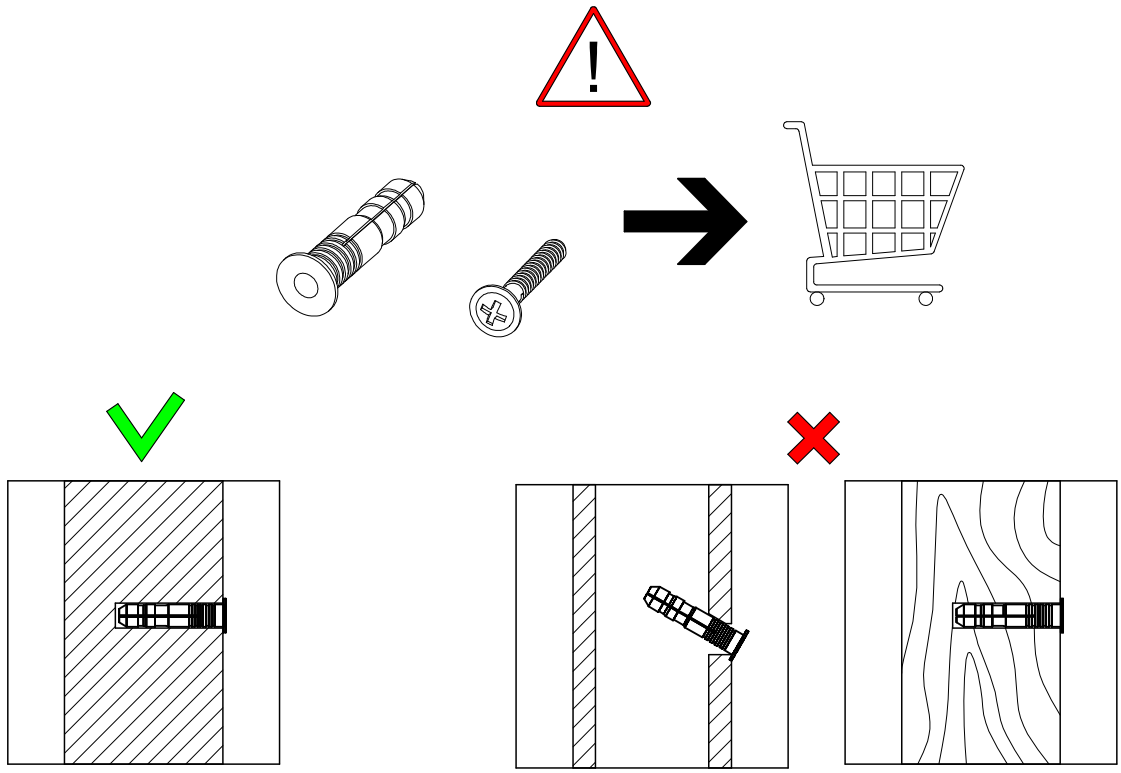

PL - Przed zawieszeniem mebla lub przymocowaniem do ściany (w celu zabezpieczenia przed przewróceniem), sprawdź wcześniej rodzaj i wytrzymałość ściany. Dobierz odpowiednie kołki i wkręty do rodzaju ściany.

EN - Before hanging the furniture or attaching it to the wall (in order to prevent it from tipping over), check the type and strength of the wall beforehand. Select the appropriate plugs and screws for the type of wall.

FR - Avant de suspendre le meuble ou de le fixer au mur (pour éviter qu'il ne bascule), vérifiez au préalable le type et la résistance du mur Sélectionnez les chevilles et les vis adaptées au type de mur.

DE - Bevor Sie die Möbel aufhängen oder an der Wand befestigen (um ein Umkippen zu verhindern), überprüfen Sie vorher Art und Stärke der Wand. Wählen Sie die entsprechenden Stopfen und Schrauben für den Wandtyp aus.

FI - Ennen kuin ripustat huonekalut tai kiinnität ne seinälle (estäksesi niiden kaatumisen), tarkista etukäteen seinän tyyppi ja lujuus. Valitse sopivat tulpat ja ruuvit seinätyypille.

NL - Voordat u het meubilair ophangt of aan de muur bevestigt (ter bescherming tegen kantelen), controleert u van tevoren het type en de sterkte van de muur. Kies de juiste pinnen en schroeven voor uw muurtype.