

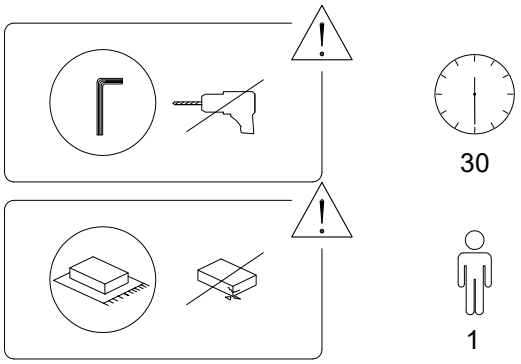


1/4

777/LOKKA/25042018/

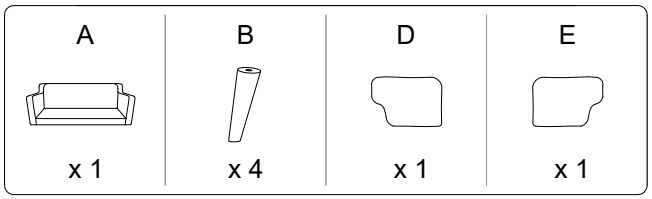


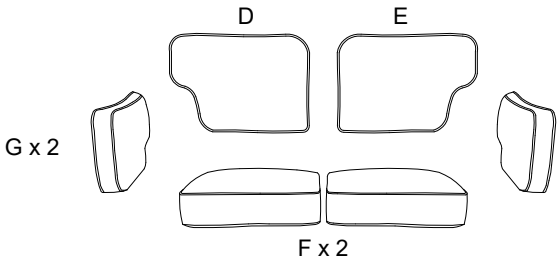


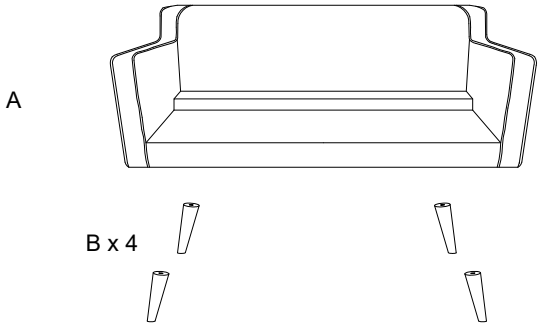


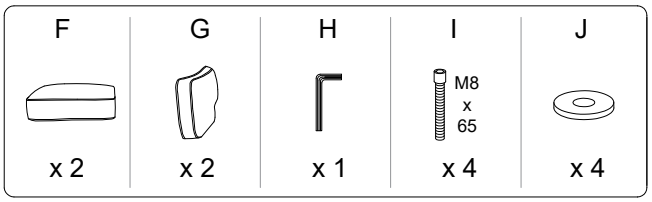


2/4

777/LOKKA/25042018/

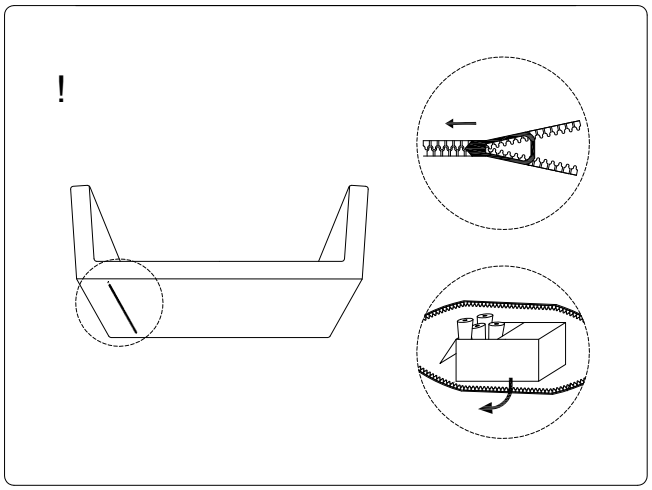


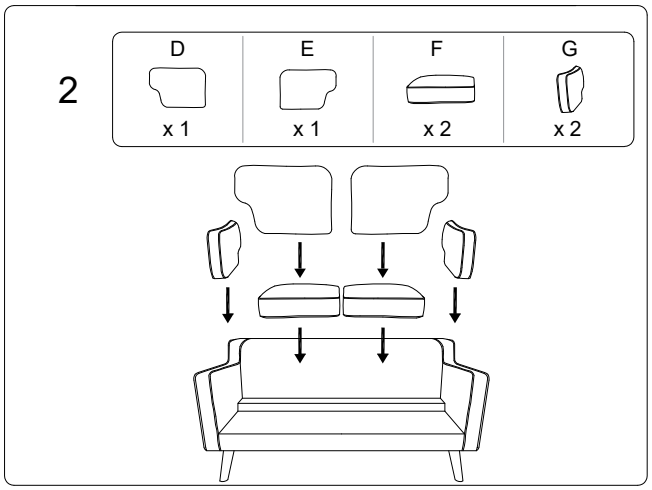


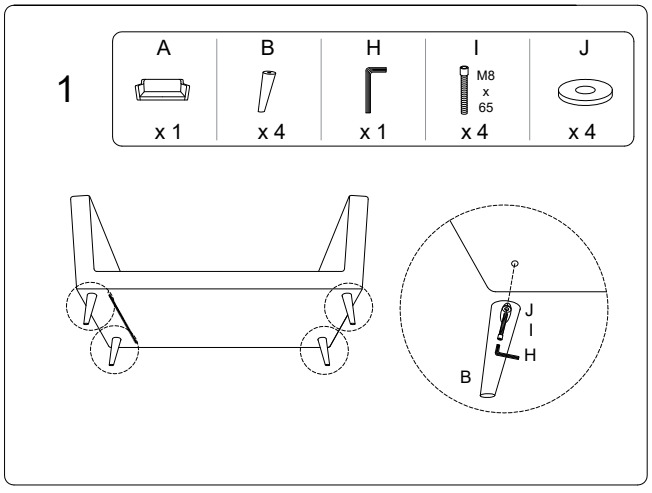


3/4

777/LOKKA/25042018/

4/4

777/LOKKA/25042018/