Montageanleitung
mokebo modest

International Assembly
Instructions

IAI.mokebo.de

'Die Horizontale'
Sideboard 4-türig
SB1.2

Das Sideboard besteht aus zwei Paketen, bitte lege dir für die Montage folgende Paketnummern zurecht:
P-2306-XX
P-2307-XX-XX





mokebo

Wir von mokebo sind eine Möbelmarke aus Köln und stehen für funktionale & erschwingliche Einrichtungsbasics mit zeitlosen Designs.

Passt nicht? Teil fehlt? Schaden? Hier kannst du deine Retoure oder Reklamation anmelden: **portal.mokebo.de**

Nicht dein Match?

Kein Stress. Retoure und Reklamation managest du mit wenigen Klicks über unser Portal.

portal.mokebo.de

Gefällt nicht?
Passt nicht?
Umentschieden?

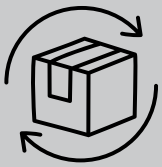

Retoure anmelden

Teil fehlt?
Schaden?
Falscher Artikel?

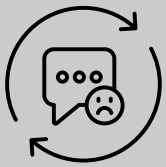

Reklamation melden

Falls mit deiner Möbellieferung etwas schief gelaufen ist, z.B. in Form von fehlenden Komponenten oder (Transport-)Beschädigungen oder du dich doch umentschieden hast, steht dir unser Portal zur Seite.

Wir werden uns schnellstmöglich um dein Anliegen kümmern und alles geben um deine Situation und Erfahrung zu verbessern. Danke für deine Mithilfe!

Für alles, was unser Portal nicht lösen kann, erreichst du uns hier:

hello@mokebo.de oder Whatsapp an +49 151 25723990

mokebo

Köln 14, Kommode 4Türen

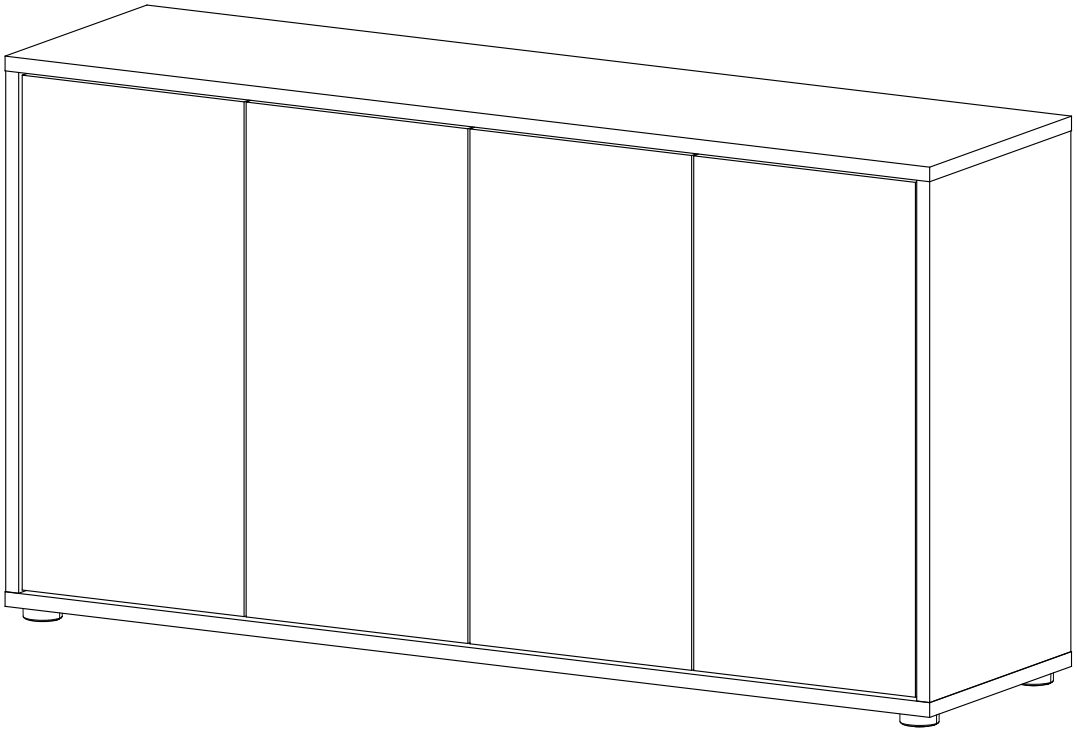

Fragen zu Produkt oder Aufbau? Email: hello@mokebo.de WhatsApp: +49 (0) 151 257 239 90

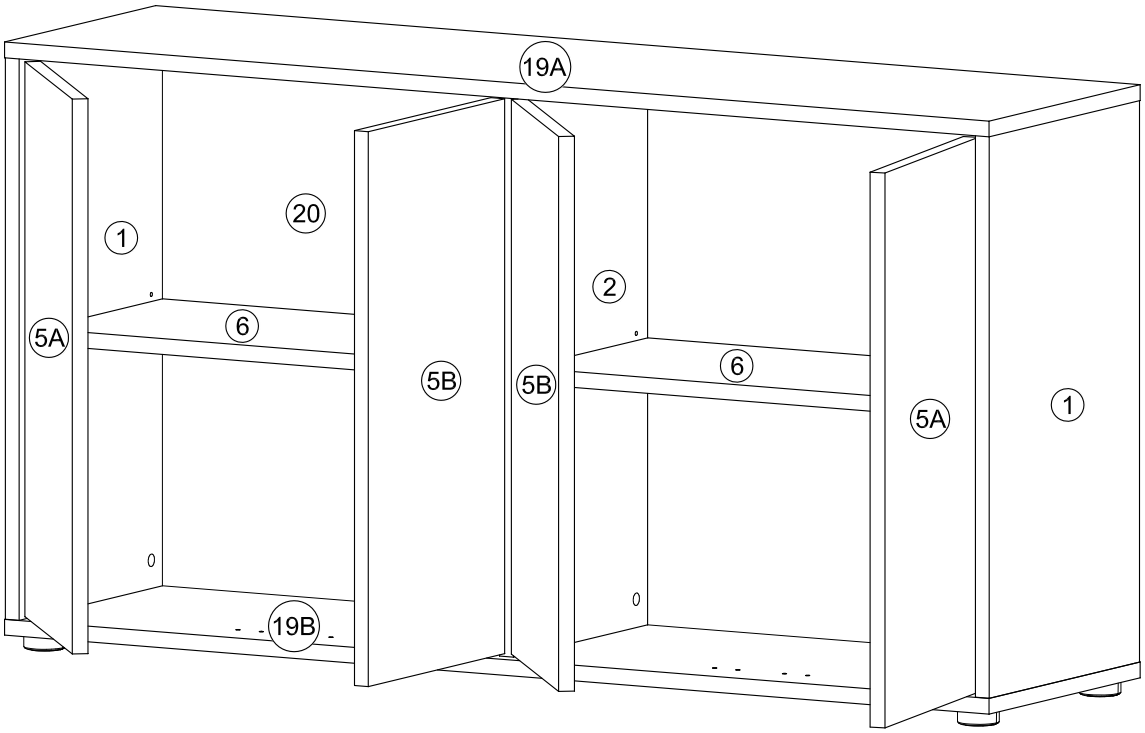

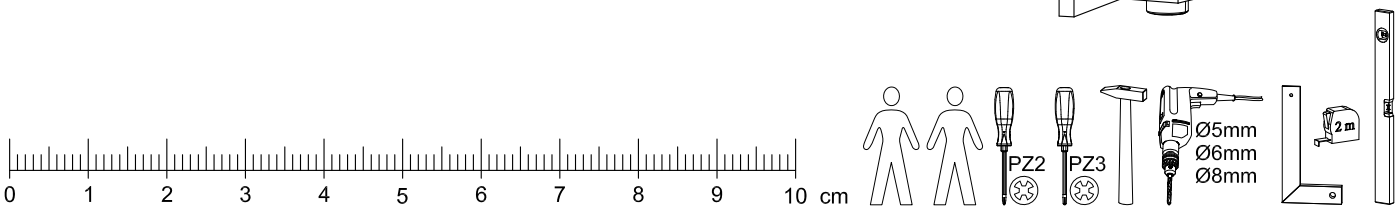

BES - 0798 A - J



12x EX (Ø15mm)

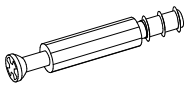

12x VB

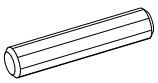

8x RD8x40

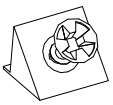

8x SB

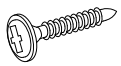

4x RWS15 (4x15)

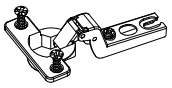

4x TB26-S-16

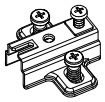

4x KP2-26

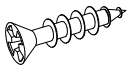

10x SP24 (4x17)

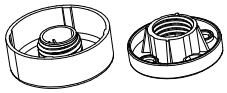

5x KG14

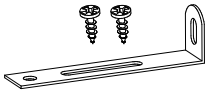

1x WBF

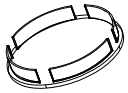

12x ADK-15

BES - 0800 K - P

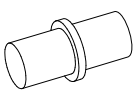

8x BT

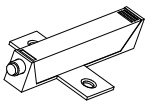

4x PUS1

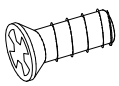

8x ES11 (6,3x11)

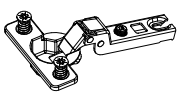

4x TB26-S-8

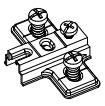

4x KP-2-26

Fragen zu Produkt oder Aufbau? Email: hello@mokebo.de WhatsApp: +49 (0) 151 257 239 90

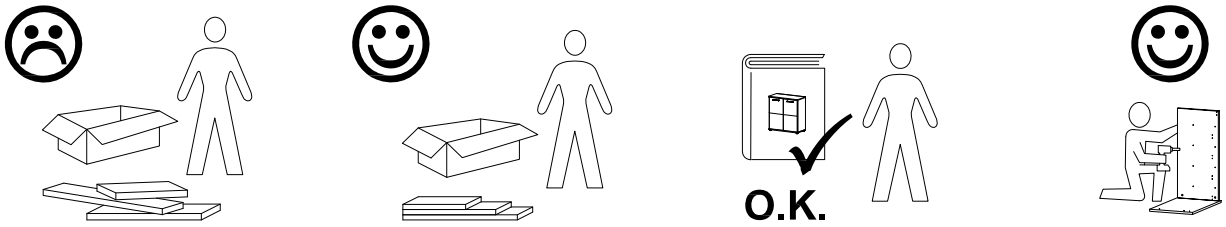

Box 1/2

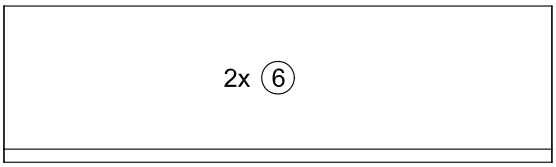

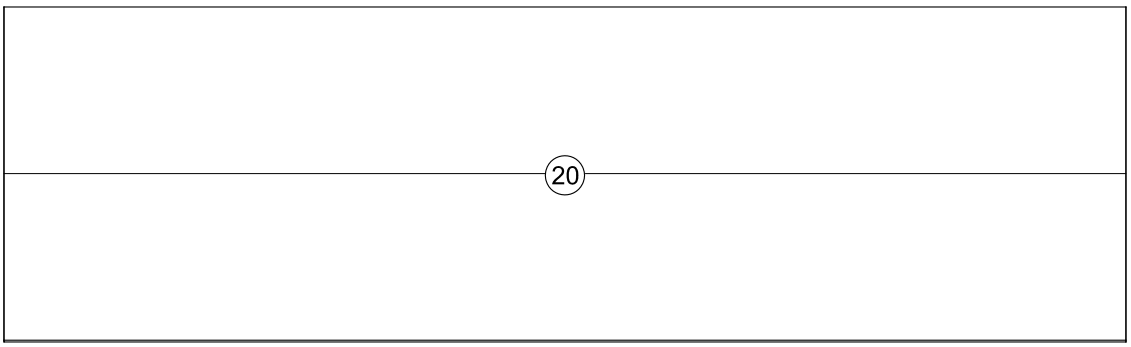

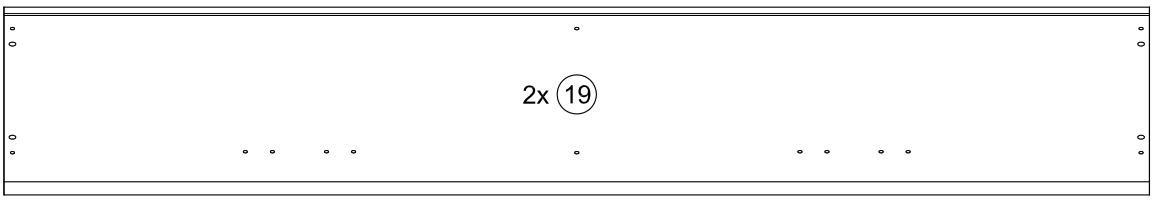

Box 2/2



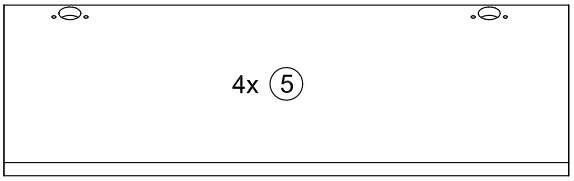

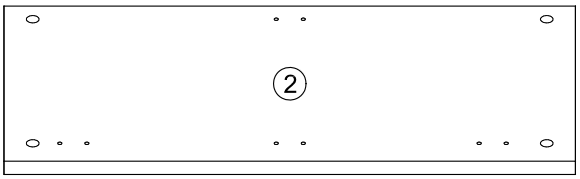

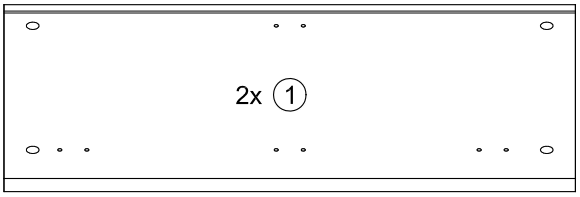

A

5x KG14

4x17

10x SP24

12x VB

1x WBF

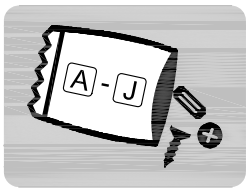

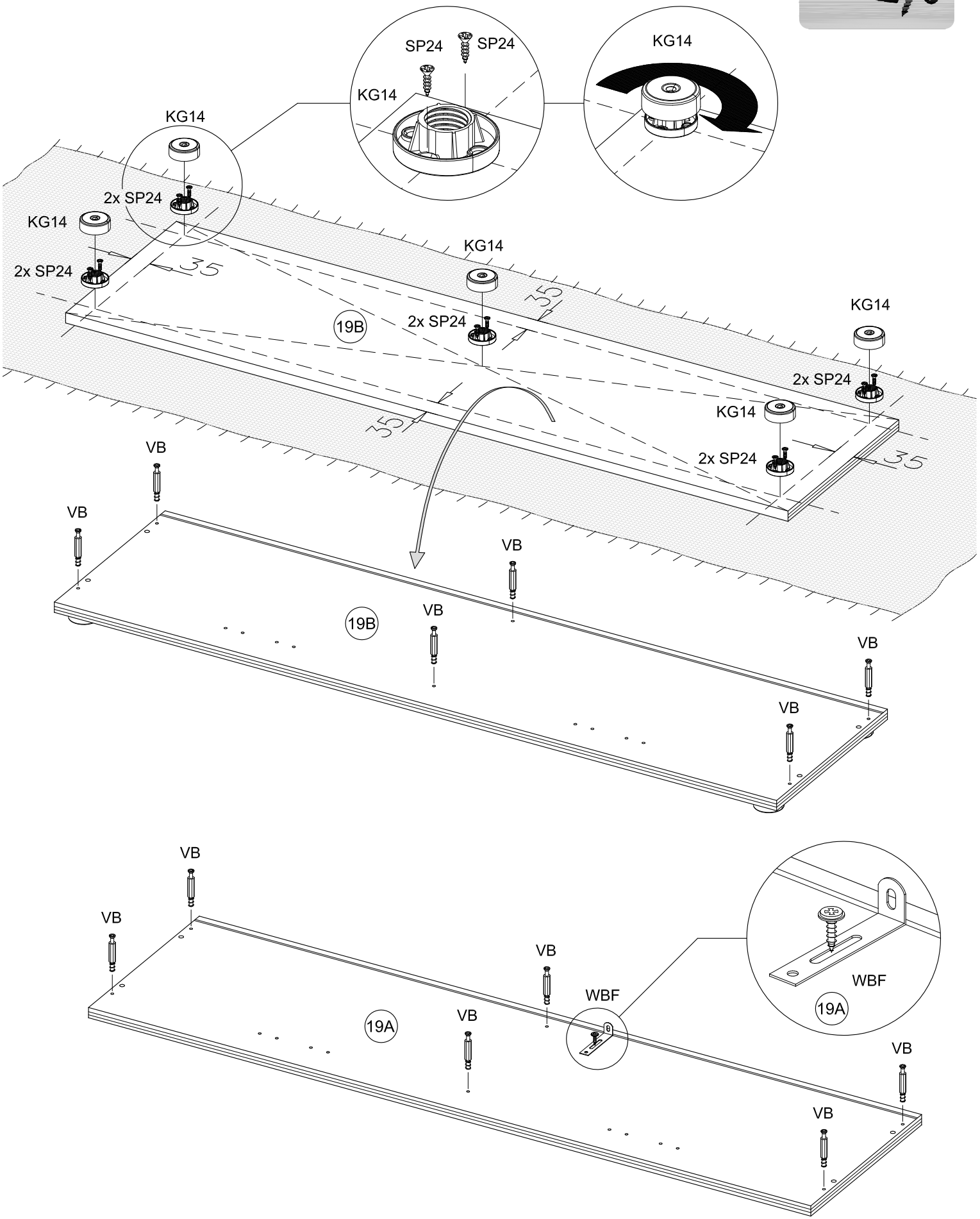

Fragen zu Produkt oder Aufbau? Email: hello@mokebo.de WhatsApp: +49 (0) 151 257 239 90

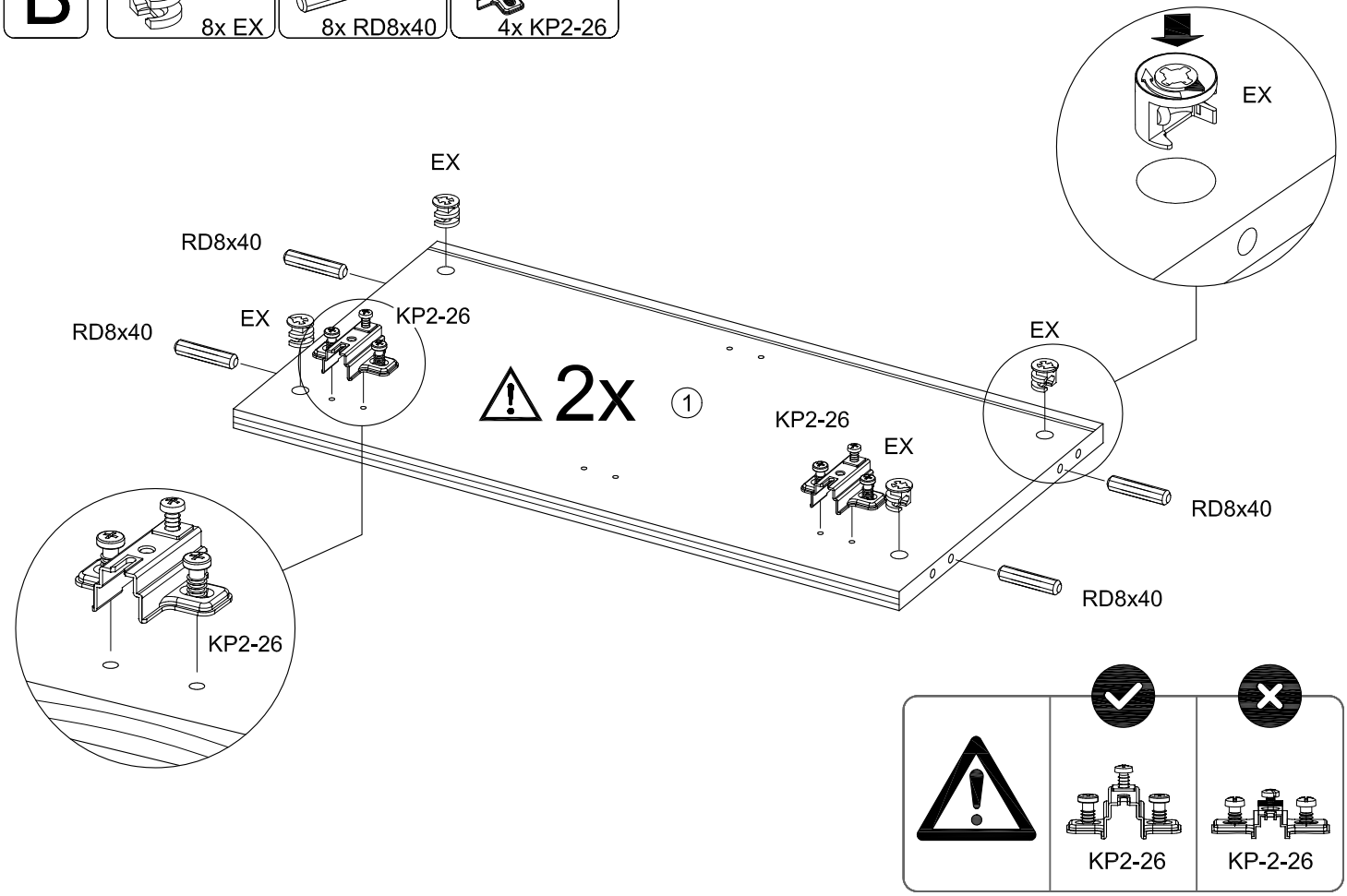

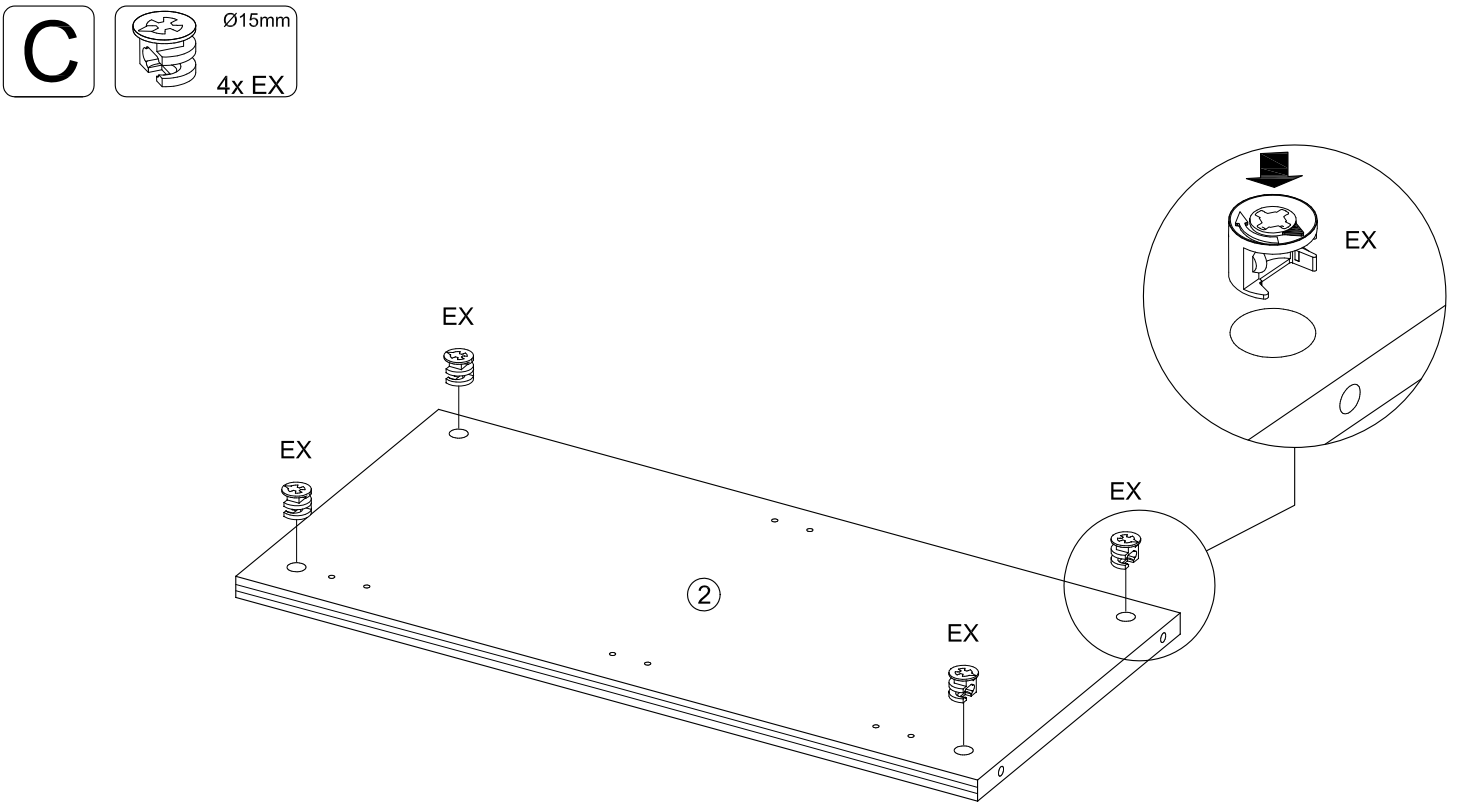

Fragen zu Produkt oder Aufbau? Email: hello@mokebo.de WhatsApp: +49 (0) 151 257 239 90

D

4x TB26-S-16

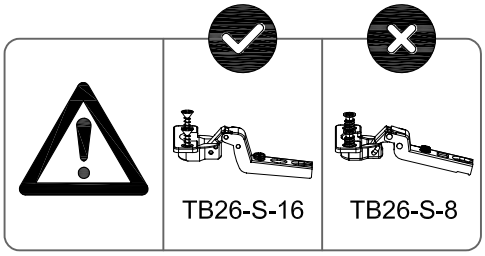

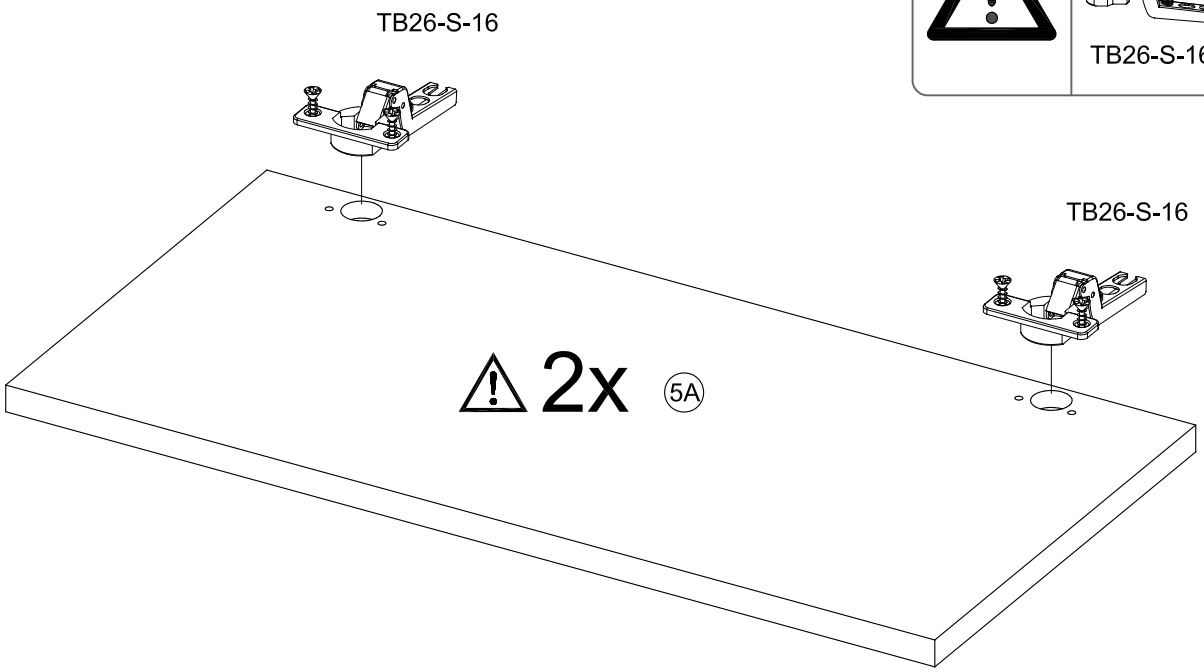

E

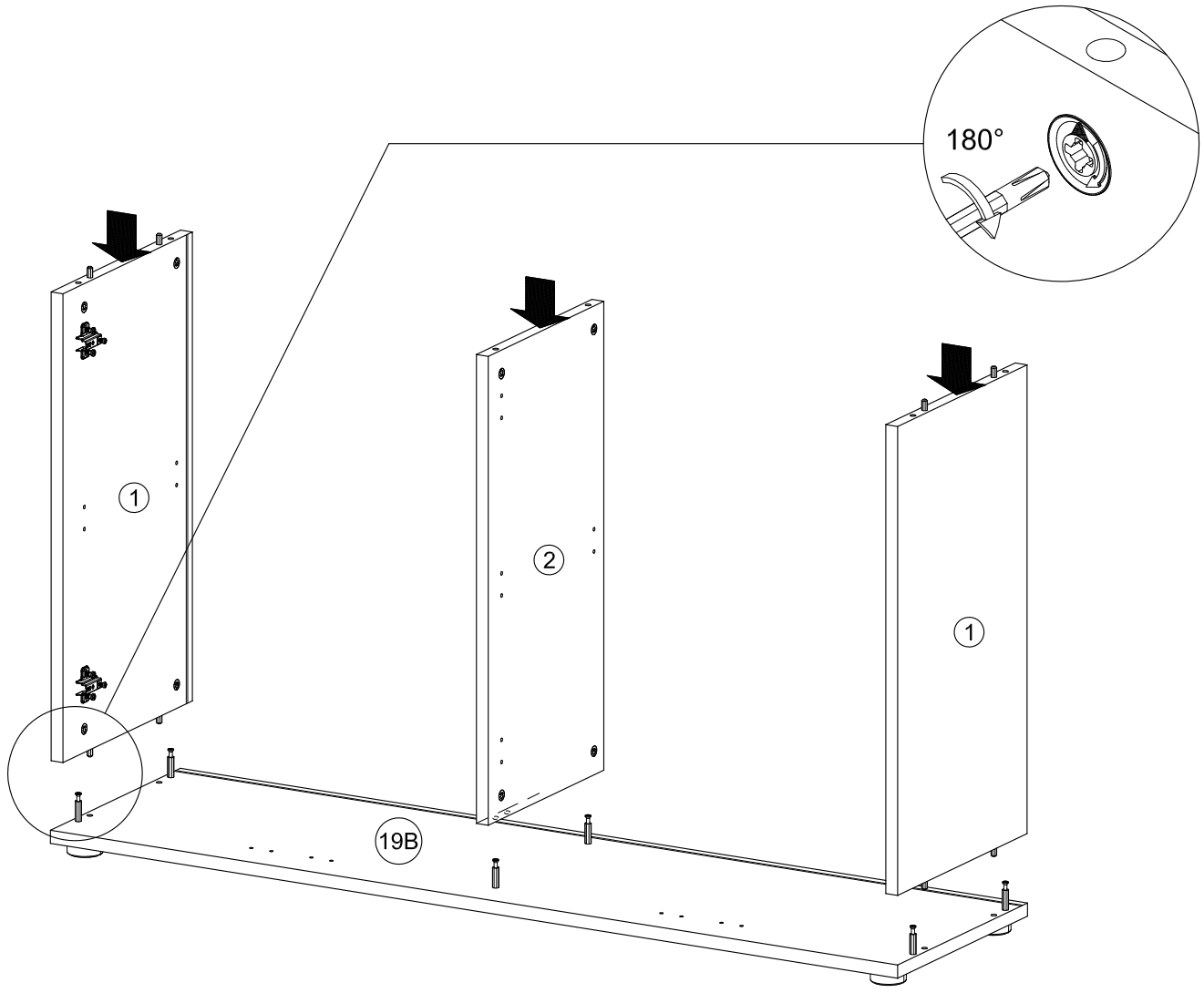

Fragen zu Produkt oder Aufbau? Email: hello@mokebo.de WhatsApp: +49 (0) 151 257 239 90

F

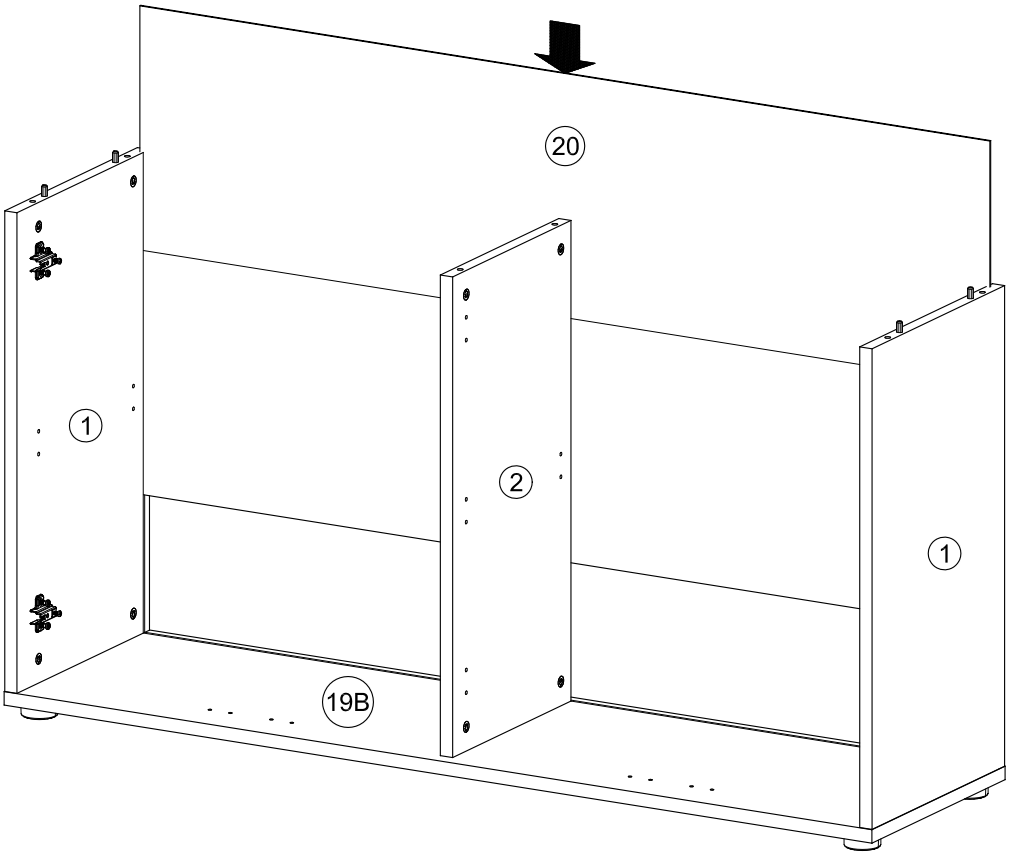

G

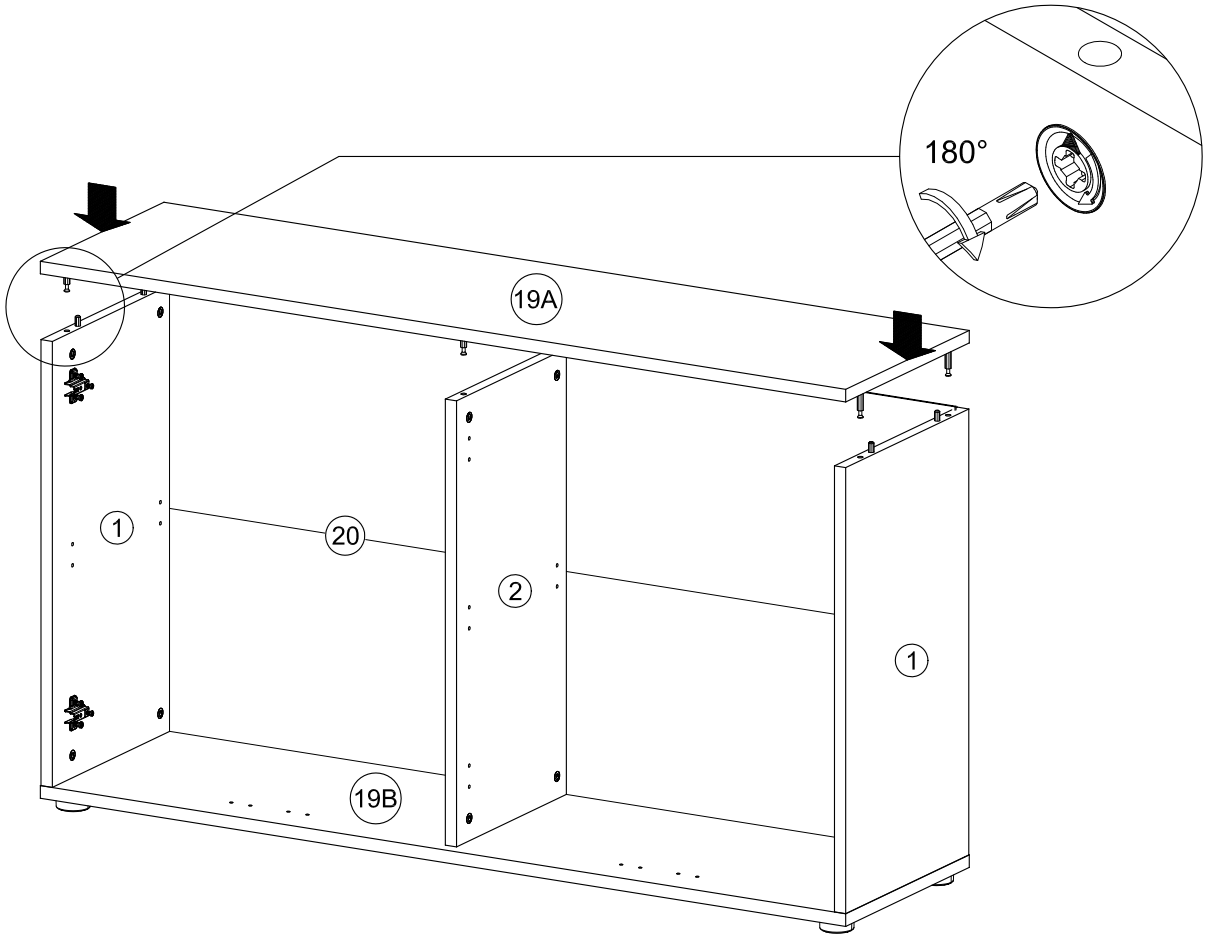

Fragen zu Produkt oder Aufbau? Email: hello@mokebo.de WhatsApp: +49 (0) 151 257 239 90

H

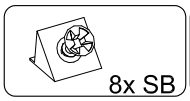

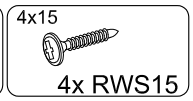



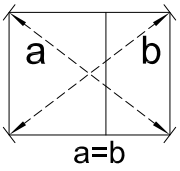

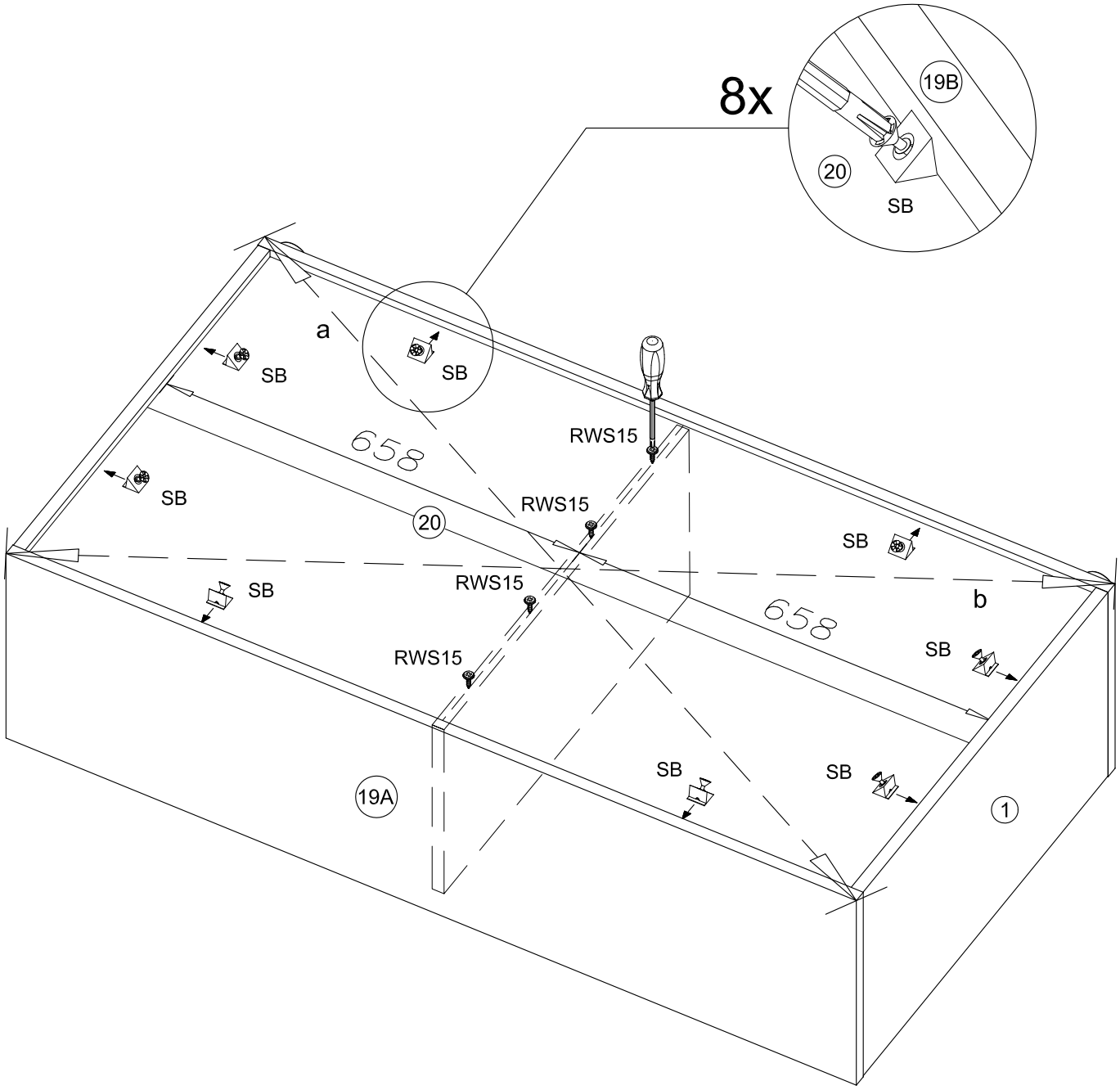

Fragen zu Produkt oder Aufbau? Email: hello@mokebo.de WhatsApp: +49 (0) 151 257 239 90

I

Befestigungsmaterial für die Kippsicherung ist der Wandeigenschaft anzupassen!

Attached wall-fastening-material is for massive walls only. For mounting on all other walls please use special dowels.

matériel de fixation pour le verrou d'inclinaison être adaptés à le matériau du mur.

L'hardware di fissaggio per il blocco dell'inclinazione deve essere adattato al materiale della parete.

Beugel zowel aan de kast als aan de muur bevestigen om kiepen te voorkomen!



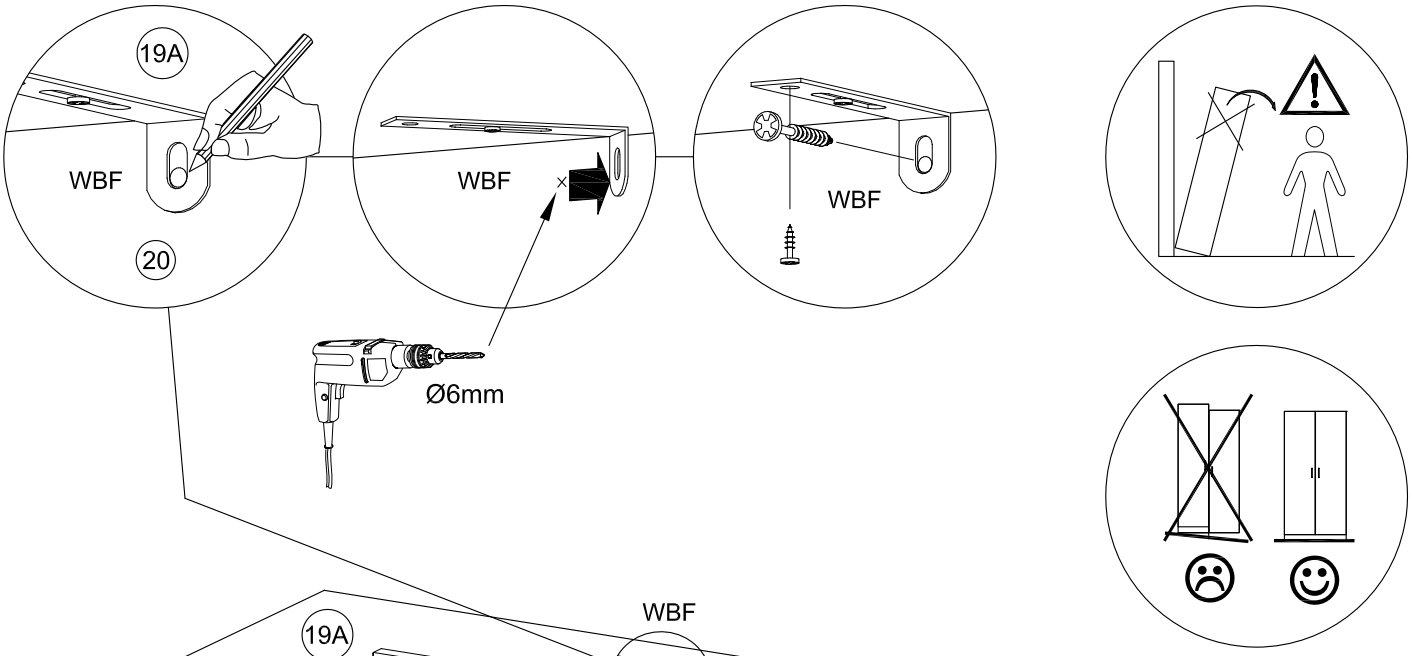

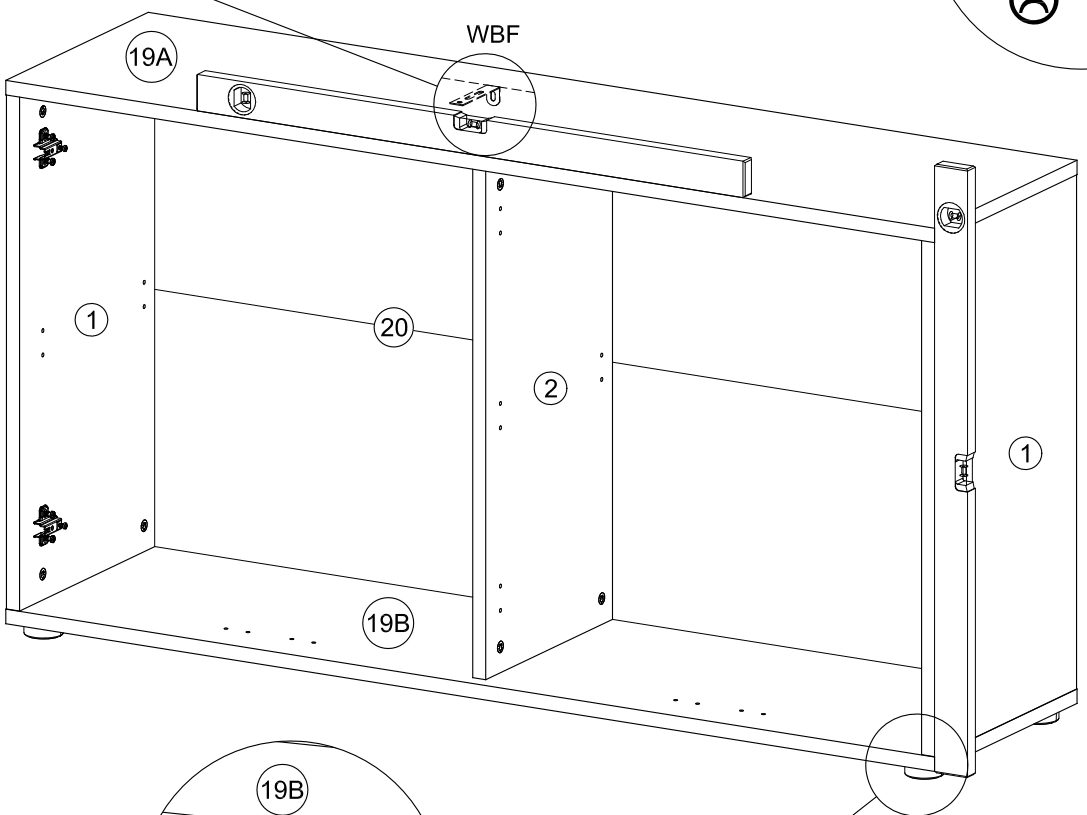

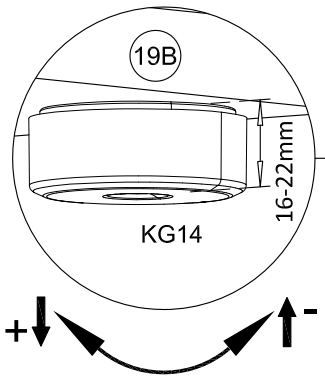

Fragen zu Produkt oder Aufbau? Email: hello@mokebo.de WhatsApp: +49 (0) 151 257 239 90

J

12x ADK-15

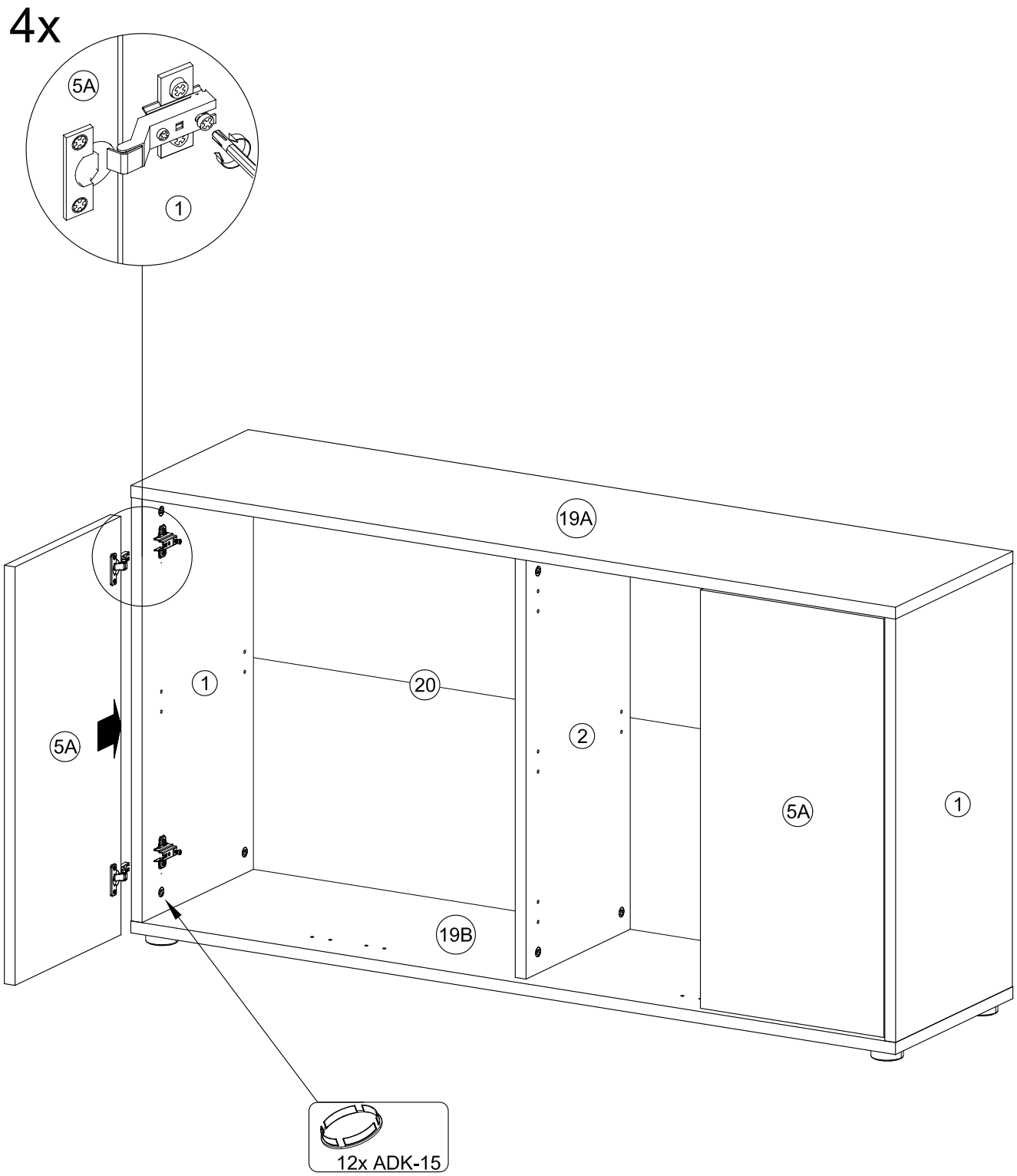

Fragen zu Produkt oder Aufbau? Email: hello@mokebo.de WhatsApp: +49 (0) 151 257 239 90

K

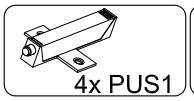

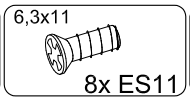

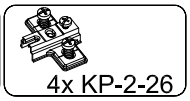

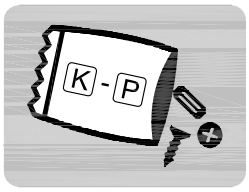

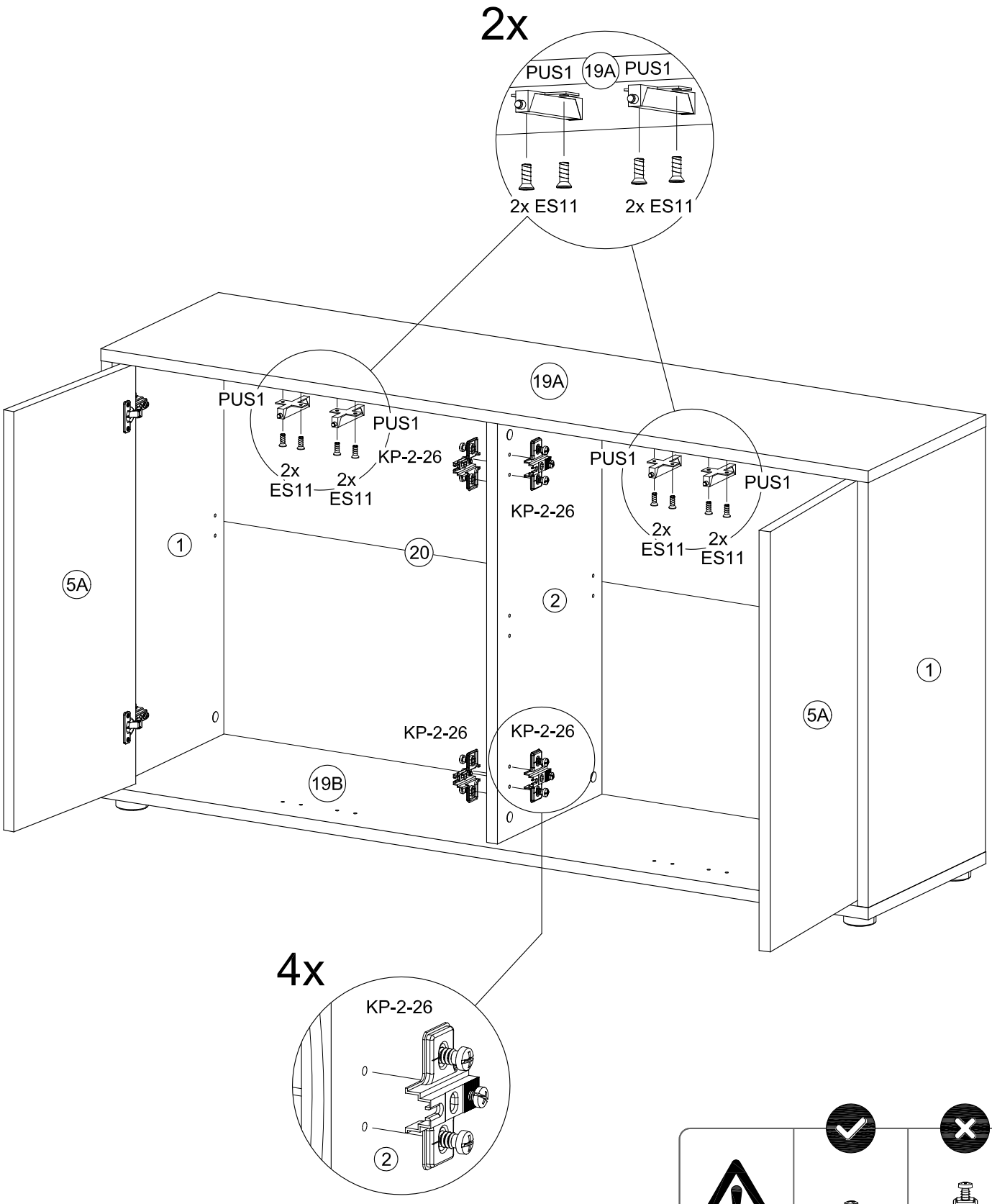

Fragen zu Produkt oder Aufbau? Email: hello@mokebo.de WhatsApp: +49 (0) 151 257 239 90

L

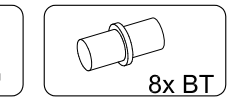

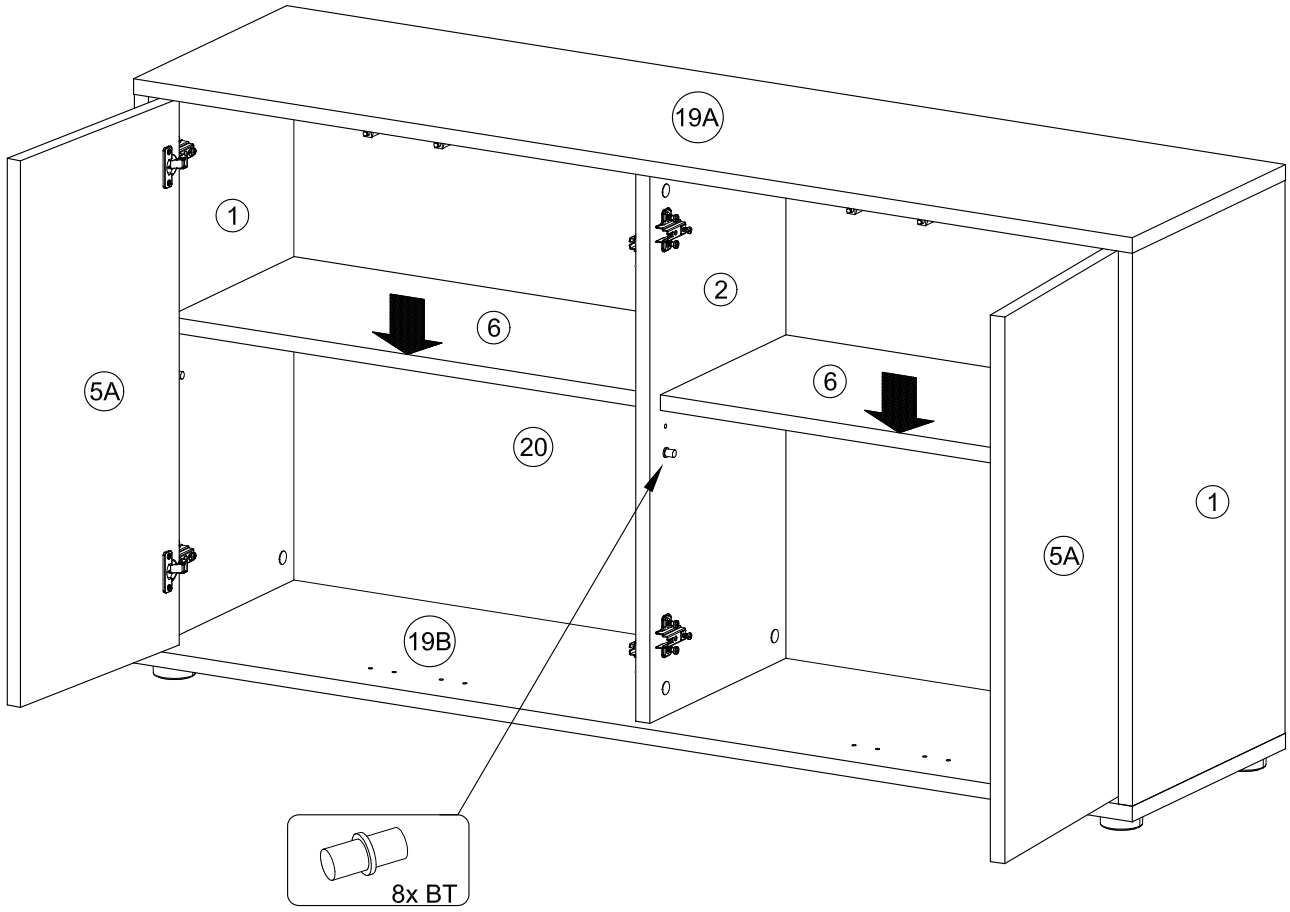

M

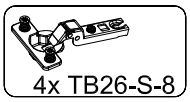

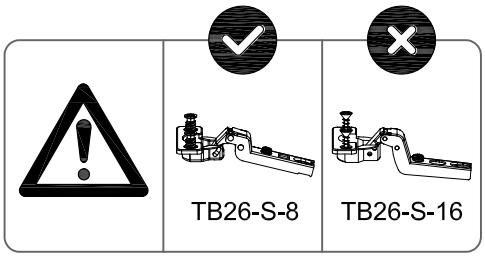

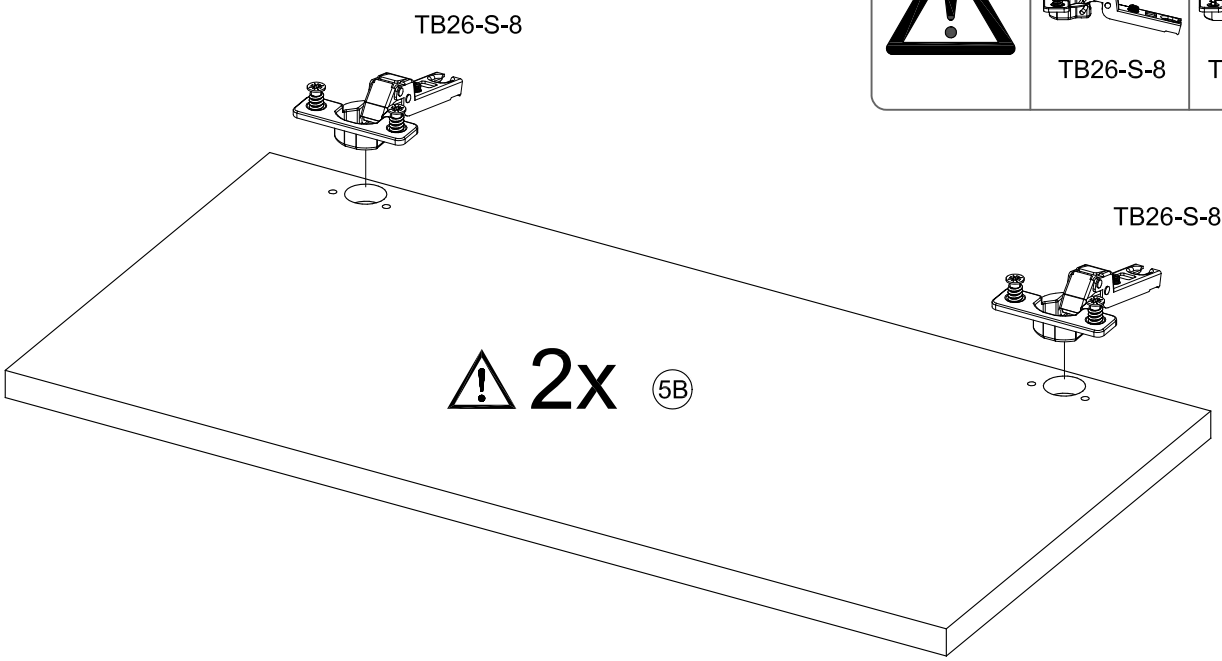

Fragen zu Produkt oder Aufbau? Email: hello@mokebo.de WhatsApp: +49 (0) 151 257 239 90

N

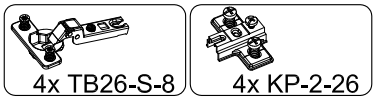



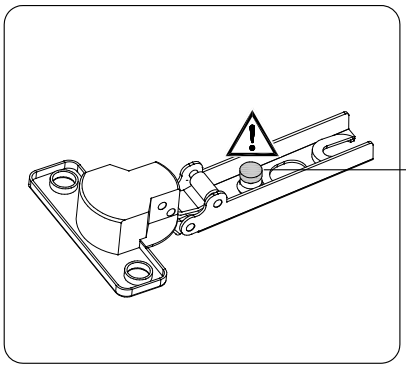

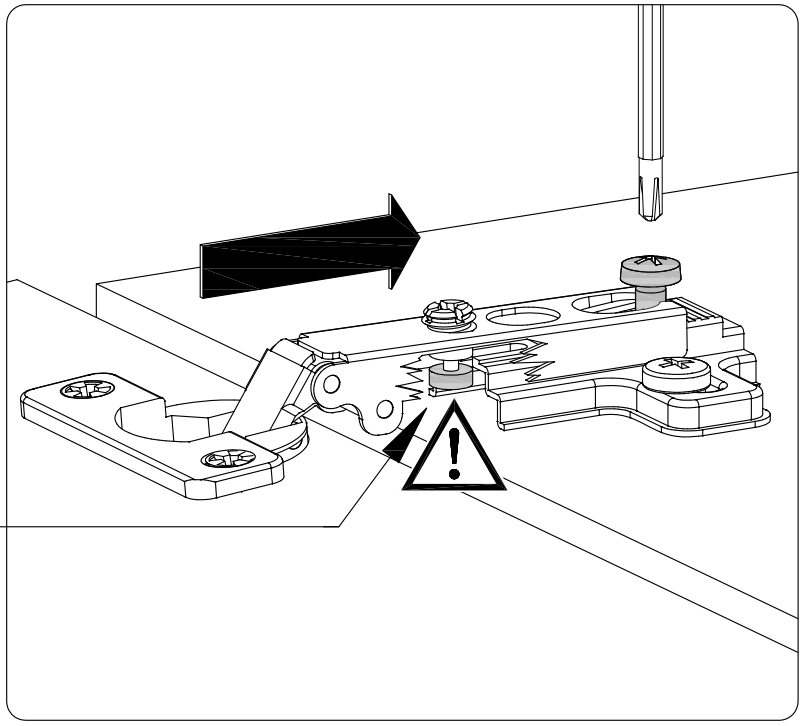

O

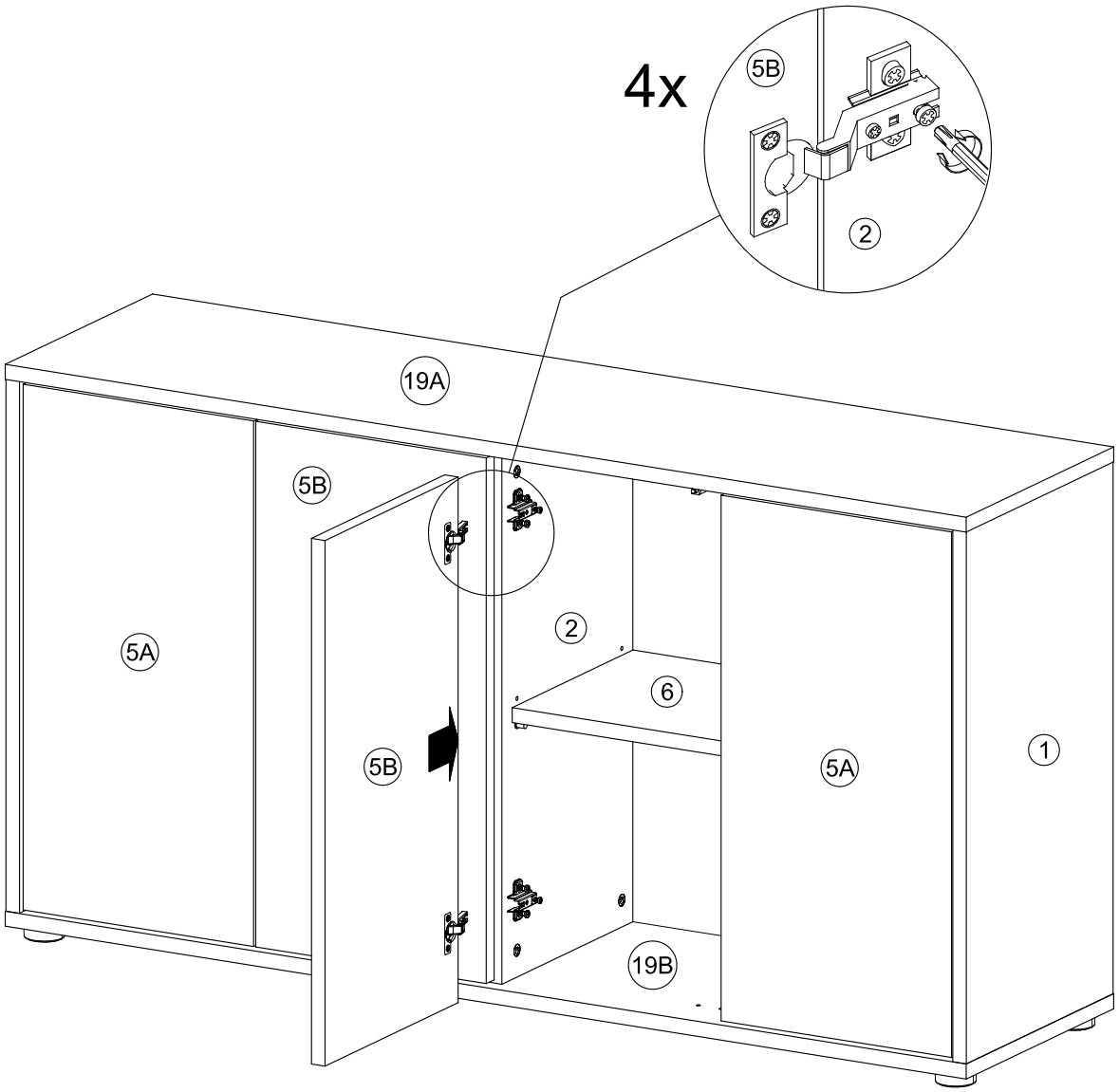

Fragen zu Produkt oder Aufbau? Email: hello@mokebo.de WhatsApp: +49 (0) 151 257 239 90

P

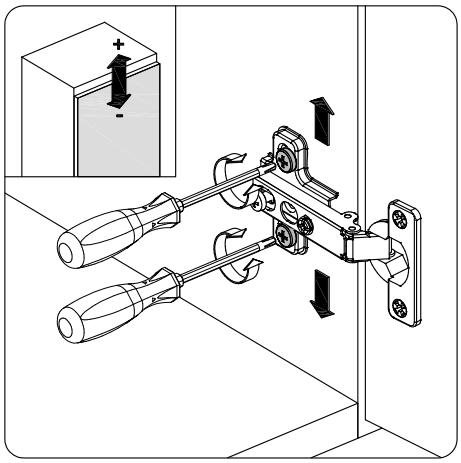

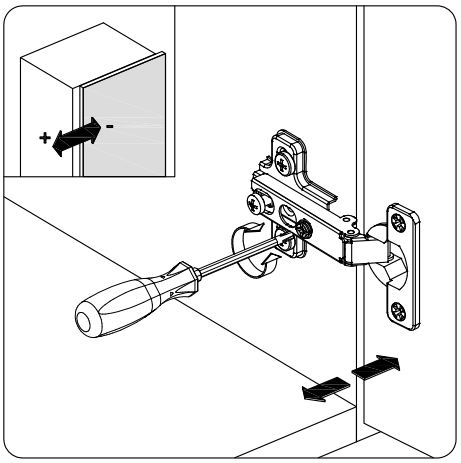

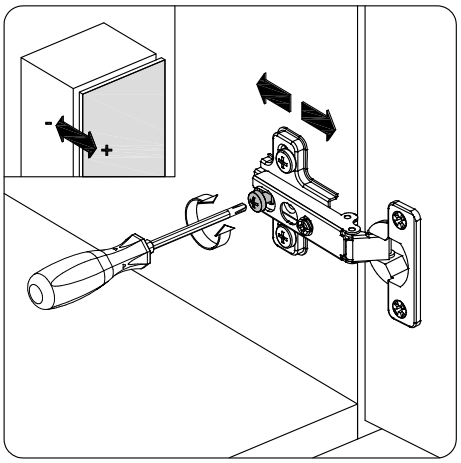

DE - Sicherheitsvorschriften
Beachten Sie bitte unbedingt die angegebenen Aufbauvorschriften.

EN - Caution
Follow carefully the assembling instructions described in the directions.

FR - Sécurité
Respecter les instructions de montage décrites dans la notice.

I - Norme di sicurezza
Si prega di assicurarsi di seguire le istruzioni di montaggio.

NL - Veiligheid
De in de Gebruiksaanwijzing beschreven Instructies respecteren.

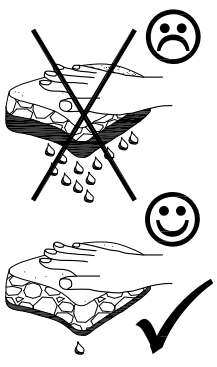

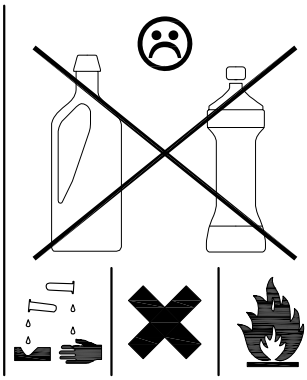

Fragen zu Produkt oder Aufbau? Email: hello@mokebo.de WhatsApp: +49 (0) 151 257 239 90

Fragen zu Produkt oder Aufbau? Email: hello@mokebo.de WhatsApp: +49 (0) 151 257 239 90

Letzter Schritt:
Feedback? Immer her damit!

Egal, ob du dich entspannt zurücklehnst oder Verbesserungsvorschläge hast –
teile uns deine Meinung zu deinem neuen Möbelstück mit unter:

feedback.mokebo.de

Schnell geliefert? Tolles Produkt? Top Service?
#zeitauszupacken
#mokebo #ehrlichesfeedbackbitte

Eine Marke,
drei Versprechen.



Unkomplizierte Lieferung

Direkt vom Produktionsband zu dir nach Haus. Unser Versprechen: Schneller und unkomplizierter Versand und kurze Transportwege ohne Zwischenlager.



Funktionale **Produkte**

Unser Ziel: Wir verarbeiten nachhaltige & bewusst gewählte Materialien um euch stets das beste Produkt zu erschwinglichen Preisen zu bieten.



Kundenorientierter Service

Unser Support: Immer schnell für dich da, per WhatsApp, Email uvm.
Unser Versand: Kostenfrei in wenigen Werktagen bis in deine Wohnung.

Passt nicht? Teil fehlt? Schaden? Hier kannst du deine Retoure oder Reklamation anmelden: **portal.mokebo.de**