Outsunny

IN250900033V01_GL

84J-203V00

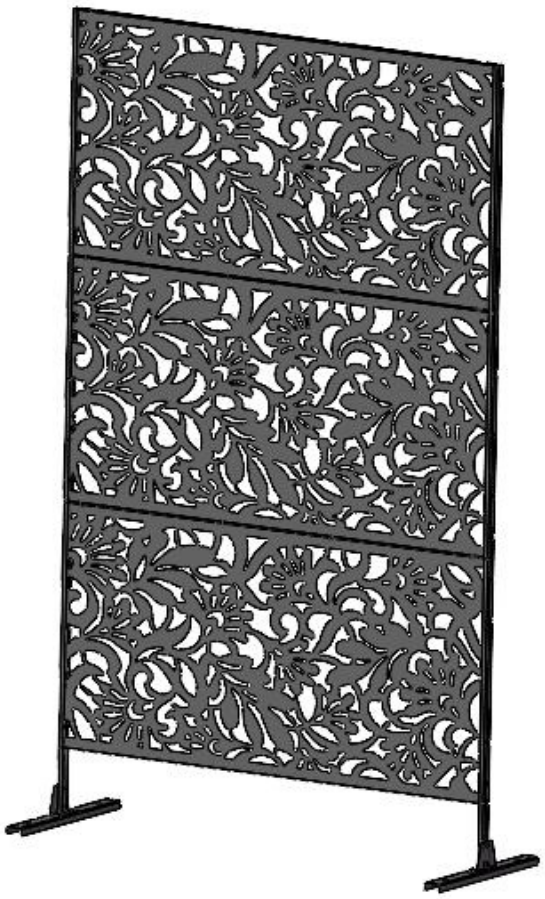

9
STEPS

0.5 HR

EN_IMPORTANT, RETAIN FOR FUTURE REFERENCE: READ CAREFULLY.

FR_IMPORTANT:A LIRE ATTENTIVEMENT ET À CONSERVER POUR CONSULTATION ULTÉRIEURE.

ES_IMPORTANTE, LEA Y GUARDE PARA FUTURAS REFERENCIAS.

PT_IMPORTANTE, RETER PARA REFERÊNCIA FUTURA: LEIA ATENTAMENTE.

DE_WICHTIG! SORFGFÄLTIG LESEN UND FÜR SPÄTERES NACHSCHLAGEN AUFBEWAHREN.

IT _ IMPORTANTE! CONSERVARE IL PRESENTE MANUALE PER FUTURO RIFERIMENTO E LEGGERLO ATTENTAMENTE.

EN_If the privacy screen will be used in a strong wind area, we highly recommend you using four Hex-head Sleeve Anchors to fix the privacy screen on solid ground.
FR_Si le pare-vue doit être utilisé dans une zone exposée à des vents violents, nous vous recommandons vivement d'utiliser quatre chevilles à tête hexagonale pour le fixer sur un sol solide.
DE_Wenn der Sichtschutz in einem Gebiet mit starkem Wind verwendet wird, empfehlen wir dringend, vier Sechskant-Hülsenanker zu verwenden, um den Sichtschutz auf festem Boden zu befestigen.
ES_Si la pantalla de privacidad se va a utilizar en una zona con viento fuerte, le recomendamos encarecidamente que utilice cuatro anclajes de manguito con cabeza hexagonal para fijar la pantalla de privacidad a un suelo firme.
PT_Se a tela de privacidade for utilizada numa área com ventos fortes, recomendamos vivamente que utilize quatro buchas de cabeça sextavada para fixar a tela de privacidade em solo firme.
IT_Se lo schermo per la privacy verrà utilizzato in una zona soggetta a forti venti, consigliamo vivamente di utilizzare quattro tasselli a testa esagonale per fissare lo schermo su un terreno solido.

EN_Before assembling ,we recommend:
FR_Avant l'assemblage, nous vous recommandons :
DE_Vor dem Zusammenbau empfehlen wir:
ES_Antes del montaje, recomendamos:
PT_Antes da montagem, recomendamos:
IT_Prima del montaggio, consigliamo di:

EN_1 .Wear Gloves
FR_1 . De porter des gants.
DE_1. Tragen Sie Handschuhe.
ES_1. Utilizar guantes.
PT_1. Utilizar luvas
IT_1. Indossare guanti protettivi.



EN_2 . Ask for a Helping Hand
FR_2 . De demander de l'aide.
DE_2. Bitten Sie um Hilfe.
ES_2. Pedir ayuda.
PT_2. Pedir ajuda
IT_2. Chiedere aiuto a qualcuno.

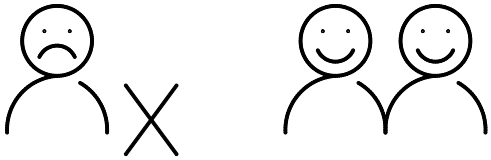

EN_3 .Don't assemble the privacy screen on a Hard Surface.
FR_3 . De ne pas assembler le pare-vue sur une surface dure.
DE_3. Bauen Sie den Sichtschutz nicht auf einer harten Oberfläche zusammen.
ES_3. No montar la pantalla de privacidad sobre una superficie dura.
PT_3. Não montar a tela de privacidade numa superfície dura.
IT_3. Non montare lo schermo su una superficie dura.

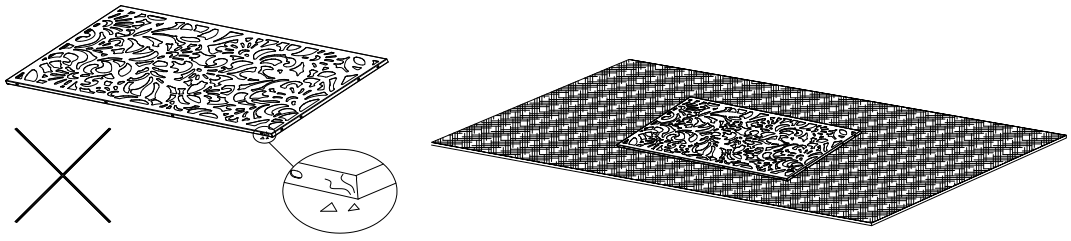

① x2

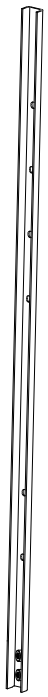

② x2



③ x3

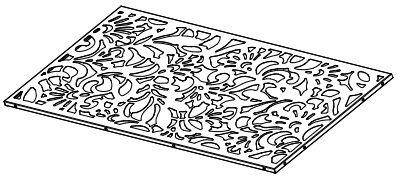

④ x2

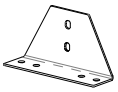

⑤ x2

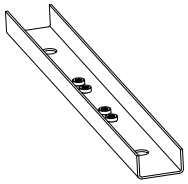

⑥ x44

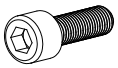

⑦ x32

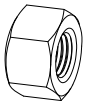

⑧ x4



⑨ x1

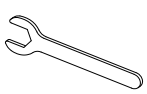

⑩ x1

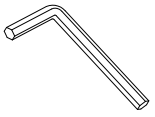

01

① x2

④ x2

⑥ x4

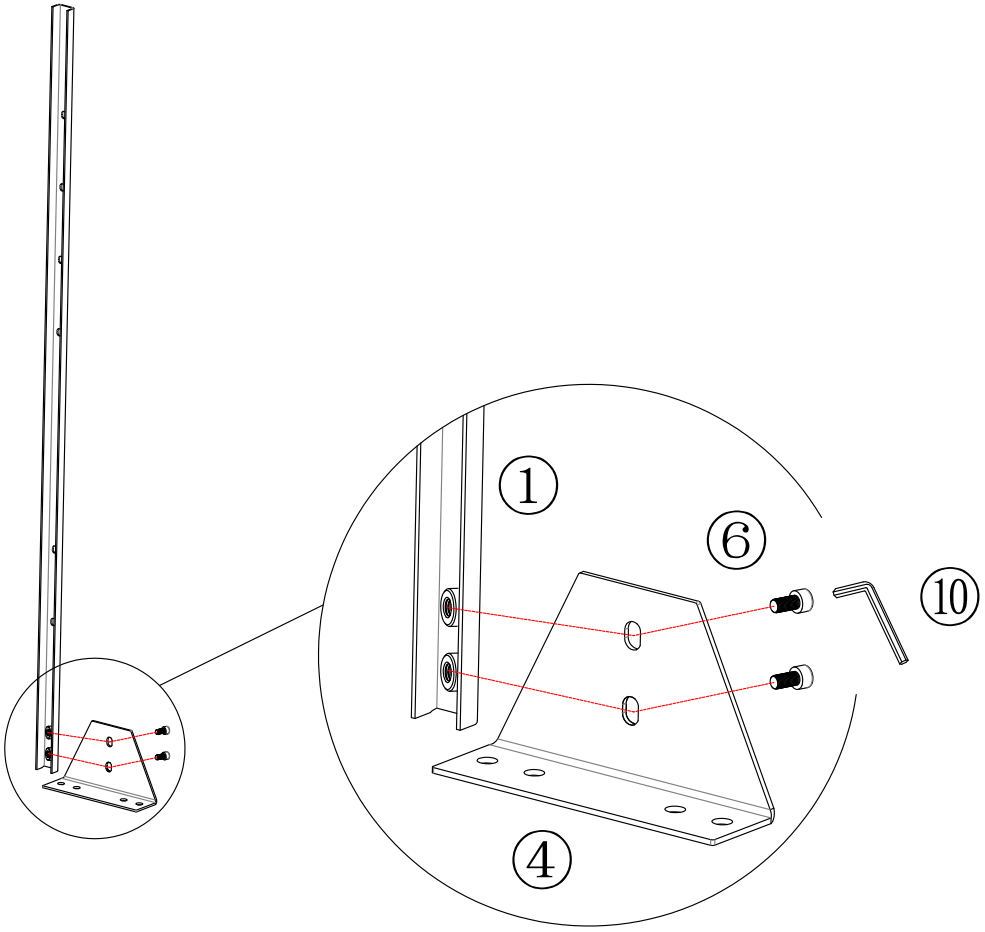

x2

02

⑤ x2

⑥ x8

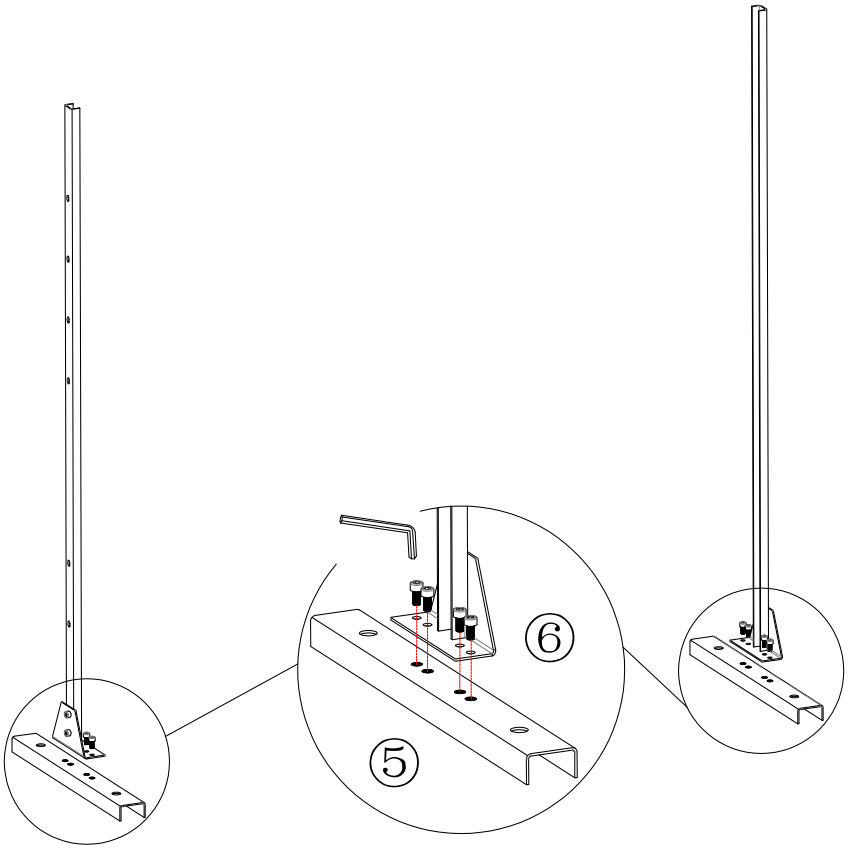

x2

03

③ x1

⑥ x8

⑦ x8

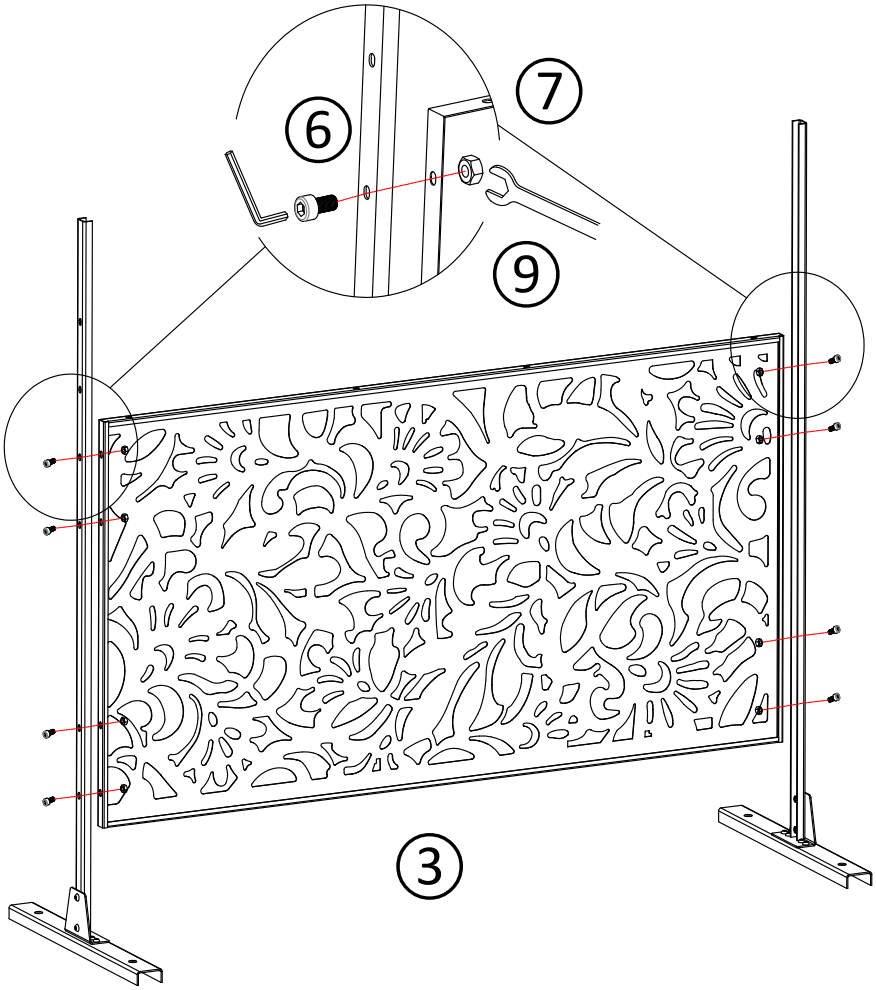

04

③ x1

⑥ x4

⑦ x4

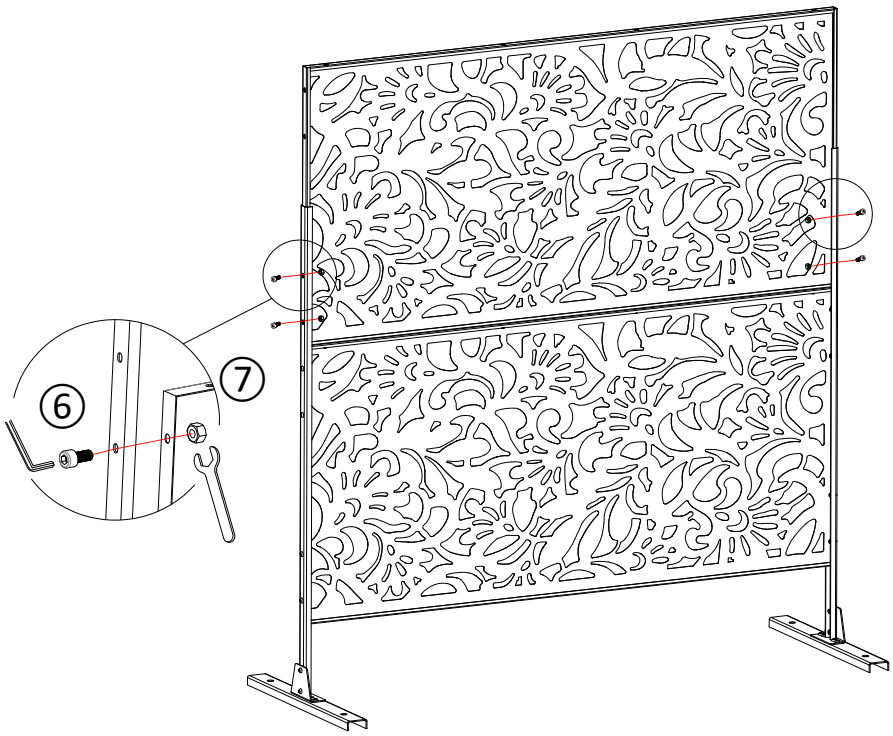

05

⑥ x4

⑦ x4

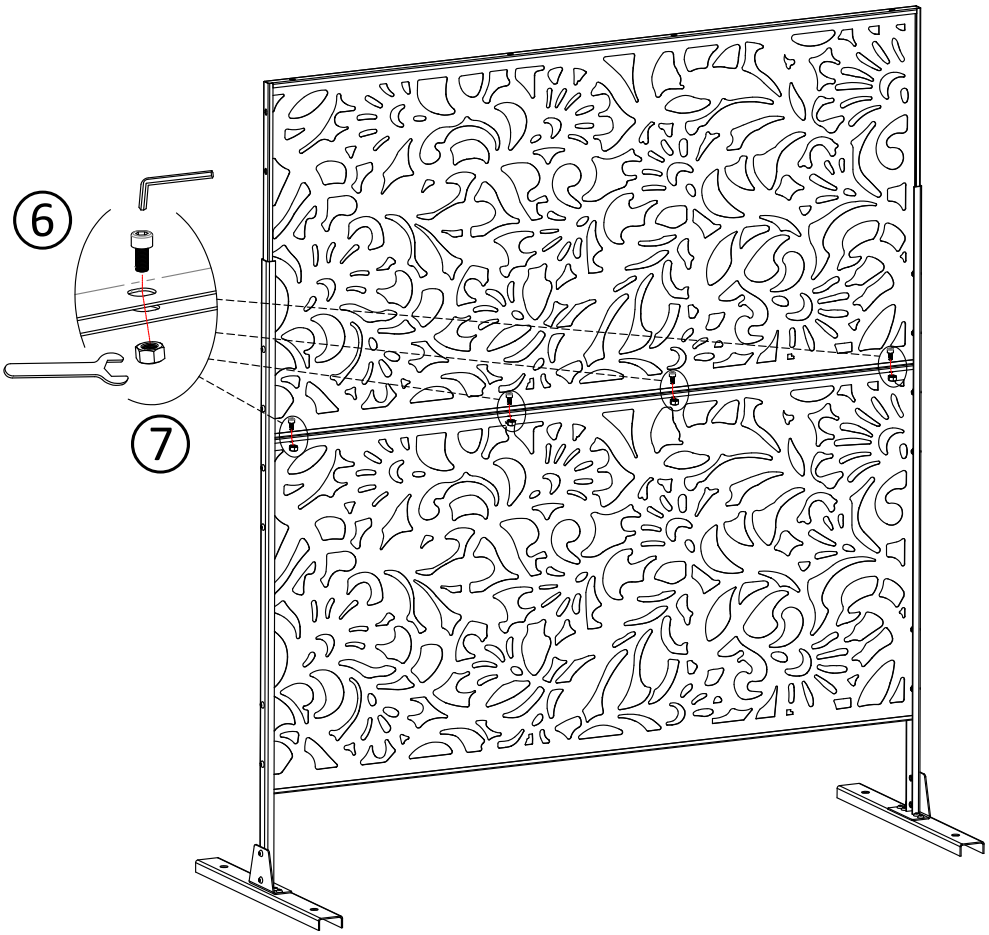

06

② x2

⑥ x4

⑦ x4

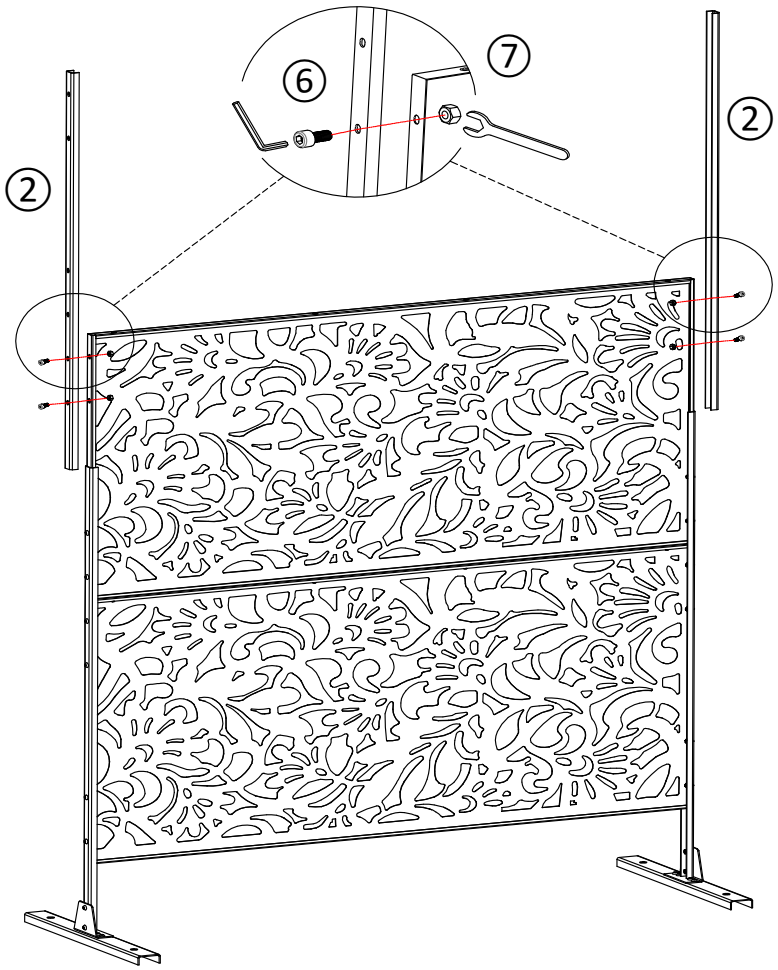

07

③ x1

⑥ x8

⑦ x8

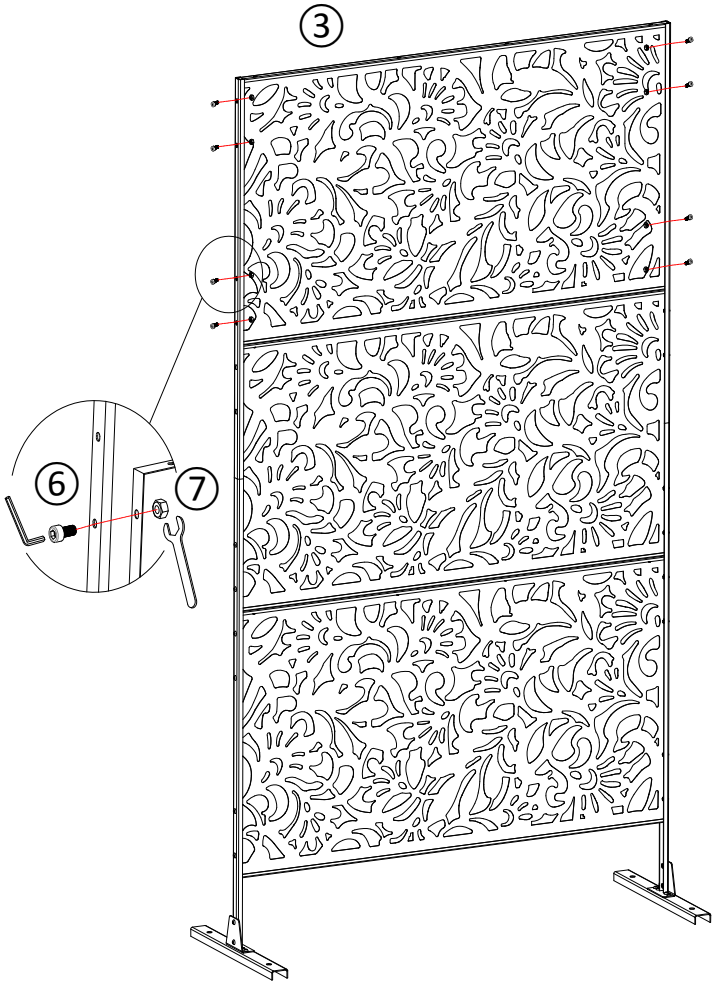

08

⑥ x4

⑦ x4

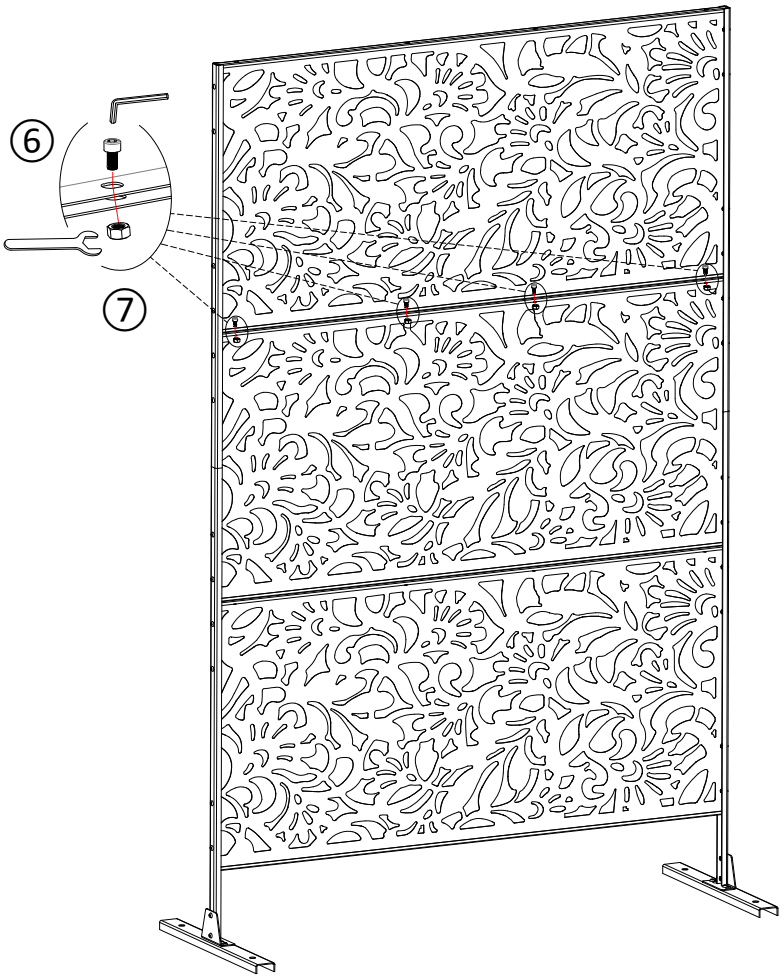

⑧ x4

Done

EN_Use Hex-head Sleeve Anchors to fix the privacy screen on solid ground if necessary.
FR_Si nécessaire, utilisez des chevilles à tête hexagonale pour fixer le pare-vue sur un sol solide.
DE_Verwenden Sie bei Bedarf Sechskant-Hülsenanker, um den Sichtschutz auf festem Boden zu befestigen.
ES_Utilice anclajes de manguito con cabeza hexagonal para fijar la pantalla de privacidad a un suelo firme si es necesario.
PT_Utilize buchas de cabeça sextavada para fixar a tela de privacidade em solo firme, se necessário.
IT_Se necessario, utilizzare tasselli a testa esagonale per fissare lo schermo su un terreno solido.

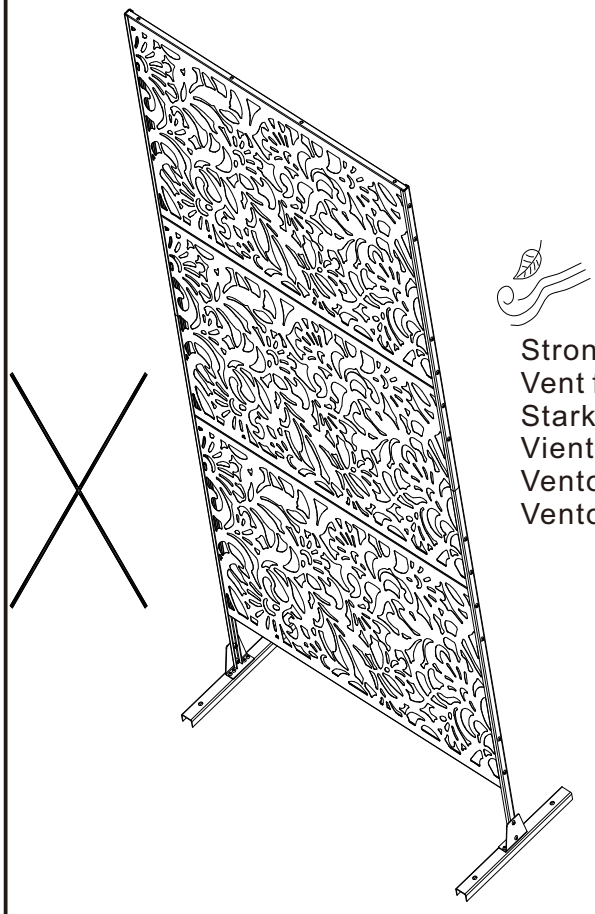

Strong wind/
Vent fort/
Starker Wind/
Viento fuerte/
Vento forte/
Vento forte

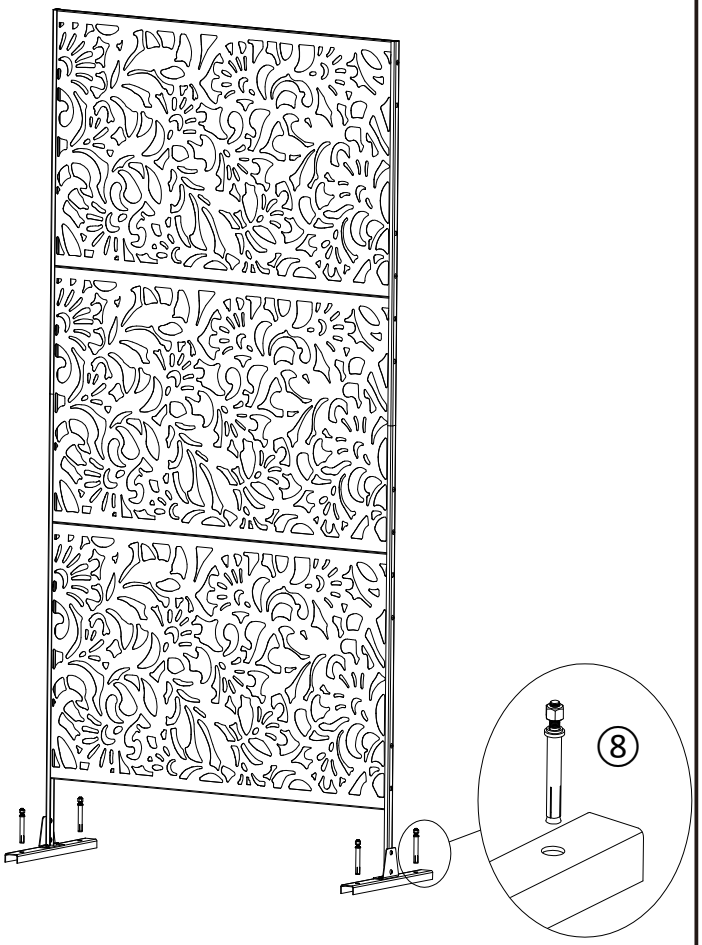

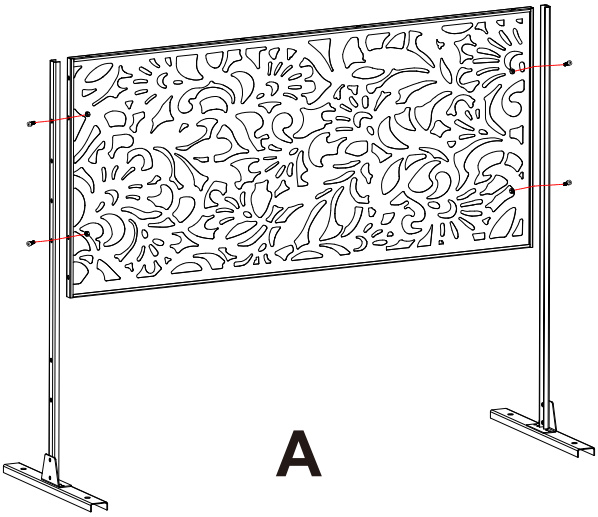

A

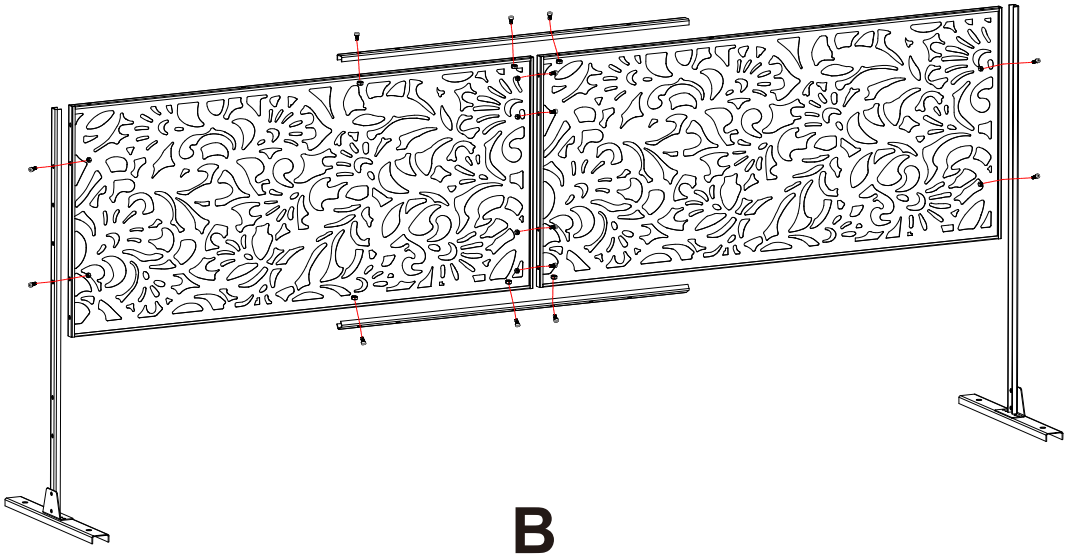

B

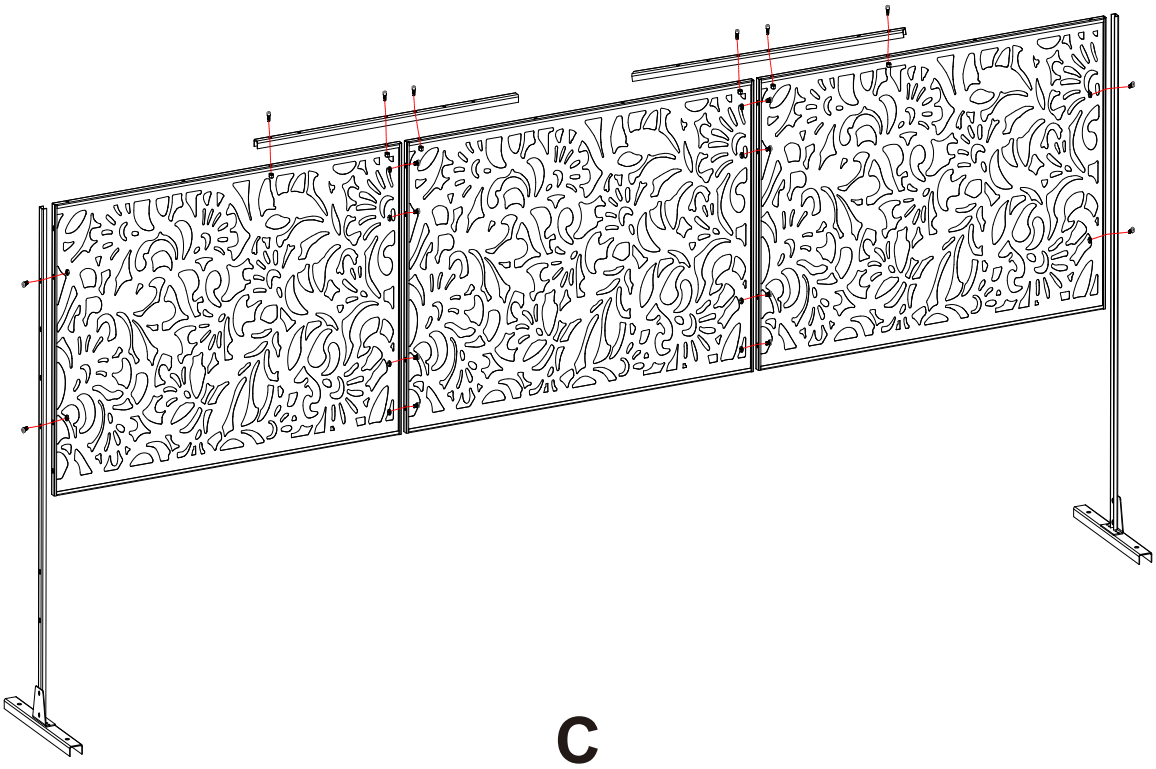

C

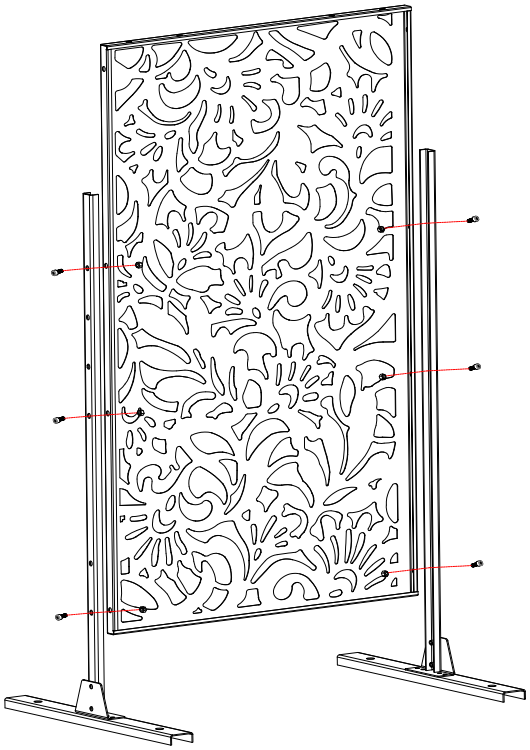

D

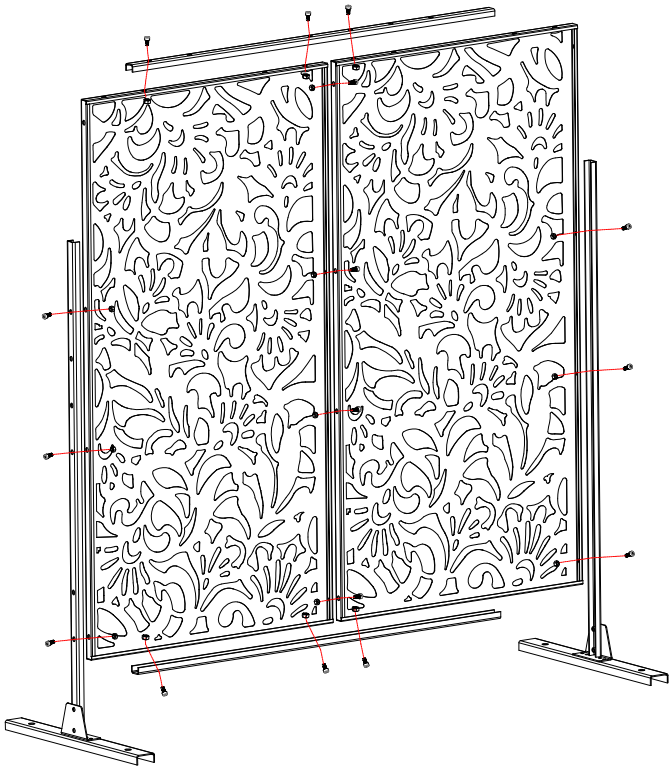

E

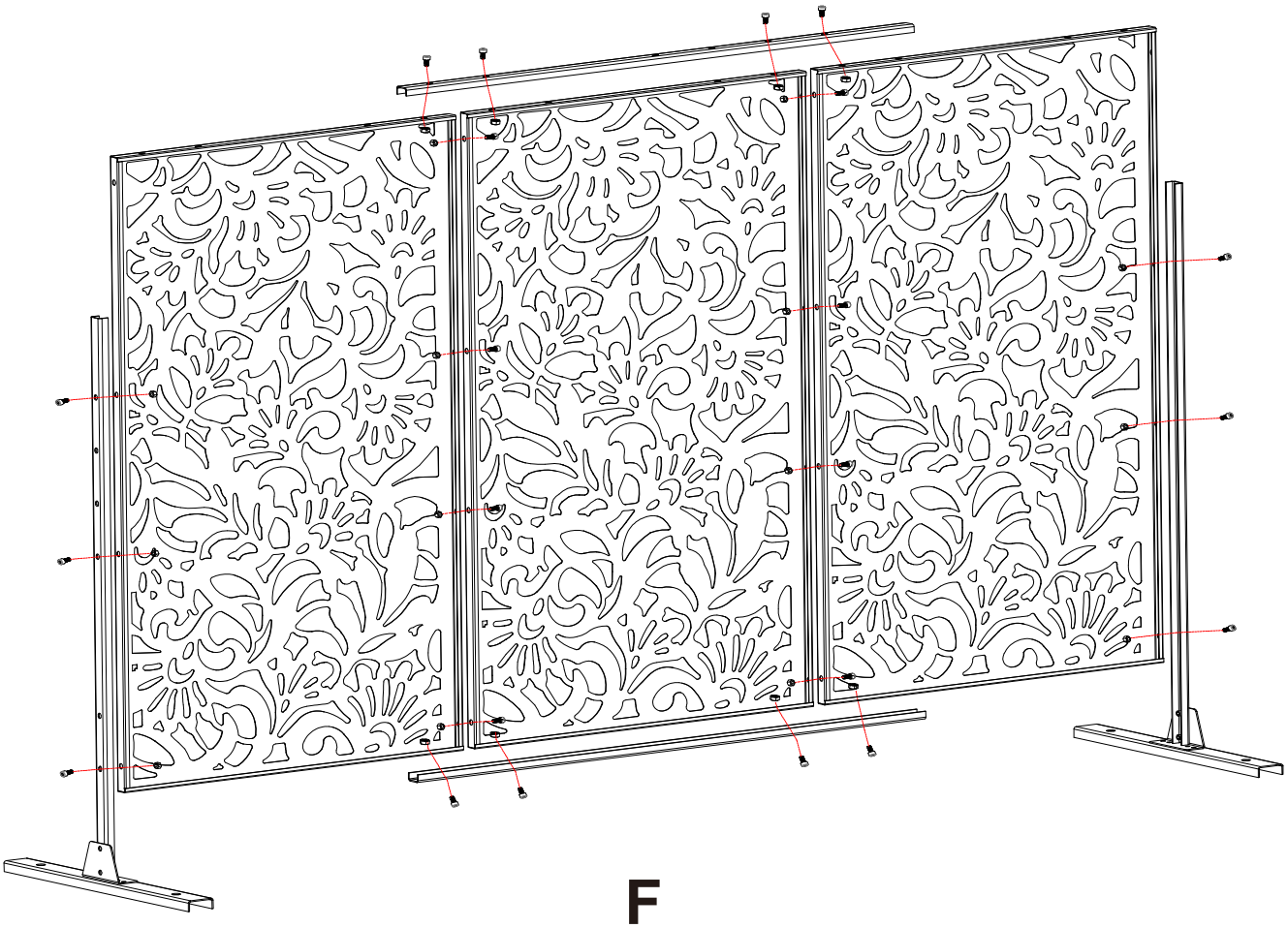

F

US

If you have any questions, please contact our customer care center, Our contact details are below:

001-877-644-9366

customerservice@aosom.com

Imported by Aosom LLC
27150 SW Kinsman Rd Wilsonville, OR 97070 USA
MADE IN CHINA

CA

If you have any questions, please contact our customer care center, Our contact details are below:

416-792-6088

customerservice@aosom.ca

Imported by Aosom Canada Inc.
7270 Woodbine Avenue, Unit 307, Markham,
Ontario Canada L3R 4B9
MADE IN CHINA

Si vous avez la moindre question, veuillez contacter notre centre d'assistance à la clientèle,Nos coordonnées sont les suivantes:

416-792-6088

customerservice@aosom.ca

Importé par Aosom Canada Inc.
7270 Woodbine Avenue, unité 307,
Markham, Ontario Canada L3R 4B9
FABRIQUÉ EN CHINE

UK

If you have any questions, please contact our customer care center, Our contact details are below:

0044-800-240-4004

enquiries@mhstar.co.uk

IMPORTER ADDRESS:
MH STAR UK LTD
Unit 27, Perivale Park,
Horsenden lane South
Perivale, UB6 7RH
MADE IN CHINA

DE

Wenn Sie Fragen haben, wenden Sie sich bitte an unser Kundendienstzentrum,Unsere Kontaktdaten stehen unten:

0049-0(40)-87408465

service@aosom.de

ADRESSE DES IMPORTEURE/Hersteller/REP:
MH Handel GmbH
Wendenstraße 309
D-20537 Hamburg
Germany
IN CHINA HERGESTELLT

IT

In caso di dubbio, si prega di contattare il nostro centro assistenza clienti,I nostri dettagli di contatto sono di seguito:

0039-0249471447

clienti@aosom.it

IMPORTATO DA/Produttore/REP:
AOSOM Italy srl
Centro Direzionale Milanofiori
Strada 1 Palazzo F1
20057 Assago (MI)
P.I.: 08567220960
FATTO IN CINA

ES

Si tiene alguna pregunta, comuníquese con nuestro Centro de Atención al Cliente,Nuestros datos de contacto son los siguientes:

0034-931294512

atencioncliente@aosom.es

IMPORTADOR/Fabricante/REP:
SPANISH AOSOM, S.L.
C/ROC GROS,Nº15.08550, ELS HOSTALETS DE BALENYÀ, SPAIN.
B66295775
HECHO EN CHINA

Se tiver alguma dúvida, por favor contacte o nosso Centro de Atendimento ao Cliente,Os nossos dados de contacto são os seguintes:

0034-931294512

info@aosom.pt.

IMPORTADOR/Fabricante/REP:
SPANISH AOSOM, S.L
C.ROC GROS N.15, 08550. ELS HOSTALETS DE BALENYÀ
FEITO NA CHINA

FR

Si vous avez la moindre question, veuillez contacter notre centre d'assistance à la clientèle,Nos coordonnées sont les suivantes:

0033-1-84166106

aosom@mhfrance.fr

Importé par/Fabricant/REP:
MH FRANCE
2 Rue Maurice Hartmann
92130 Issy Les Moulineaux
France
FABRIQUÉ EN CHINE





Adresses sur quefairedemesdechets.fr