LEONORA

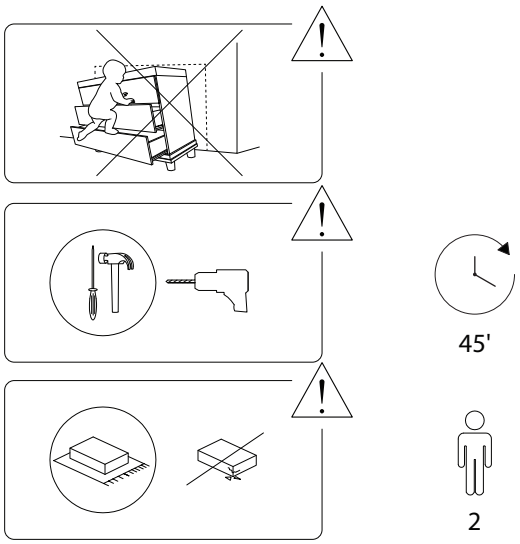
45'
2

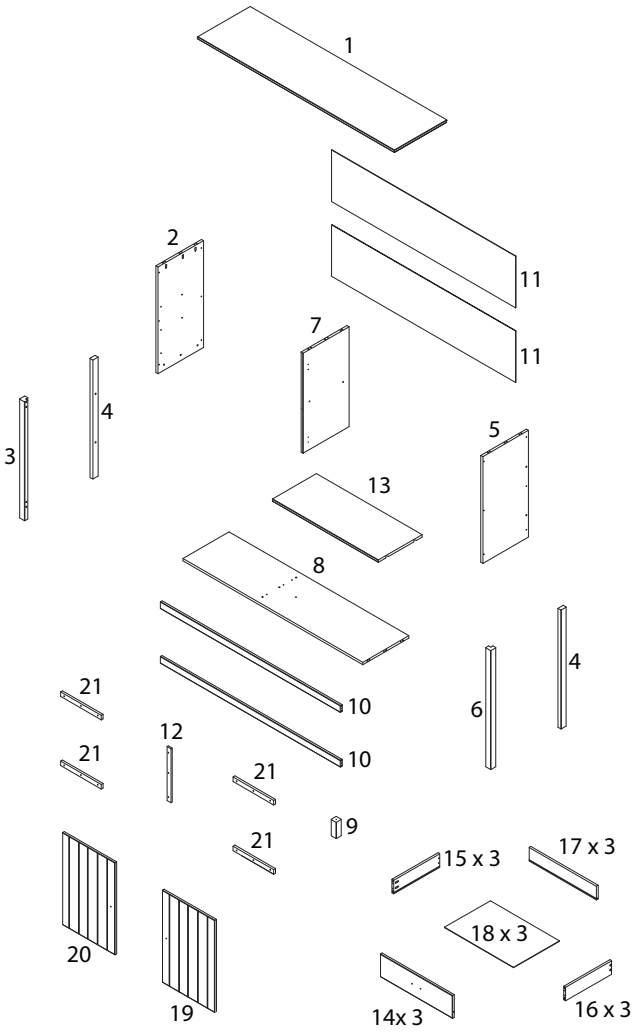
1
2
11
11
7
4
3
5
13
8
4
21
10
6
12
21
10
21
9
21
15 x 3
17 x 3
18 x 3
20
19
14x 3
16 x 3

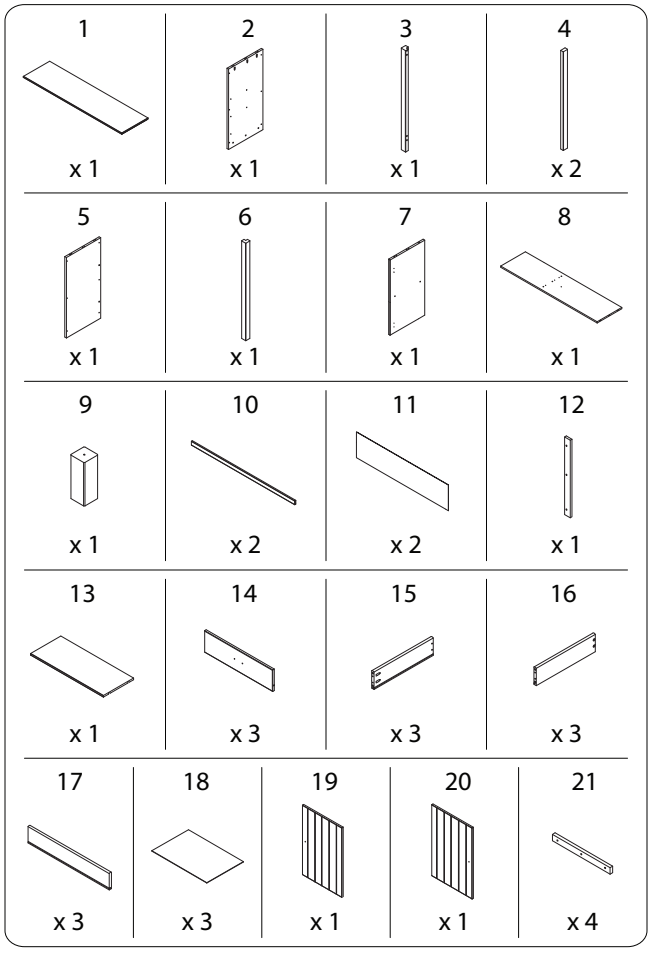
1 x 1
2 x 1
3 x 1
4 x 2
5 x 1
6 x 1
7 x 1
8 x 1
9 x 1
10 x 2
11 x 2
12 x 1
13 x 1
14 x 3
15 x 3
16 x 3
17 x 3
18 x 3
19 x 1
20 x 1
21 x 4

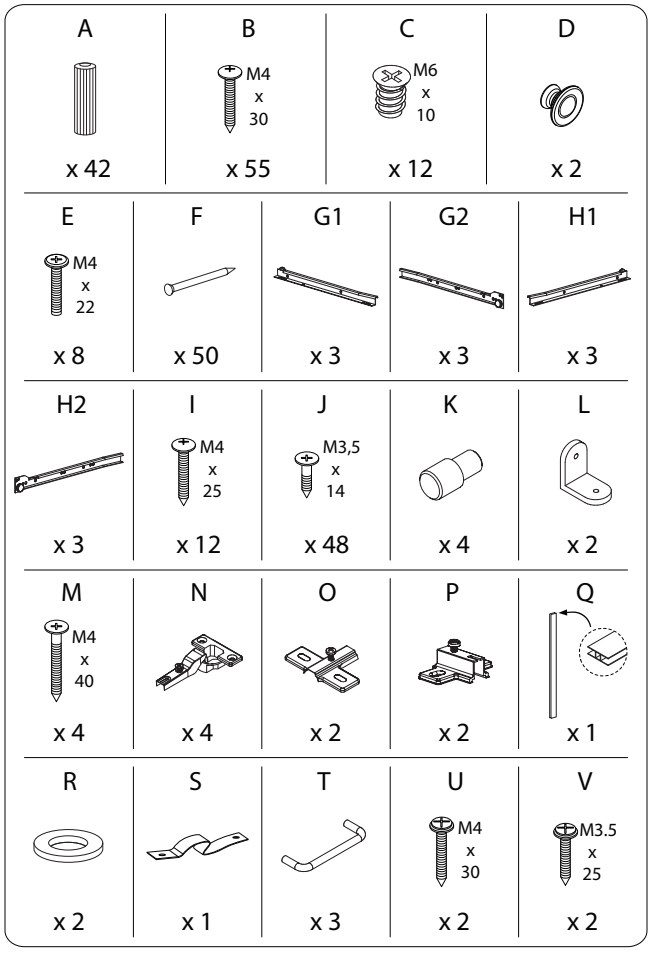
A
x 42
B
M4 x 30
x 55
C
M6 x 10
x 12
D
x 2
E
M4 x 22
x 8
F
x 50
G1
x 3
G2
x 3
H1
x 3
H2
x 3
I
M4 x 25
x 12
J
M3,5 x 14
x 48
K
x 4
L
x 2
M
M4 x 40
x 4
N
x 4
O
x 2
P
x 2
Q
x 1
R
x 2
S
x 1
T
x 3
U
M4 x 30
x 2
V
M3.5 x 25
x 2

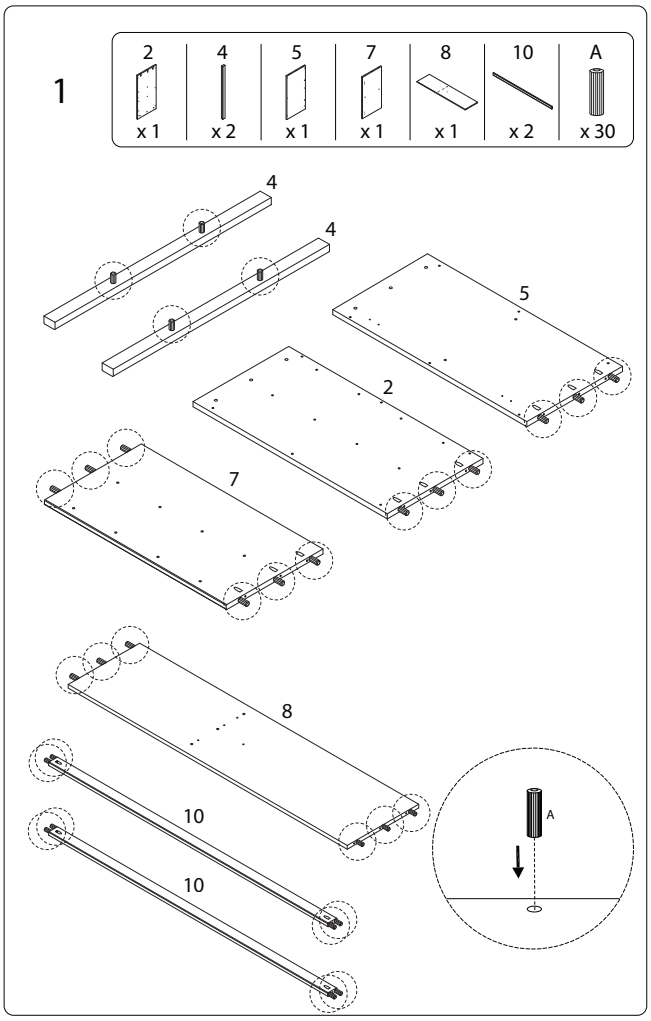
1
2 x 1
4 x 2
5 x 1
7 x 1
8 x 1
10 x 2
A x 30
4
4
5
2
7
8
10
10
A

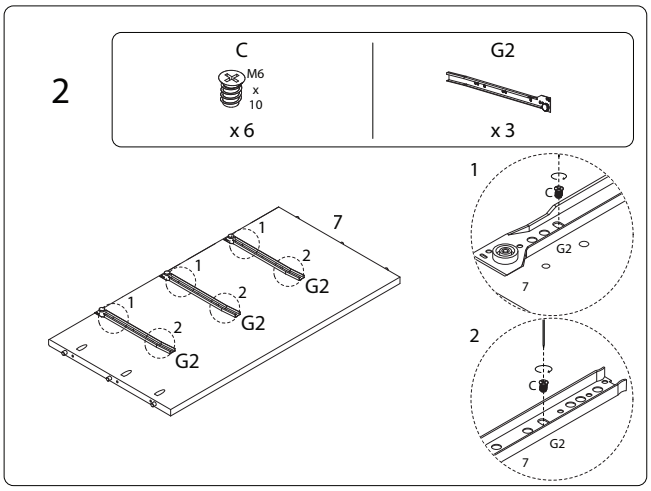
2
C
M6 x 10
x 6
G2
x 3
7
1
2
G2
G2
G2
1
C
G2
7
2
C
G2
7

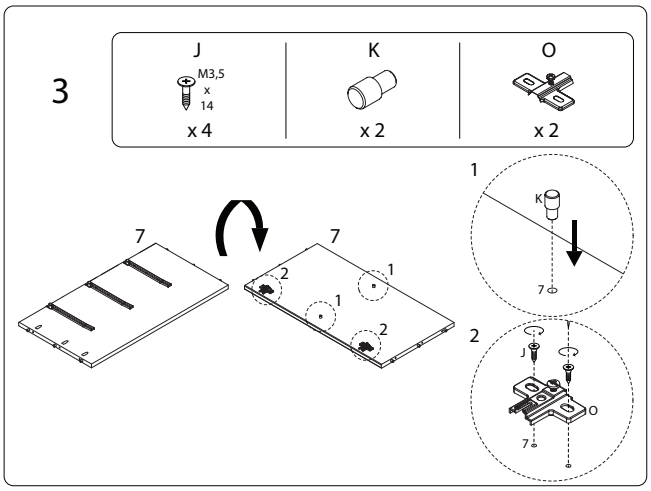
3
J
M3,5 x 14
x 4
K
x 2
O
x 2
7
7
1
2
1
2
1
K
7
2
J
O
7

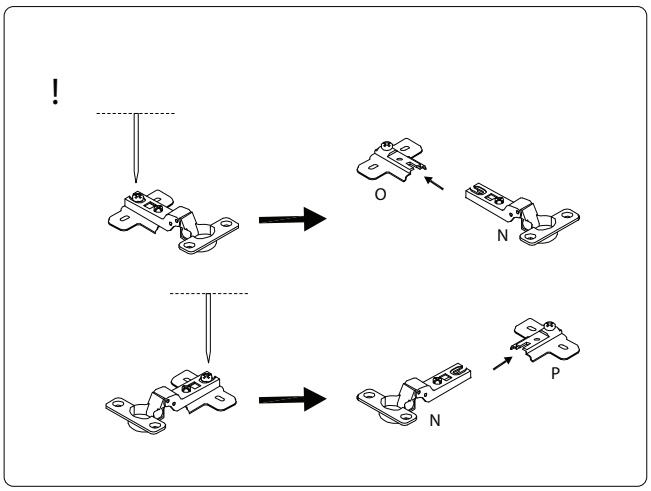
!
O
N
N
P

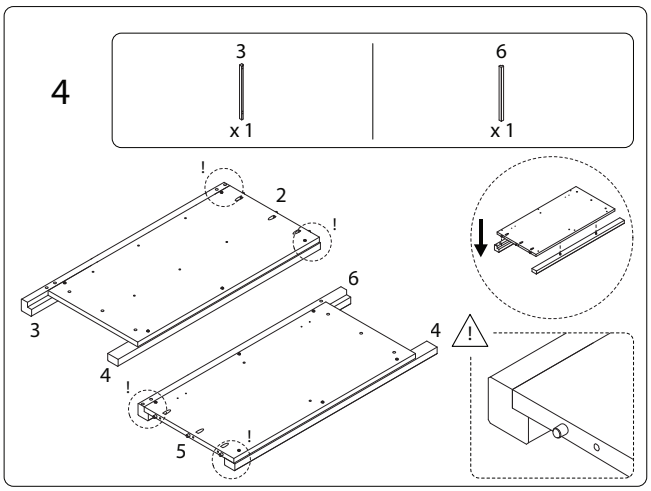
4
3
x 1
6
x 1
!
2
!
6
3
4
4
!
5
!
!

5

B
M4 x 30
x 12

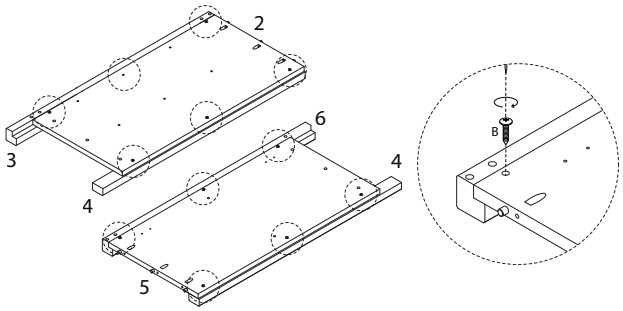

6

C	H2
M6 x 10	
x 6	x 3

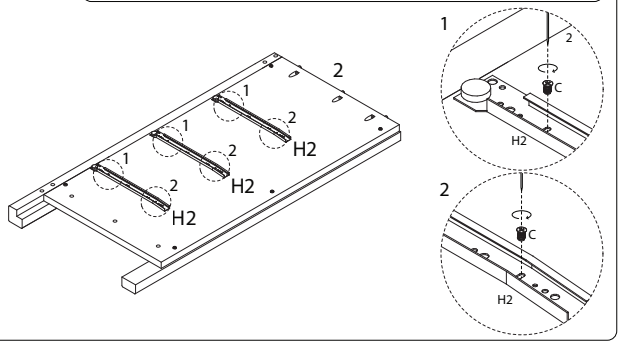

7

J	K	P
M3,5 x 14		
x 4	x 2	x 2

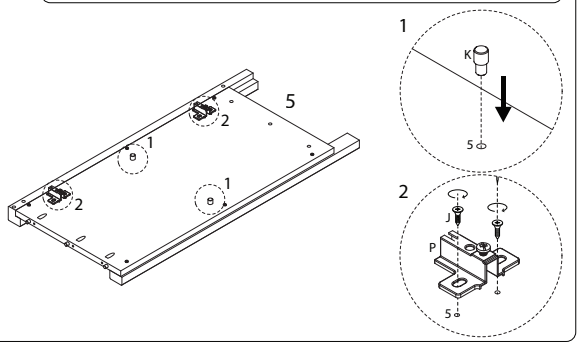

8

9	M
	M4 x 40
x 1	x 4

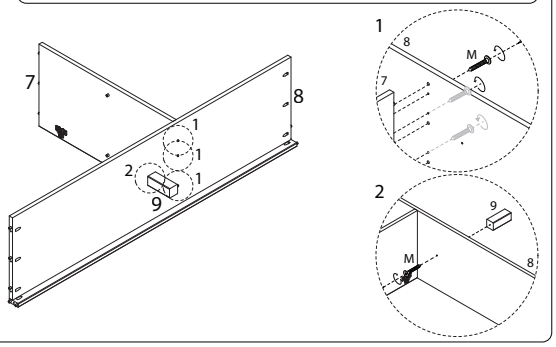

9

B
M4 x 30
x 5

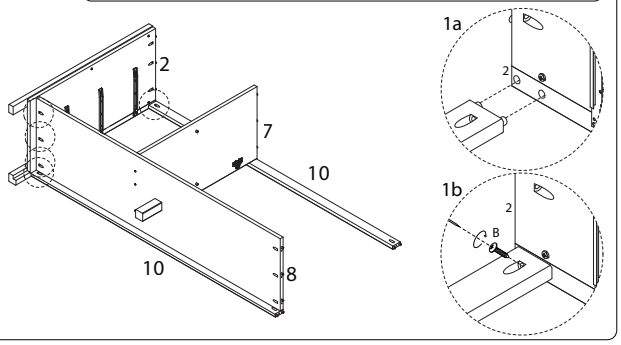

10

B
M4 x 30
x 5

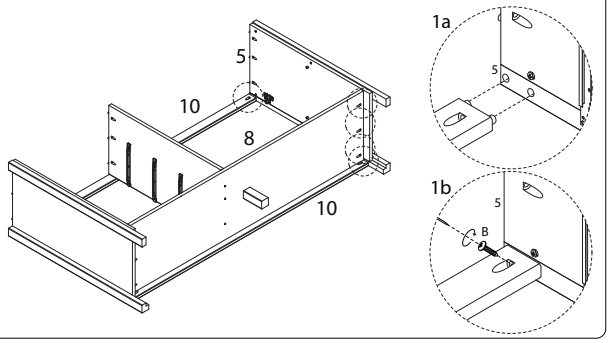

11

1	B	J	L
	M4 x 30	M3,5 x 14	
x 1	x 9	x 4	x 2

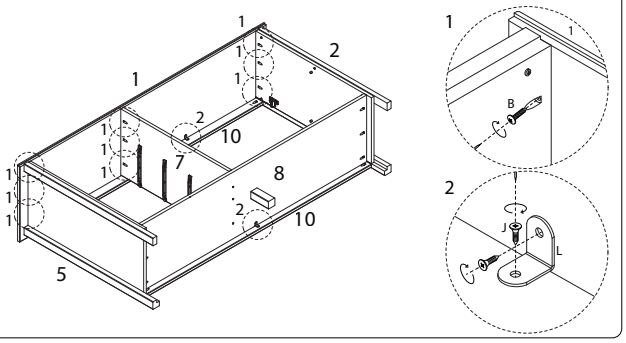

12

11	Q
x 2	x 1

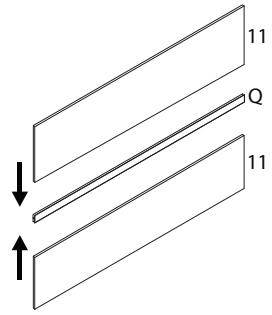

13

F
x 50

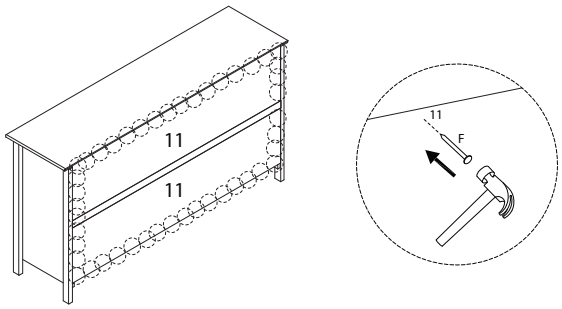

14

J	R	S
M3,5 x 14		
x 1	x 2	x 1

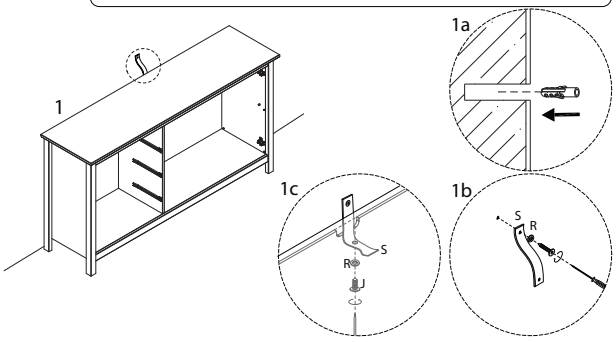

15 x 3

15	16	A
x 1	x 1	x 4

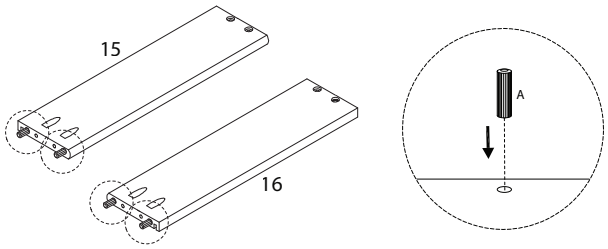

16 x 3

14	B
x 1	M4 x 30
	x 4

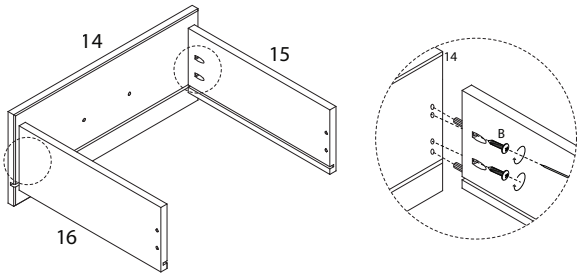

17 x 3

18
x 1

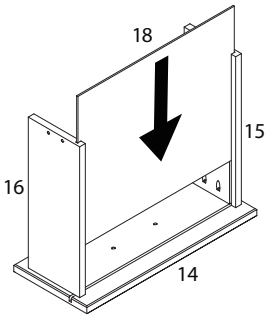

18 x 3

17	B	E	T
	M4 x 30	M4 x 22	
x 1	x 4	x 2	x 1

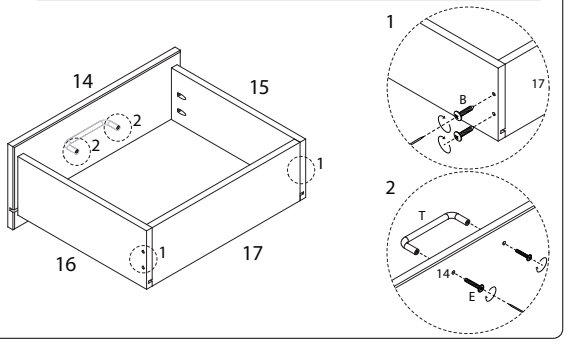

19 x 3

G1	H1	J
		M3,5 x 14
x 1	x 1	x 4

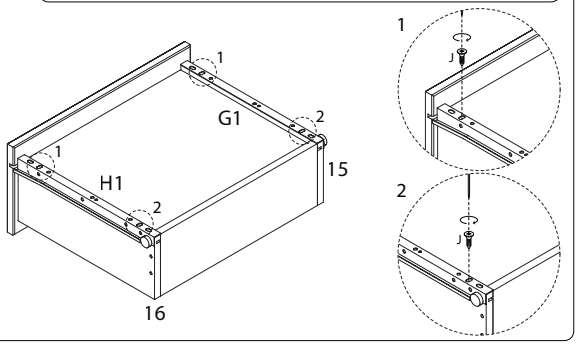

20

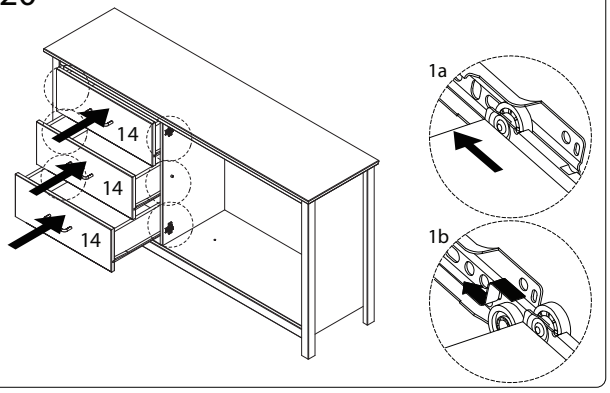

21

13
x 1

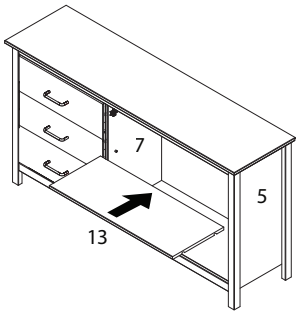

22

12	19	20	J	N
x 1	x 1	x 1	M3,5 x 14 x 11	x 4

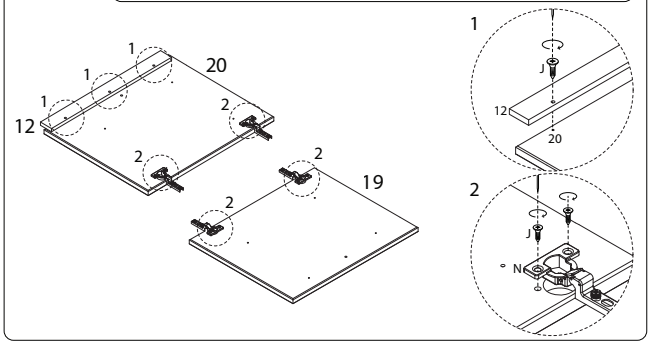

23

21	I
x 4	M4 x 25 x 12

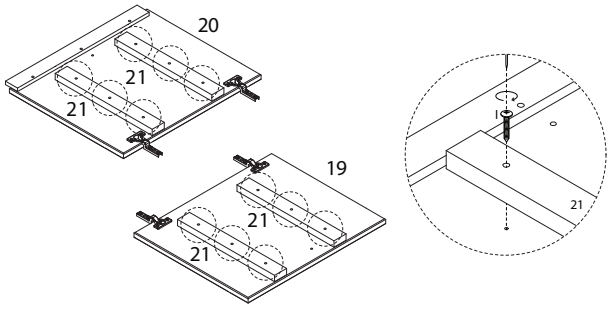

24

D	E
x 2	M4 x 22 x 2

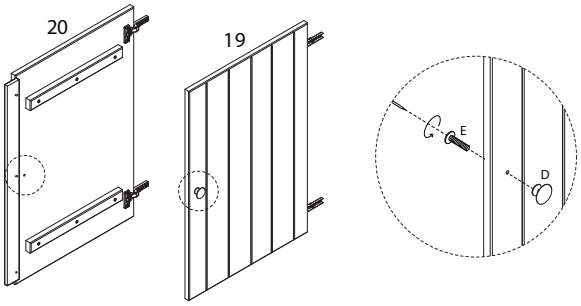

25

U	V
M4 x 30 x 2	M3.5 x 25 x 2

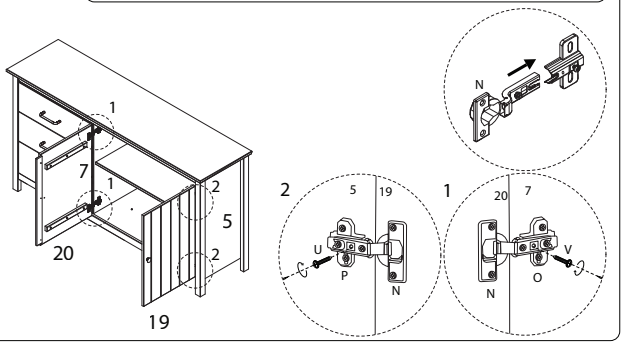

26

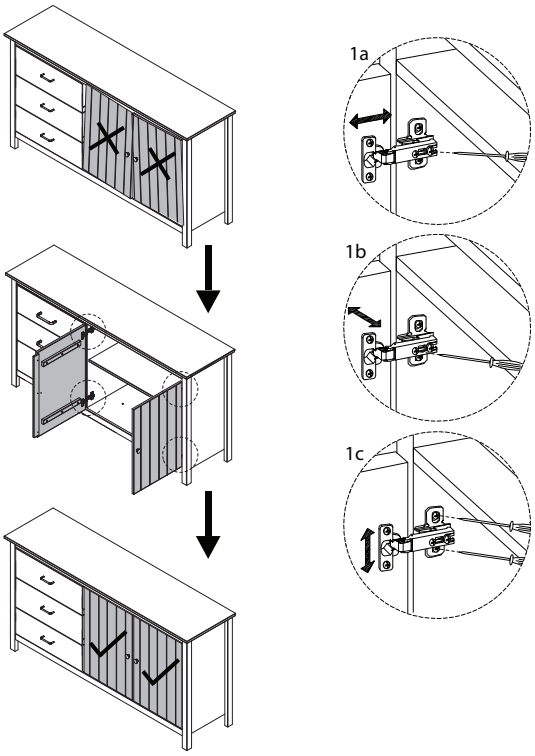

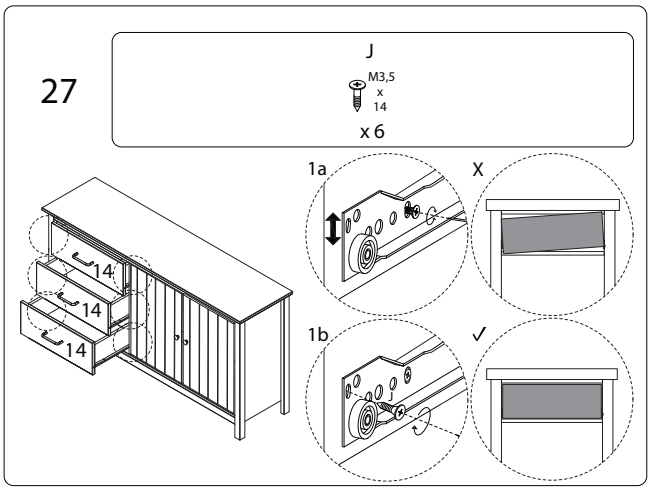

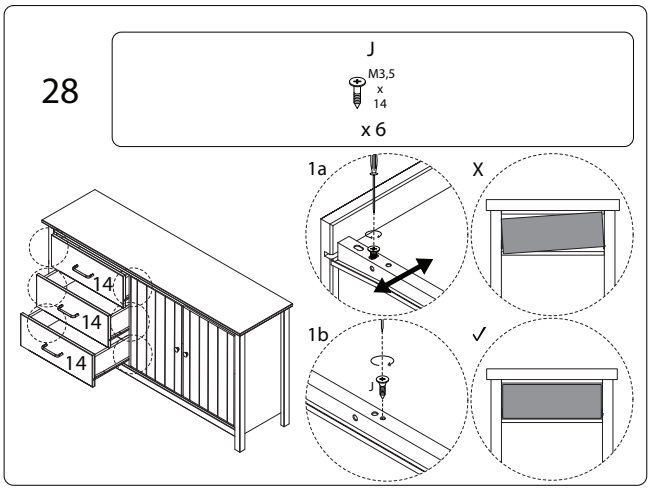

2545/LEONORA/130526/